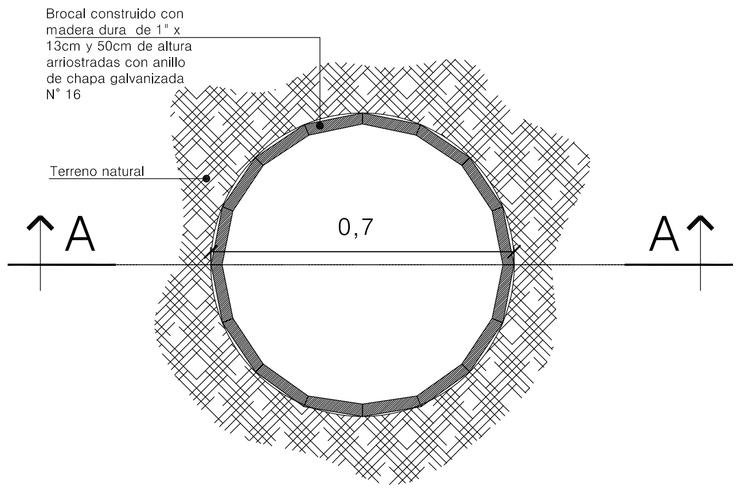

DETALLE DE FOSA
escala 1/10

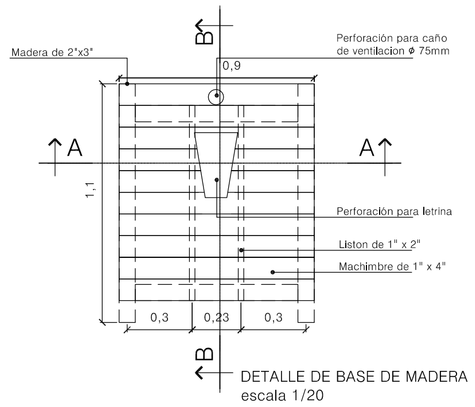

DETALLE DE BASE DE MADERA
escala 1/20

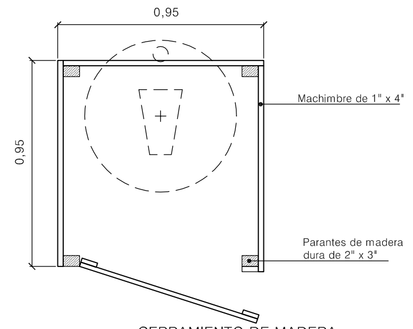

CERRAMIENTO DE MADERA
escala 1/20

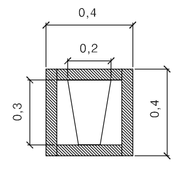

ASIENTO DE LETRINA
escala 1/20

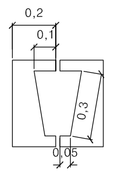

TAPA DE ASIENTO
escala 1/20

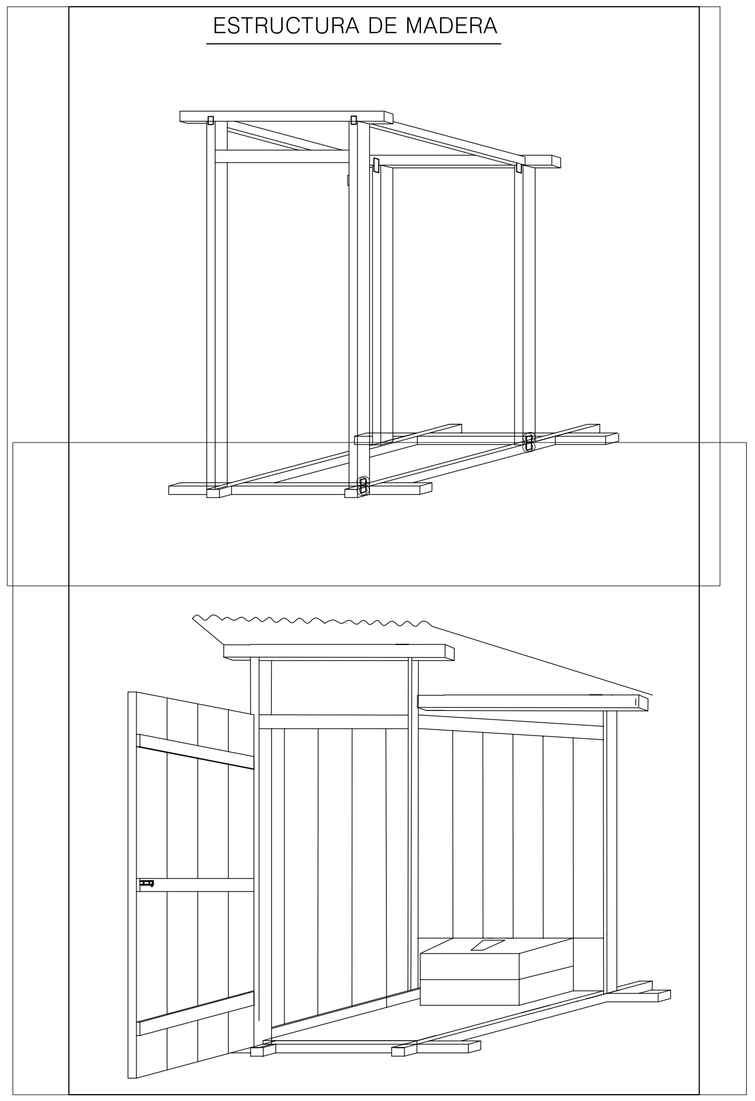

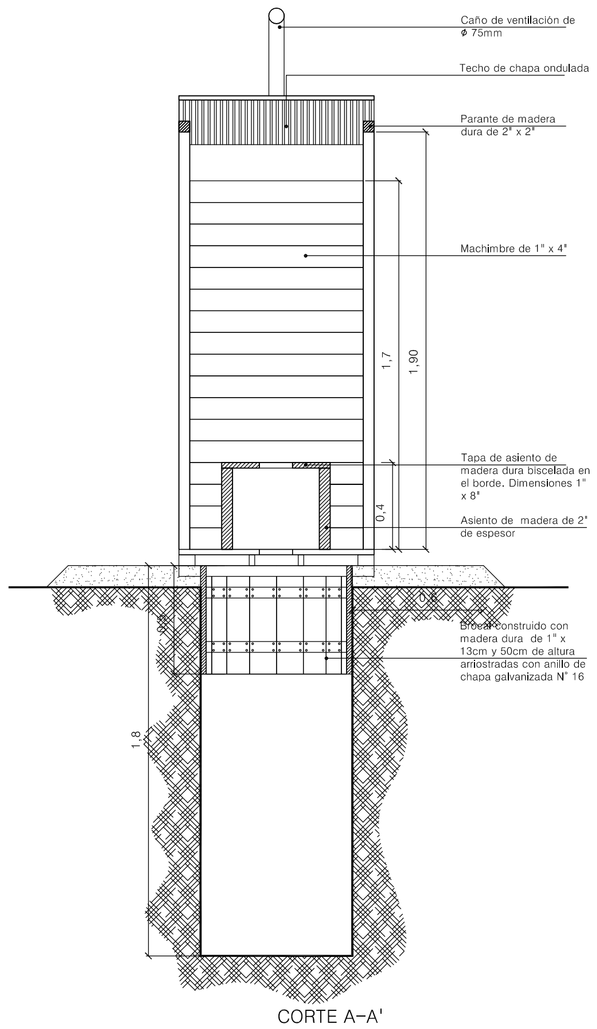

CORTE A–A'
escala 1/20

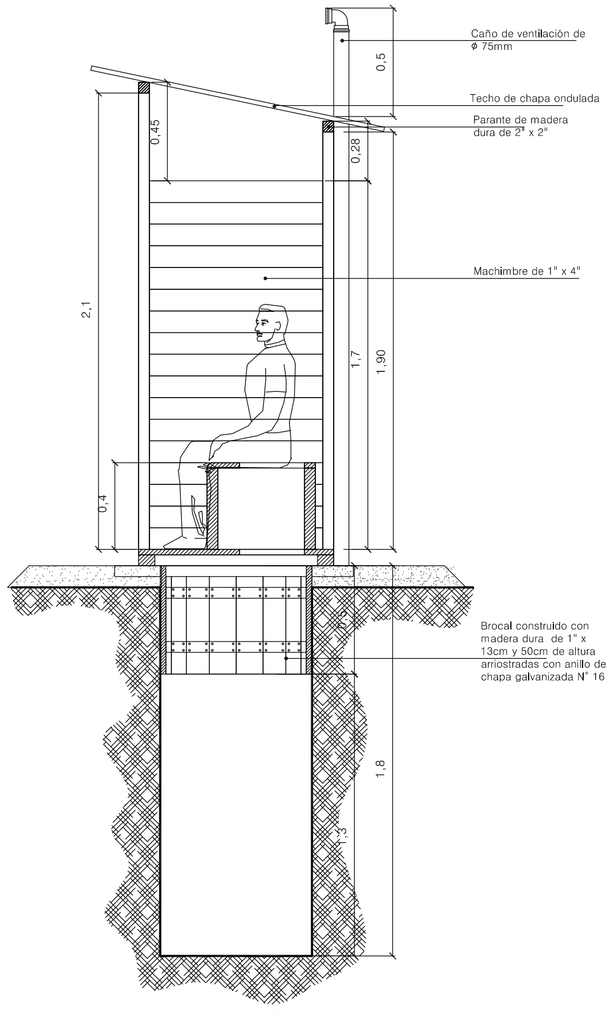

CORTE B–B'
escala 1/20

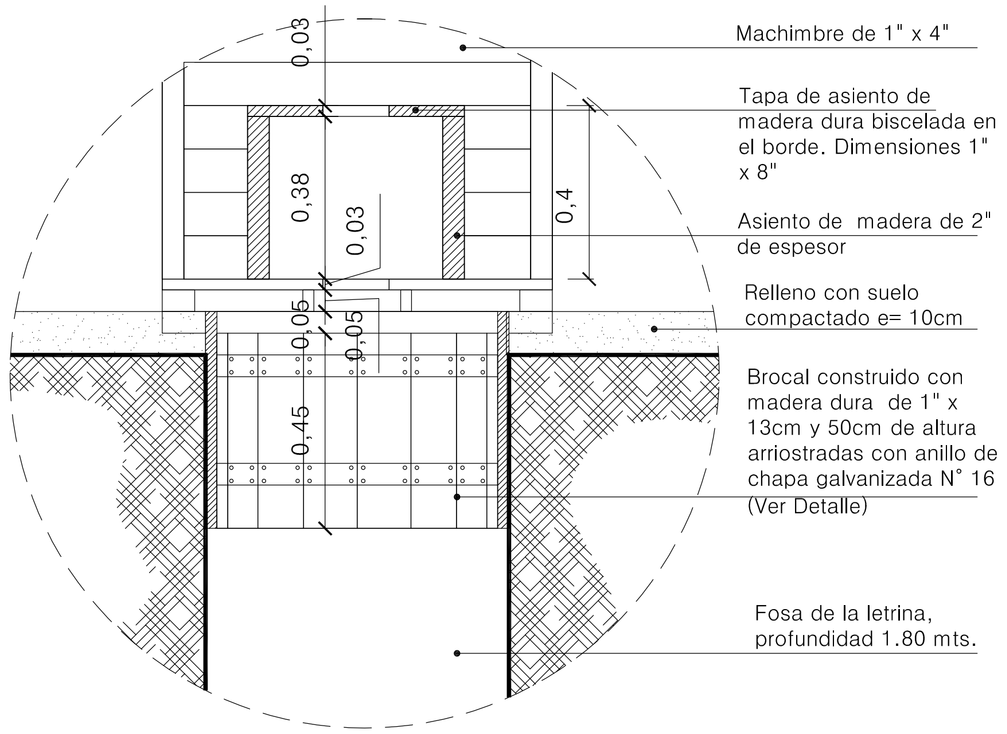

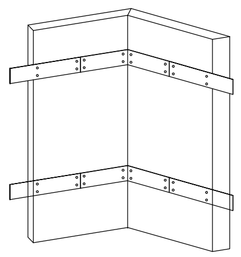

DETALLE DE UNION ENTRE TABLAS

REPÚBLICA DEL PARAGUAY
MINISTERIO DE SALUD PÚBLICA Y BIENESTAR SOCIAL
SERVICIO NACIONAL DE SANEAMIENTO AMBIENTAL

Comunidades: EN GENERAL	Distrito: MARISCAL ESTIGARRIBIA	Departamento: BOQUERÓN
Escala: En Lámina	DETALLE DE LETRINA	Fecha:
		LÁMINA Nº