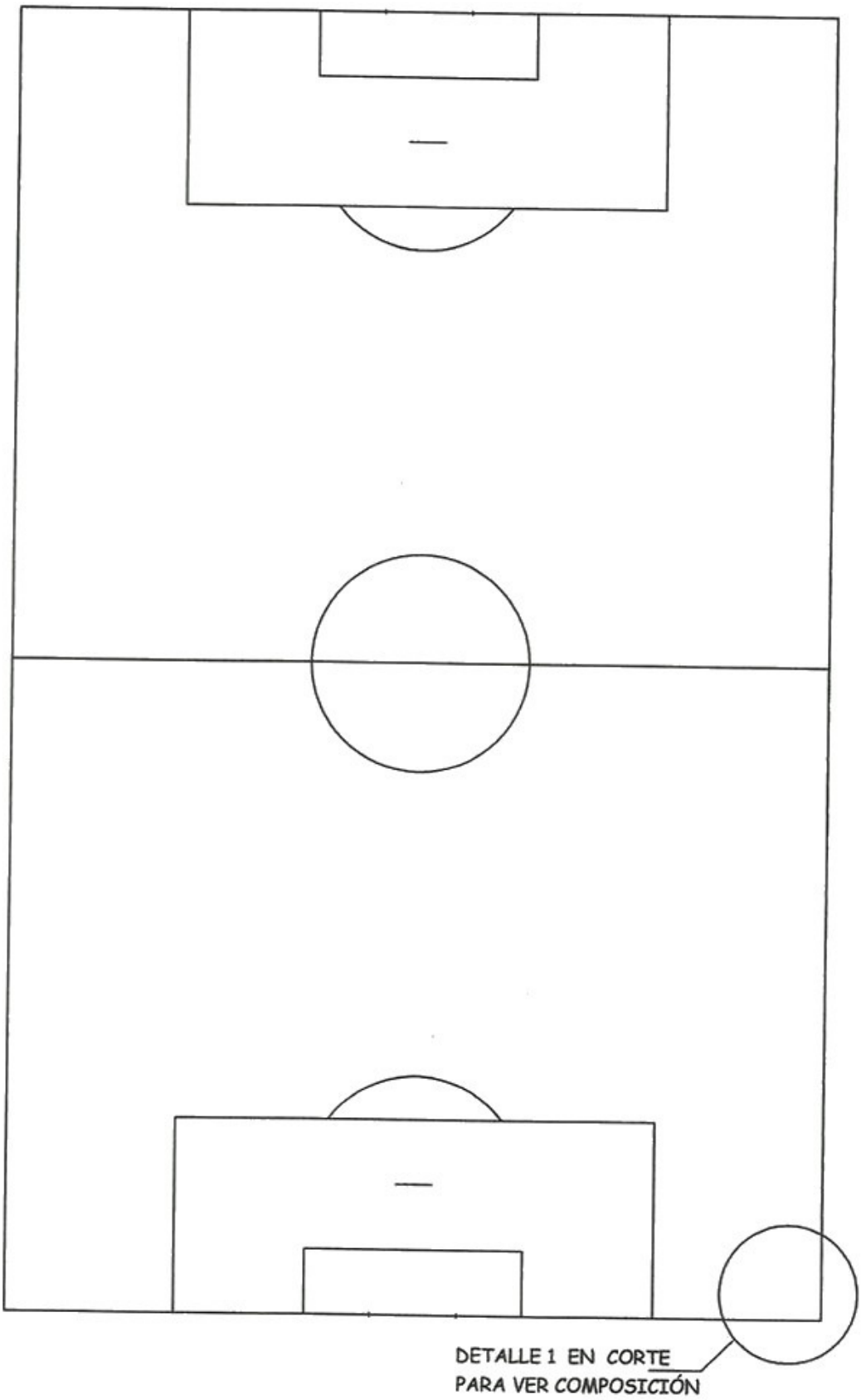

GOBERNACION DE PARAGUARI	PISTA	L 1

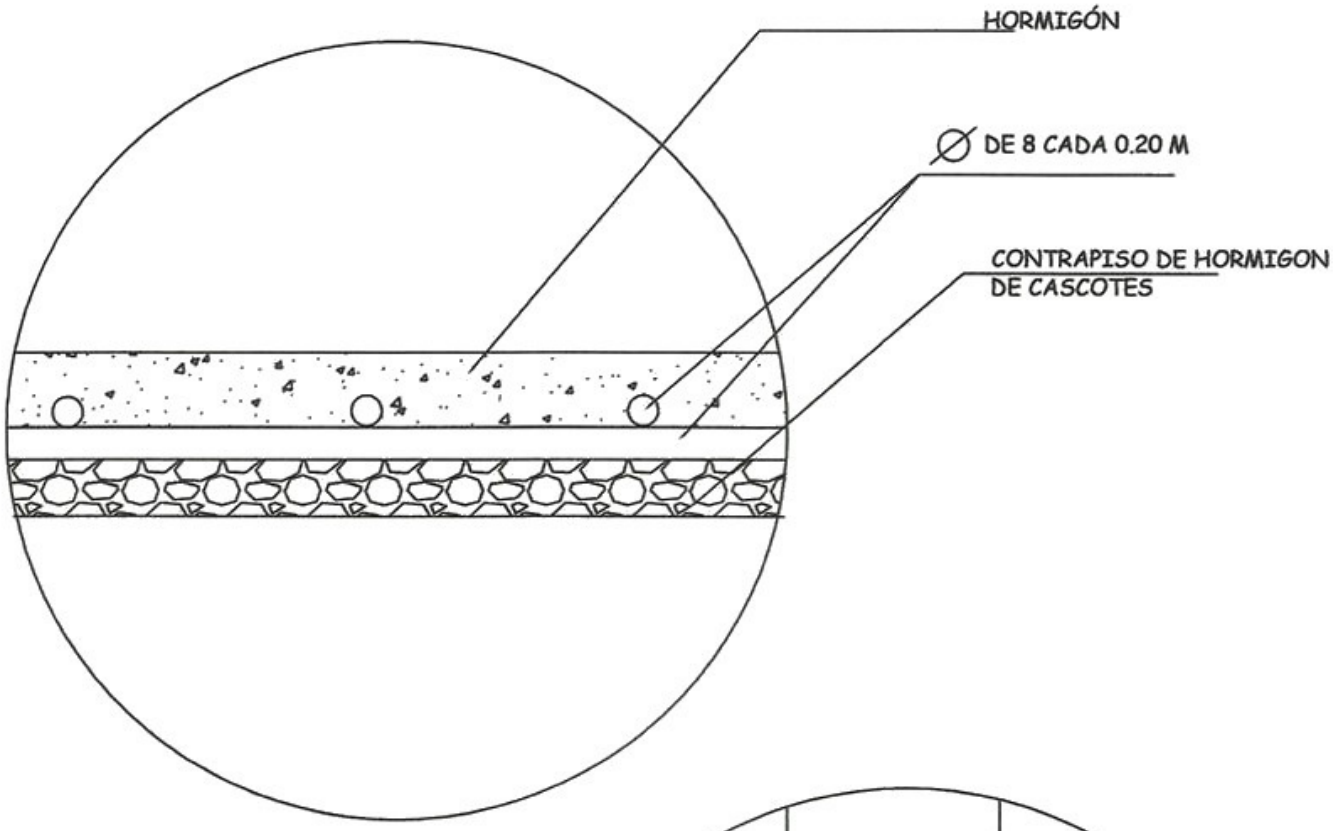

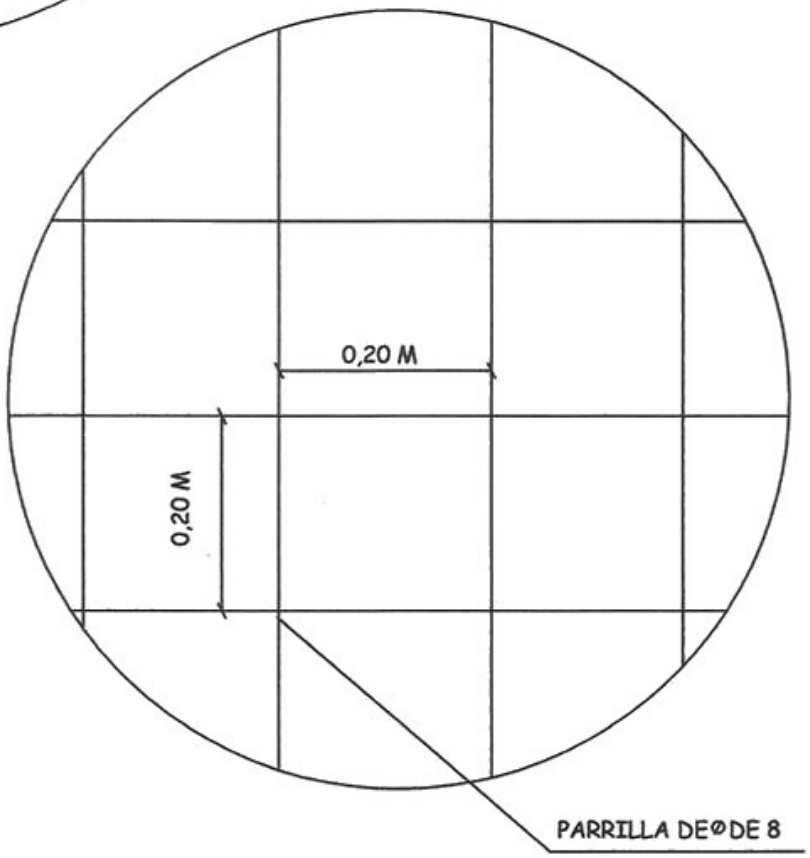

GOBERNACION DE PARAGUARI	PISTA	L 2

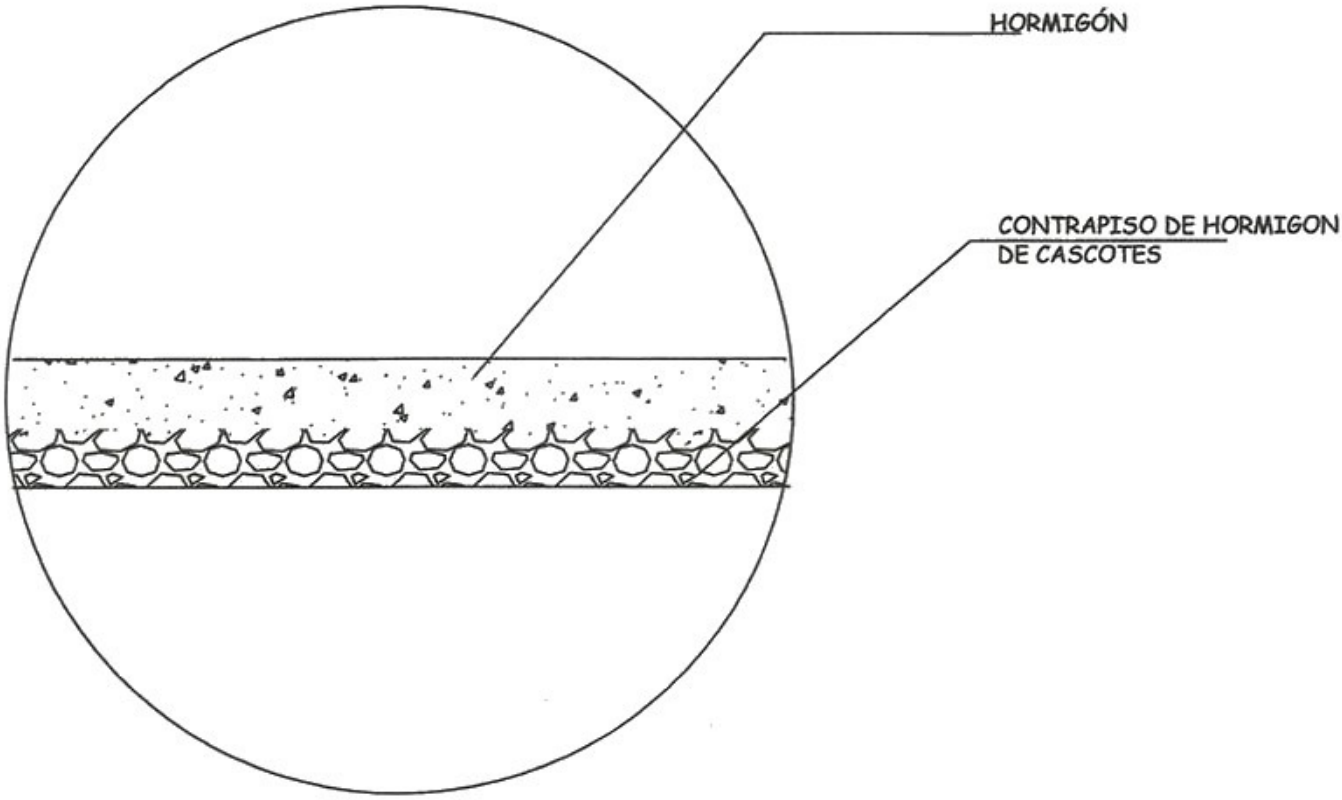

DETALLE 1 EN CORTE
PARA VER COMPOSICIÓN

GOBERNACION DE PARAGUARI	PISTA	L 2

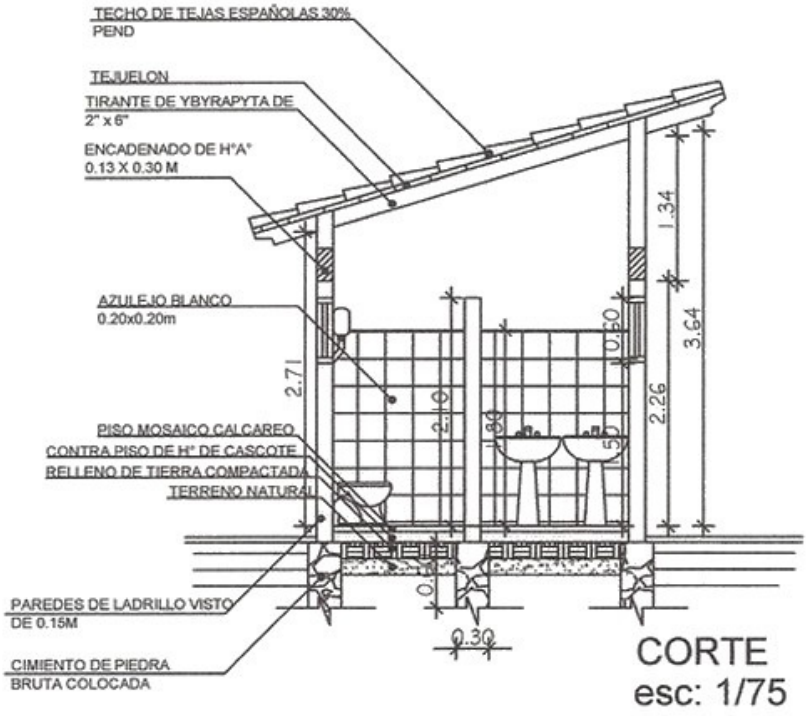

CORTE
esc: 1/75

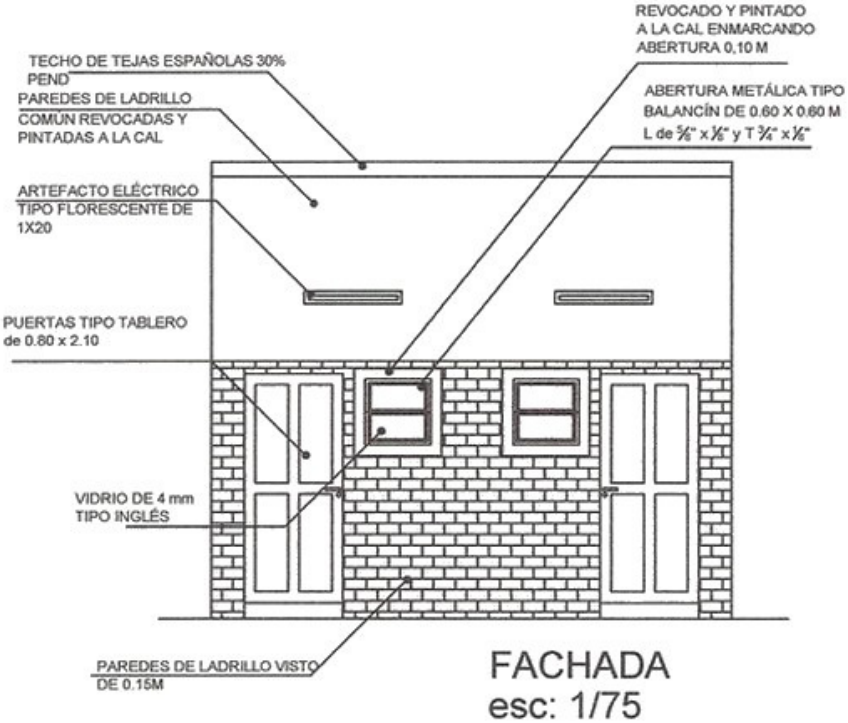

FACHADA
esc: 1/75

GOBERNACIÓN DE PARAGUARÍ	BAÑO PROTOTIPO	L 3

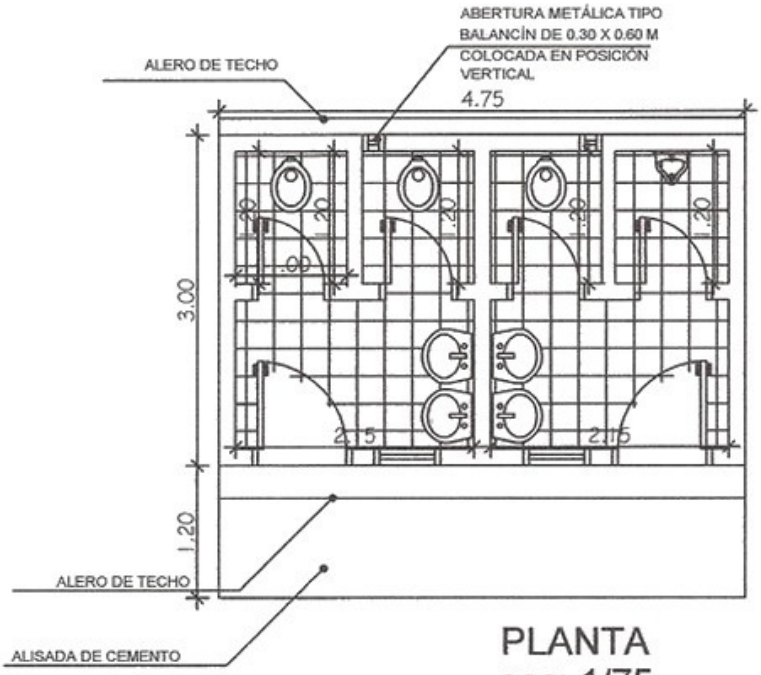

PLANTA
esc: 1/75

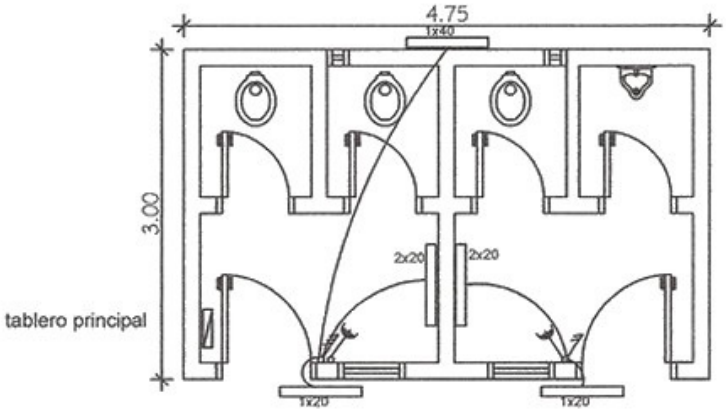

REFERENCIA	
	dos puntos y un toma h= 1,25 m
	tres puntos h= 1,25 m
	un toma h= 1,25 m
	tablero principal
	artefacto tipo floresente

UBICACIÓN DE ARTEFACTOS ELÉCTRICOS
esc: 1/75

GOBERNACIÓN DE PARAGUARÍ	BAÑO PROTOTIPO	L 1

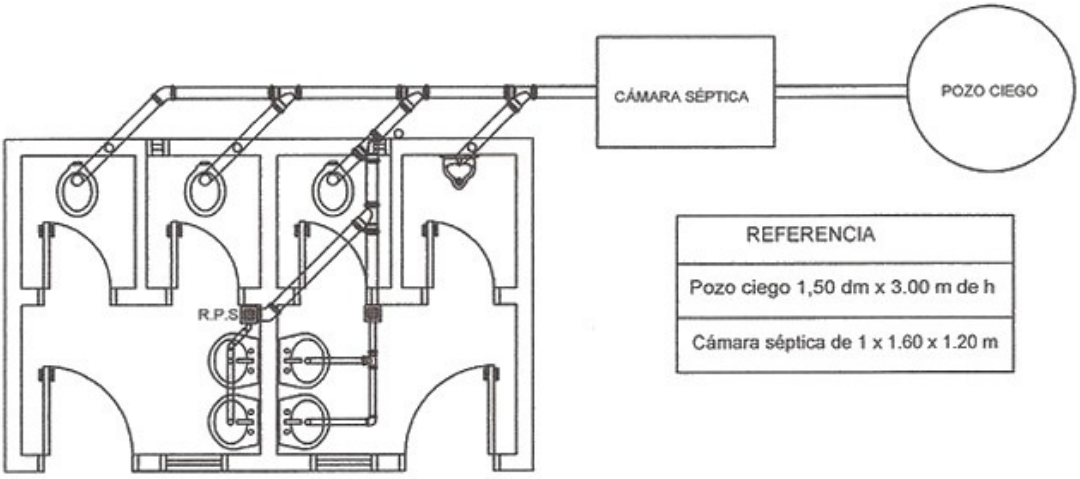

DESAGUE CLOACAL
esc: 1/75

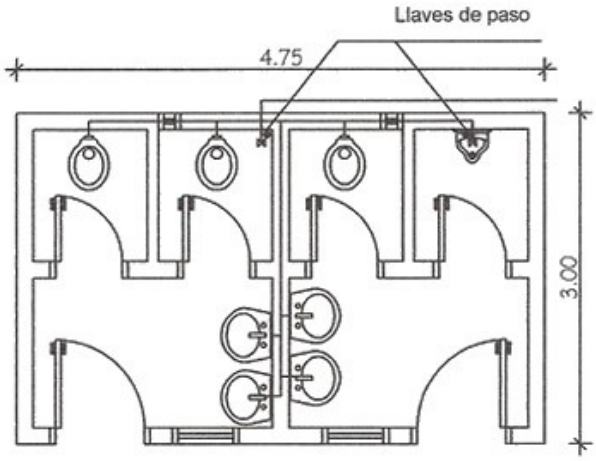

PROVISION DE AGUA
esc: 1/75

GOBERNACIÓN DE PARAGUARÍ	BAÑO PROTOTIPO	L 2