Planta baja

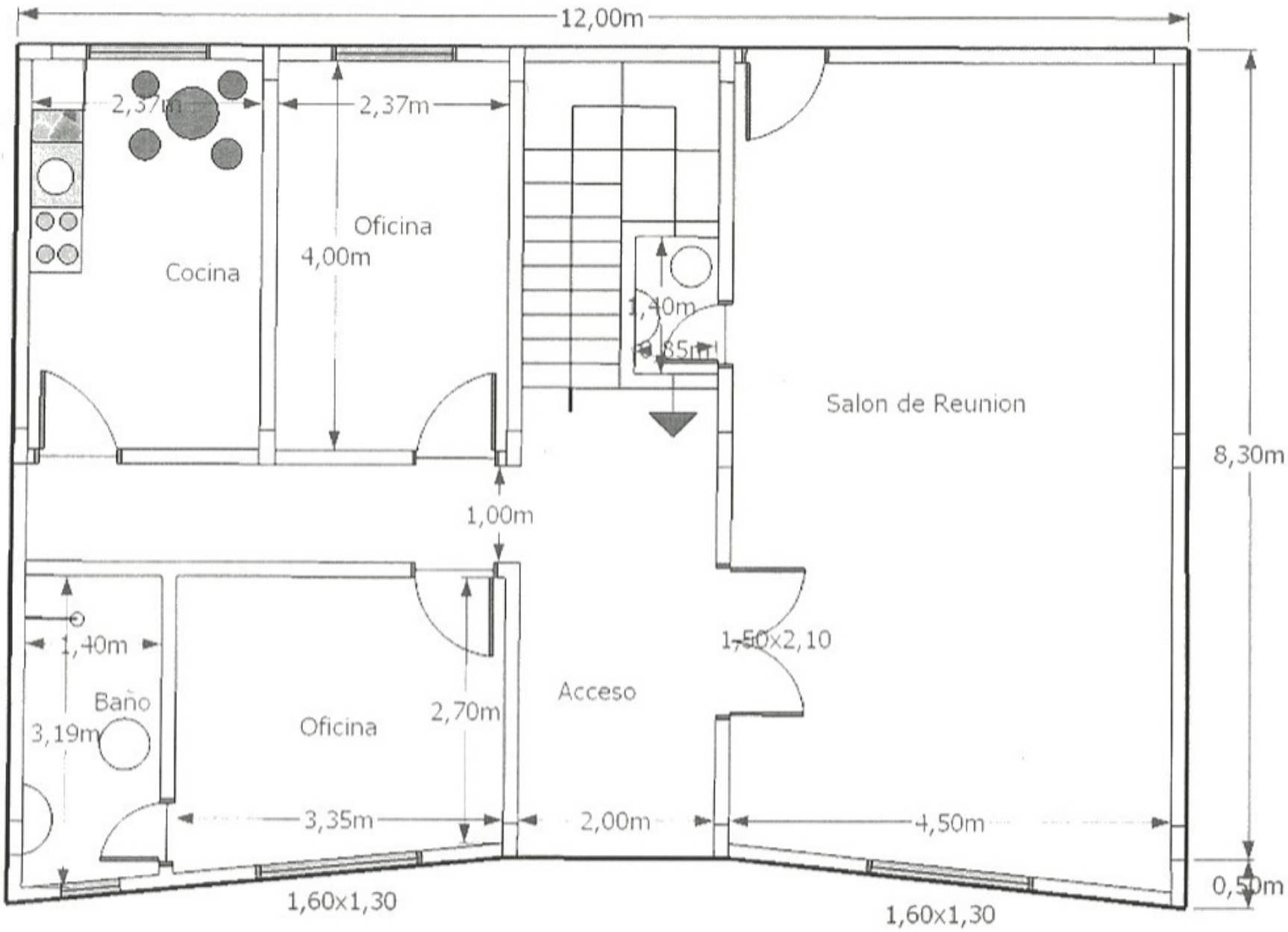
12,00m
2,37m
2,37m
Cocina
Oficina
4,00m
1,40m
0,85m
Salon de Reunion
8,30m
1,00m
1,40m
Baño
3,19m
Oficina
2,70m
Acceso
1,50x2,10
3,35m
2,00m
4,50m
0,50m
1,60x1,30
1,60x1,30

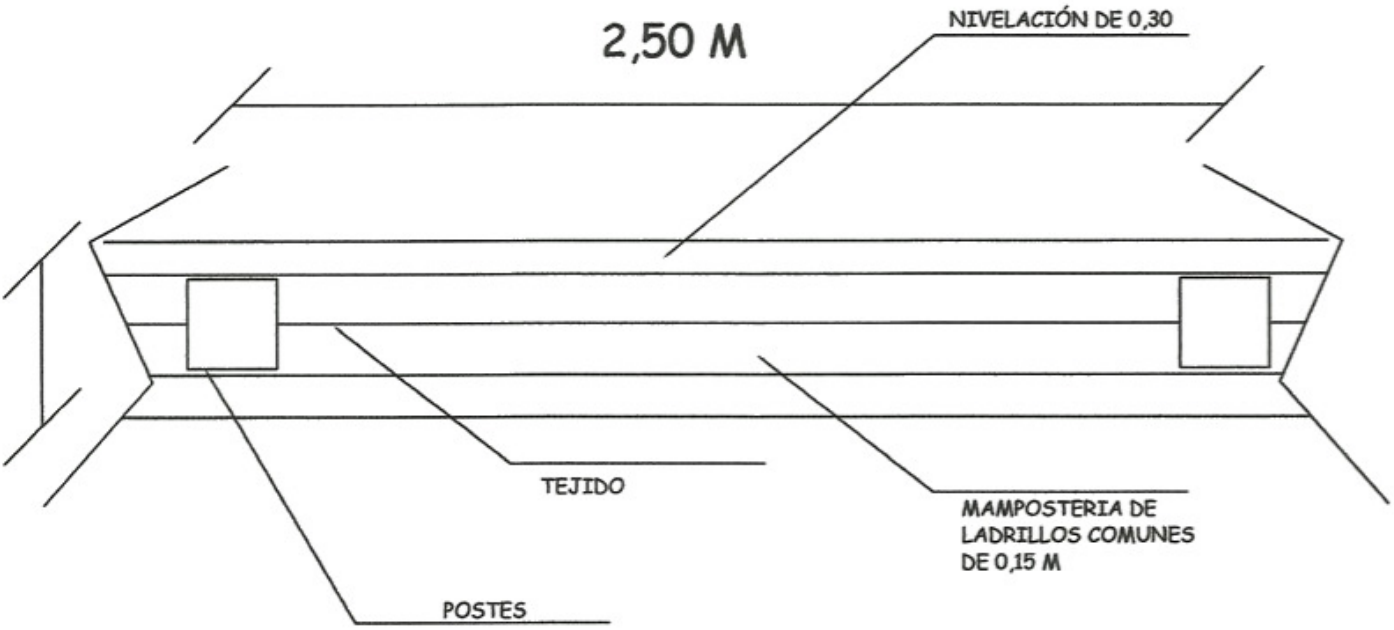

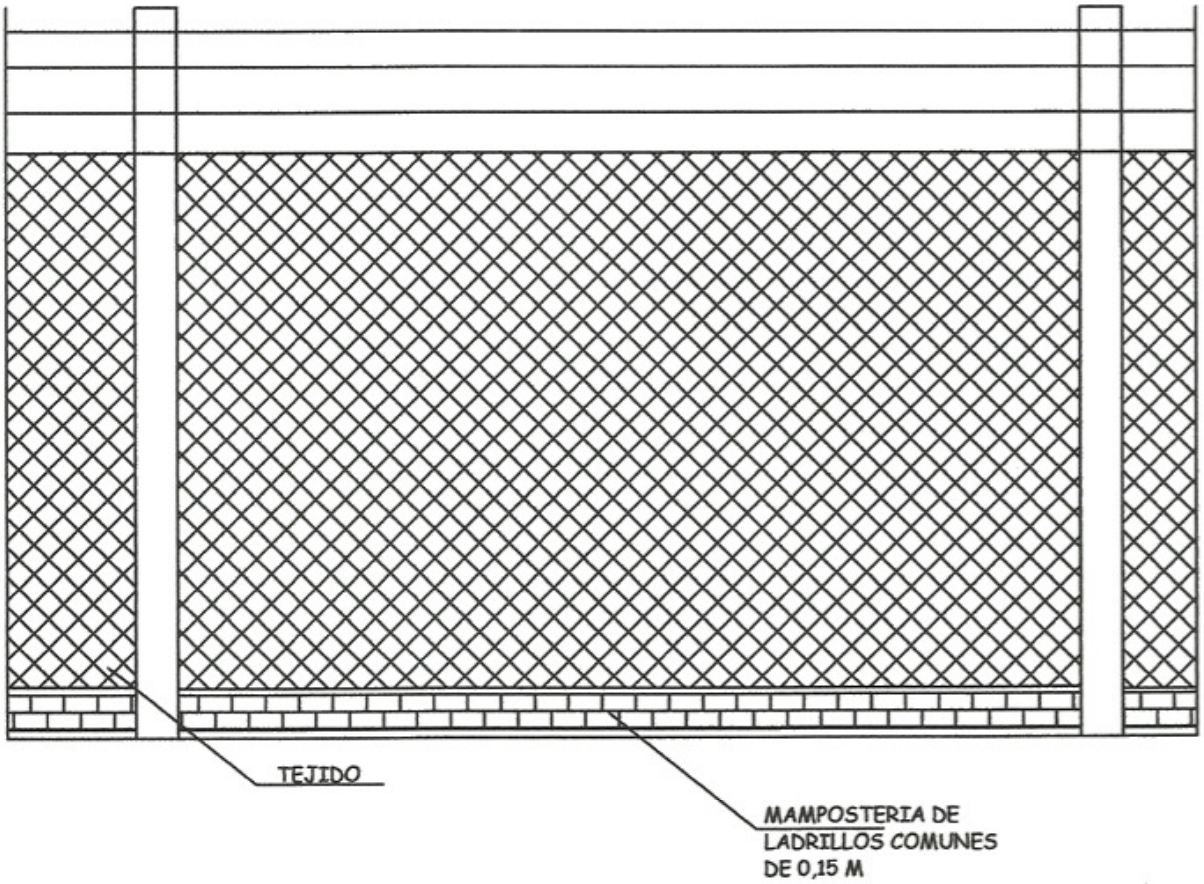

GOBERNACION DE PARAGUARI	ALAMBRADO OLÍMPICO	L 2

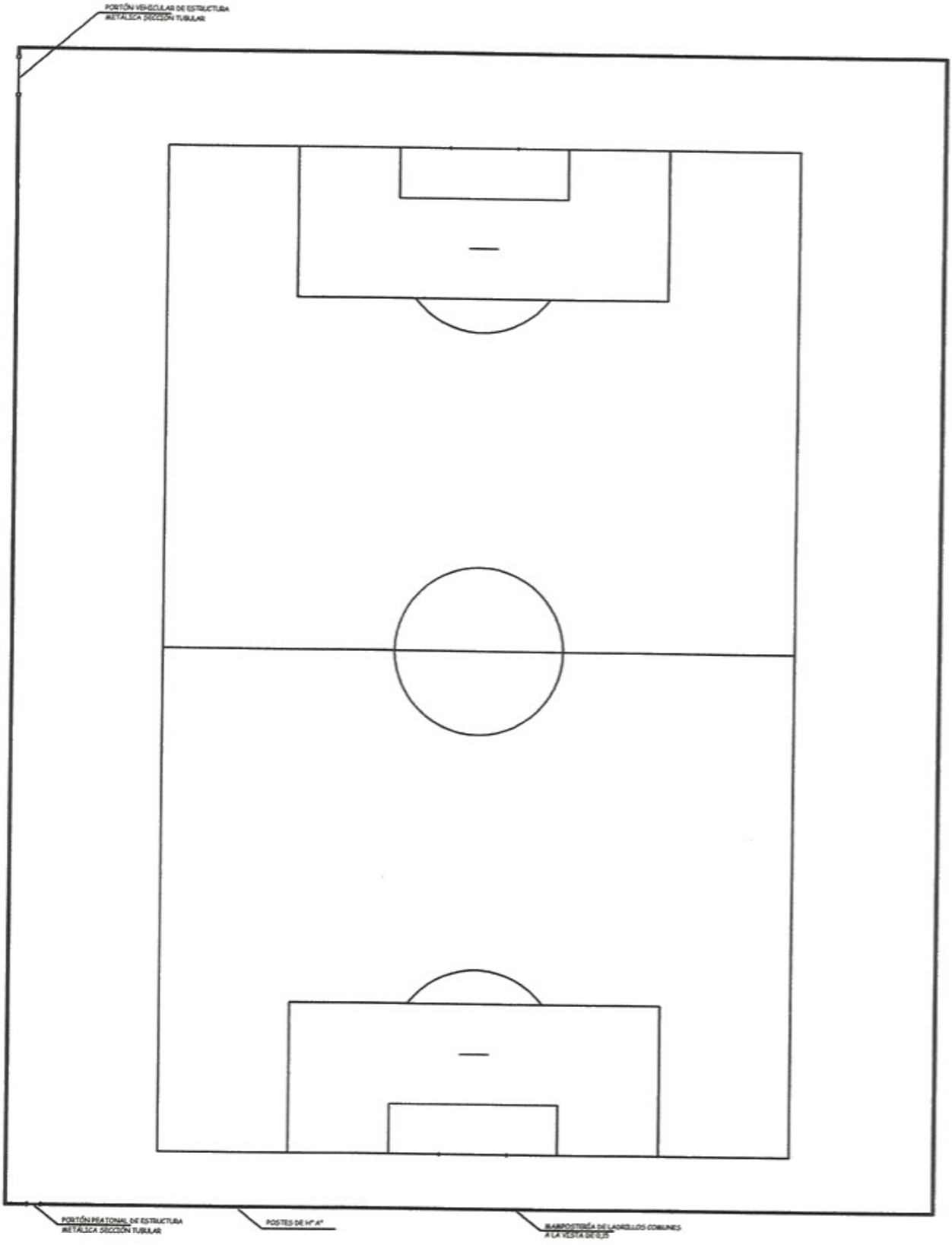

ALAMBRADO OLÍMPICO DE 80,00 M X 100,00 M CON POSTES PREFABRICADOS DE Hº Aº Y TEJIDO
OBS: LA UBICACIÓN DE LOS PORTONES SE HARÁ DE ACUERDO AL PEDIDO DE LA COMISIÓN DIRECTIVA DE CADA CLUB.

GOBERNACION DE PARAGUARI	ALAMBRADO OLÍMPICO	L 1

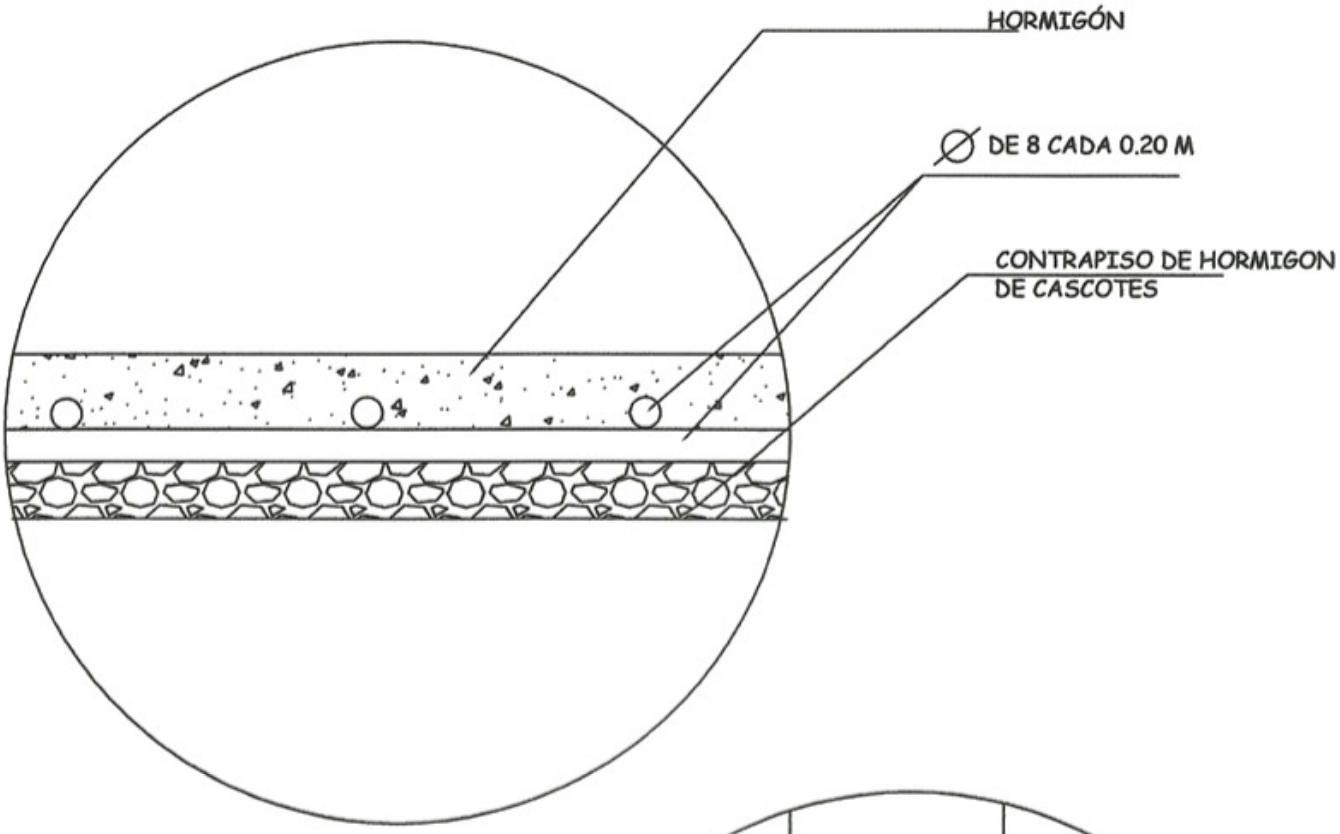

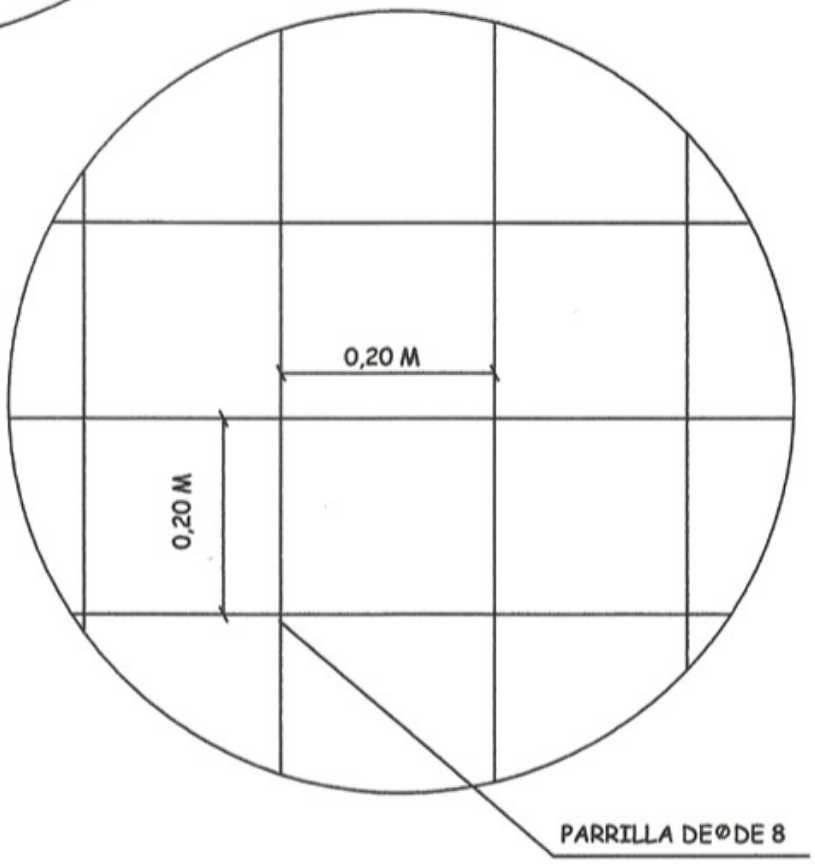

MEDIDAS 20,00 M X 40,00 M

GOBERNACION DE PARAGUARI	PISTA DEPORTIVA	L 2

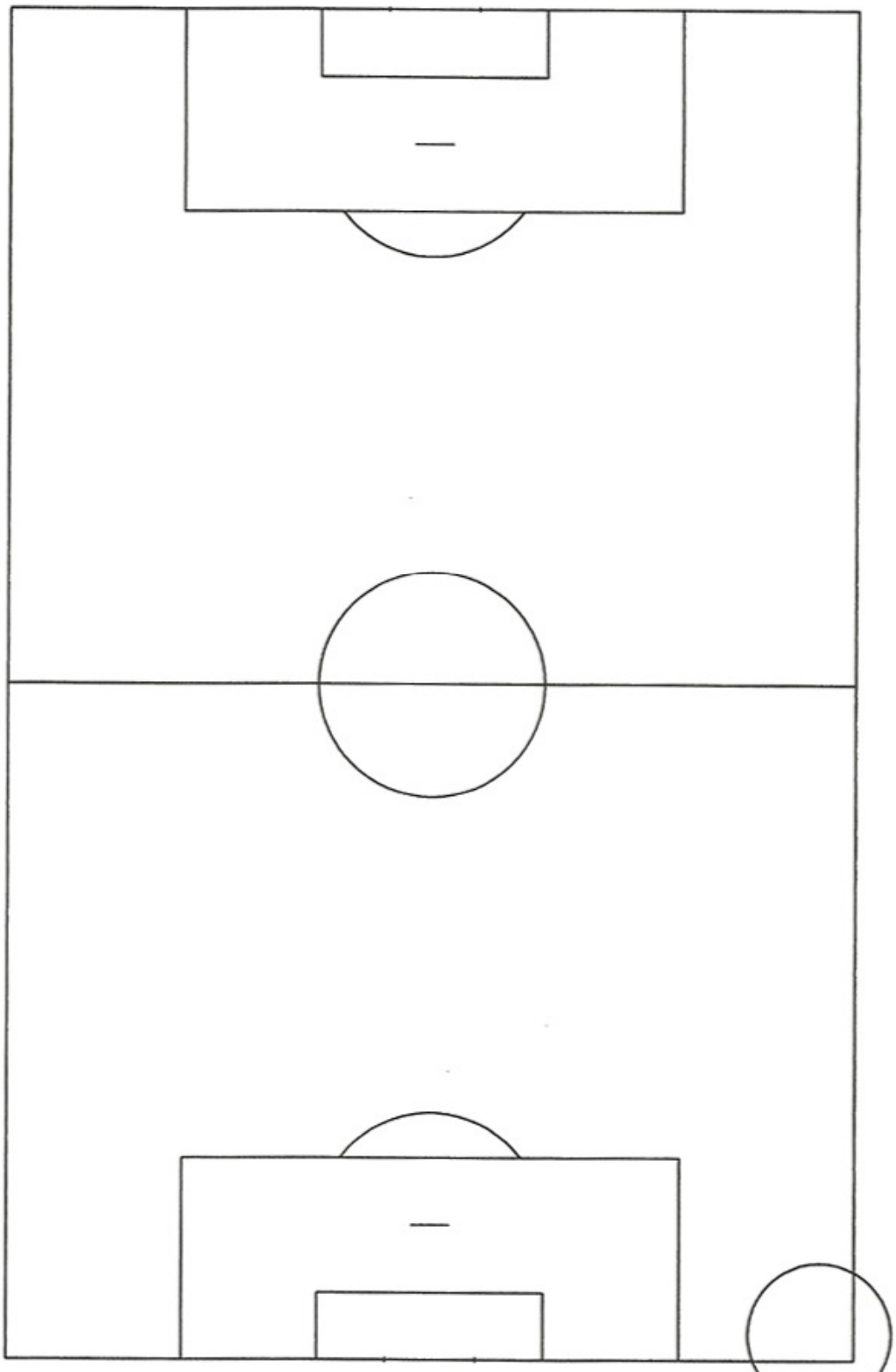

MEDIDAS 20,00 M X 40,00 M

DETALLE 1 EN CORTE
PARA VER COMPOSICIÓN

GOBERNACION DE PARAGUARI	PISTA DEPORTIVA	L 1

MEDIDAS 20,00 M X 40,00 M

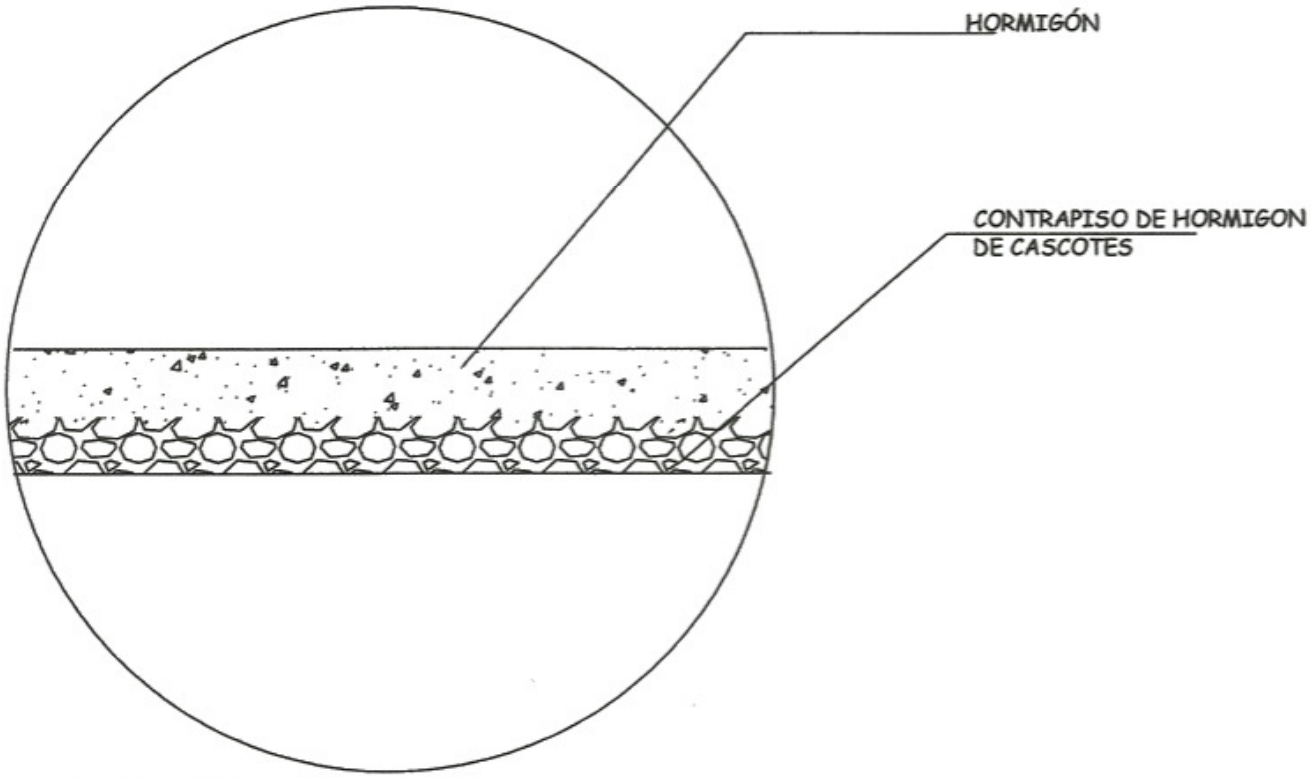

DETALLE 1 EN CORTE
PARA VER COMPOSICIÓN

GOBERNACION DE PARAGUARI	PISTA DEPORTIVA	L 2

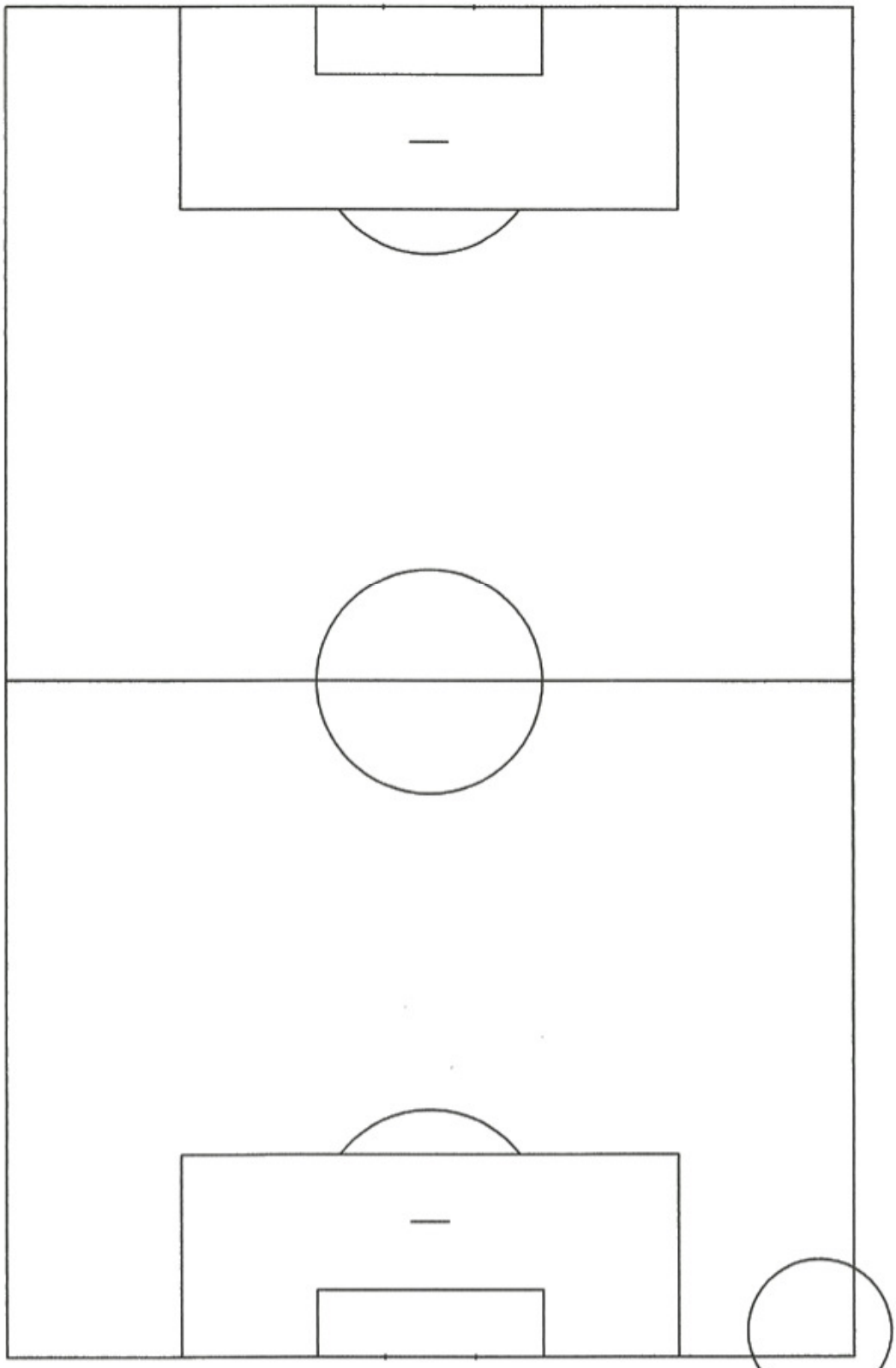

MEDIDAS 20,00 M X 40,00 M

DETALLE 1 EN CORTE
PARA VER COMPOSICIÓN

GOBERNACION DE PARAGUARI	PISTA DEPORTIVA	L 1

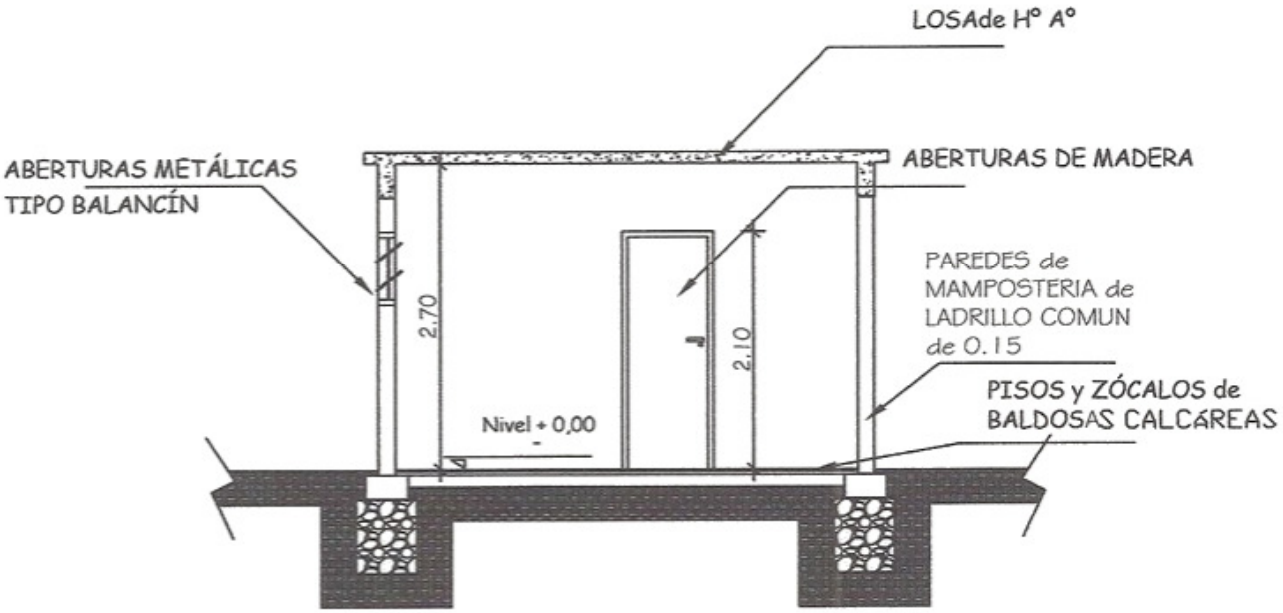

CORTE

Esc _____ 1:75

GOBERNACION DE PARAGUARI	VESTIDORES	L2

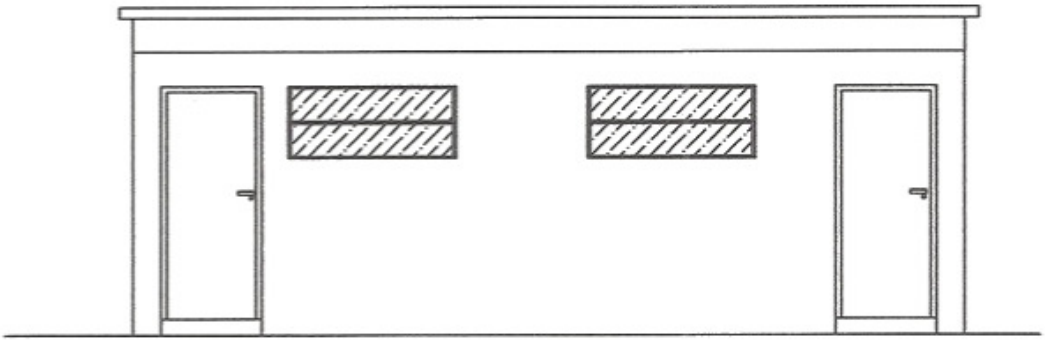

FACHADA

Esc _____ 1:75

GOBERNACION DE PARAGUARI	VESTIDORES	L 3

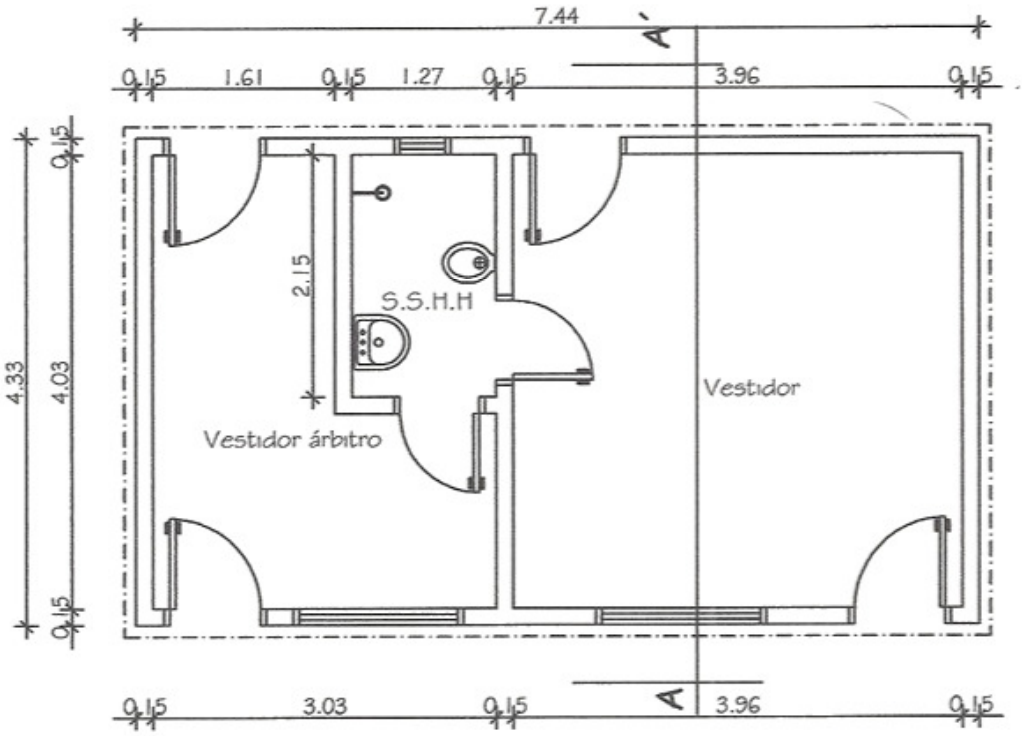

PLANTA

Esc _____ 1:75

GOBERNACION DE PARAGUARI	VESTIDORES	L 1