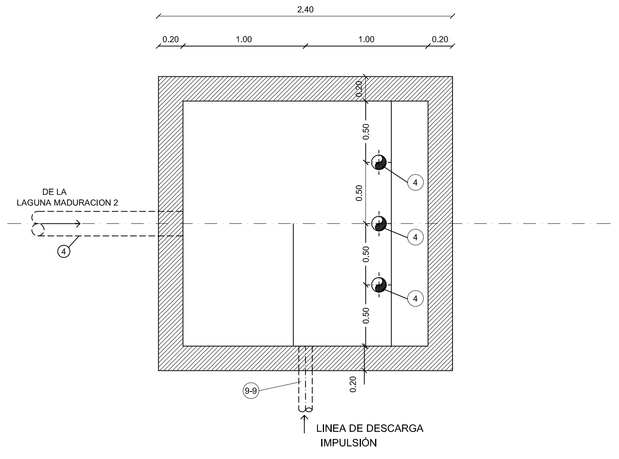

P L A N T A - POZO DE SUCCION

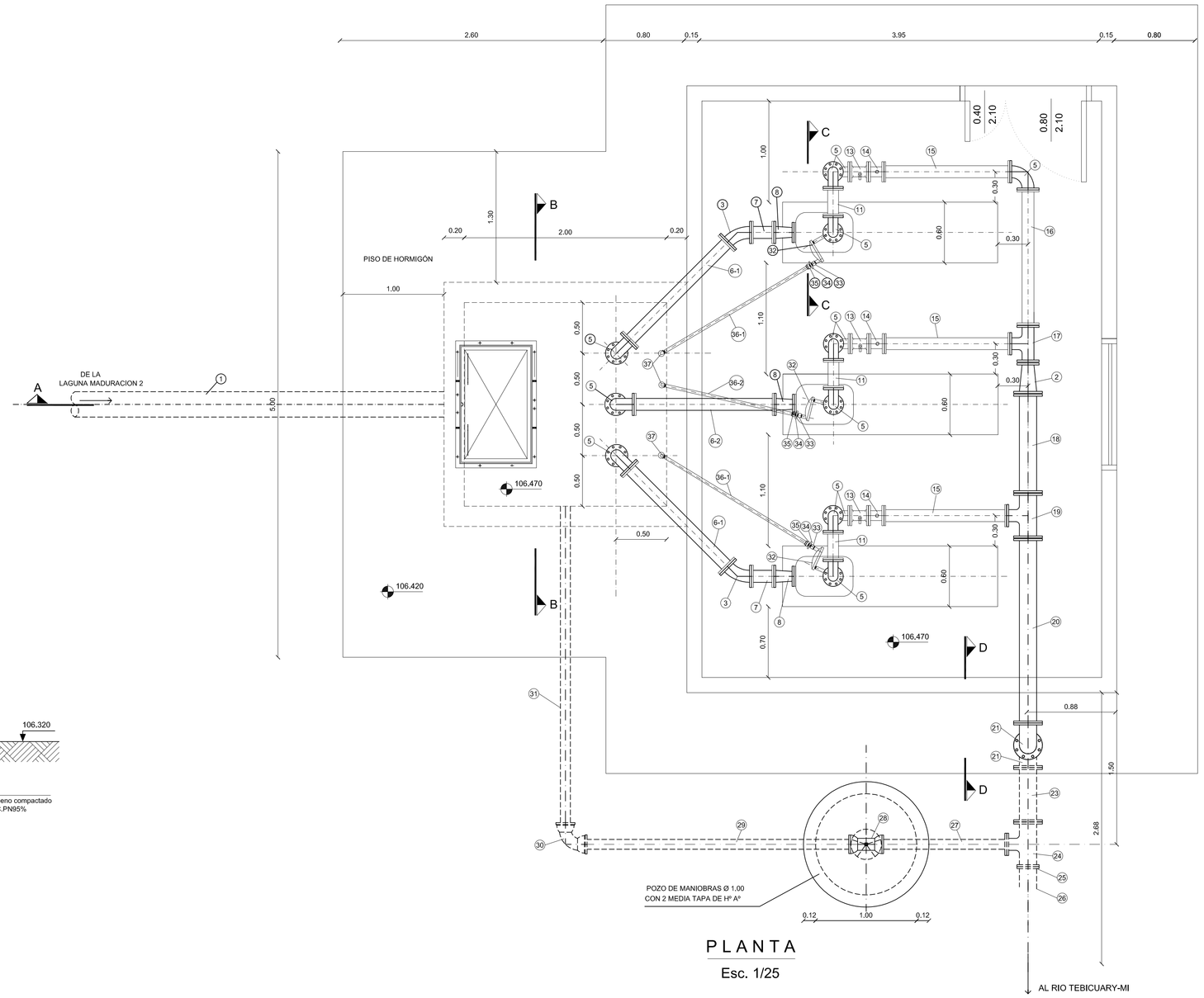

P L A N T A

Esc. 1/25

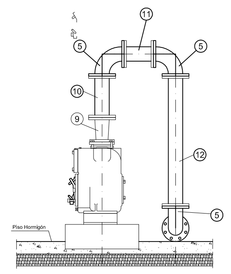

VISTA - C

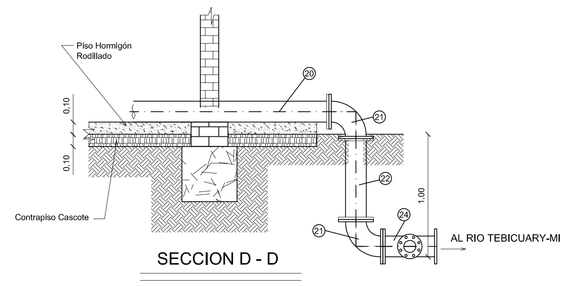

SECCION D - D

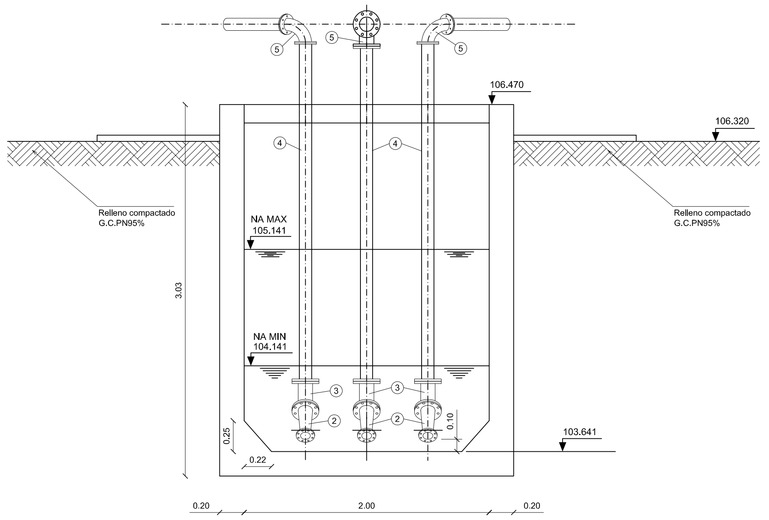

CORTE B-B

Esc. 1/25

REFERENCIAS

Ref.	Descripción	Dimensiones	Unid.	Cant.
1	Tubo PVC Norma 7362 -	250mm	unid.	1
2	Reducción concéntrica Hº F° c/ brida	150mm x 100mm	unid	4
3	Curva 45° Hº F° c/brida	100mm	unid	5
4	Tubo Hº F° K-9 x 2,67mts	100mm	unid	3
5	Curva 90° Hº F° c/ brida	100mm	unid	13
6-1	Tubo Hº F° K-9 x 1,33mts	100mm	unid	2
6-2	Tubo Hº F° K-9 x 1,35mts	100mm	unid	1
7	Tubo Hº F° K-9 x 0,18mts	100mm	unid	1
8	Reducción excéntrica Hº F° c/ brida	100mm x 80mm	unid	3
9	Reducción concéntrica Hº F° c/ brida	100mm x 80mm	unid	3
10	Tubo Hº F° K-9 x 0,30mts	100mm	unid	3
11	Tubo Hº F° K-9 x 0,25mts	100mm	unid	3
12	Tubo Hº F° K-9 x 1,02mts	100mm	unid	3
13	Válvula de retención horizontal Hº F° c/ brida	100mm	unid	3
14	Válvula exclusa Hº F° c/ brida	100mm	unid	3
15	Tubo Hº F° K-9 x 1,22mts	100mm	unid	3
16	Tubo Hº F° K-9 x 1,30mts	100mm	unid	1
17	Té Hº F° c/ brida	100mm x 100mm	unid	1
18	Tubo Hº F° K-9 x 0,93mts	150mm	unid	1
19	Té Hº F° c/ brida	150mm x 100mm	unid	1
20	Tubo Hº F° K-9 x 1,78mts	150mm	unid	1
21	Curva 90° Hº F° c/ brida	150mm	unid	2
22	Tubo Hº F° K-9 x 0,62mts	150mm	unid	1
23	Tubo Hº F° K-9 x 0,50mts	150mm	unid	1
24	Té Hº F° c/ brida	150mm x 80mm	unid	1
25	Bilrda de PVC	160 mm	unid	1
26	Tubo PVC soldable 6kg/cm²	200mm	mts	
27	Tubo Hº F° K-9 c/brida y J E x 1,27mts	80mm	unid	1
28	Válvula exclusa Hº F° JE-BB	80mm	unid	1
29	Tubo Hº F° K-9 c/brida y J E x 2,63mts	80mm	unid	1
30	Curva 90° Hº F° - J E	80mm	unid	1
31	Tubo Hº F° K-9 x 3,11mts	80mm	unid	3
32	Válvula de Aire sugún el fabricante del equipo de bombeo		unid	3
33	Unión universal de acero	1"	unid	3
34	Alma doble Hº Gº	1"	unid	3
35	Unión doble Hº Gº	1"	unid	3
36-1	Tubo de HºG° x 1,70mts	1"	unid	2
36-2	Tubo de HºG° x 1,31mts	1"	unid	1
37	Curva 90° Hº Gº	1"	unid	3
38	Tubo de HºG° x 2,33mts	1"	unid	1
39	Vacuómetro	___	unid	3
40	Manómetro	___	unid	3

ESTACION DE BOMBEO

Caudal del equipo	m³/h	37
Altura manométrica	mts.	30,0
Potencia estimada	HP	10
NPSH Instalación	mts.	6,85
Alt. succión	mts.	3,27
Velocidad de succión	m/s	1,21
r.p.m. de la bomba	r.p.m.	1750
Ø Rotor	pulgada	11"
Alt. máx. succión según Equipo	mts.	7,0
Rendimiento	%	58
Ø de PASO DE SÓLIDOS	pulgada	1"
Cant. de equipo	und.	2 + 1 R
Long. línea impulsión	mts.	3898
Diam. línea impulsión	mm.	200

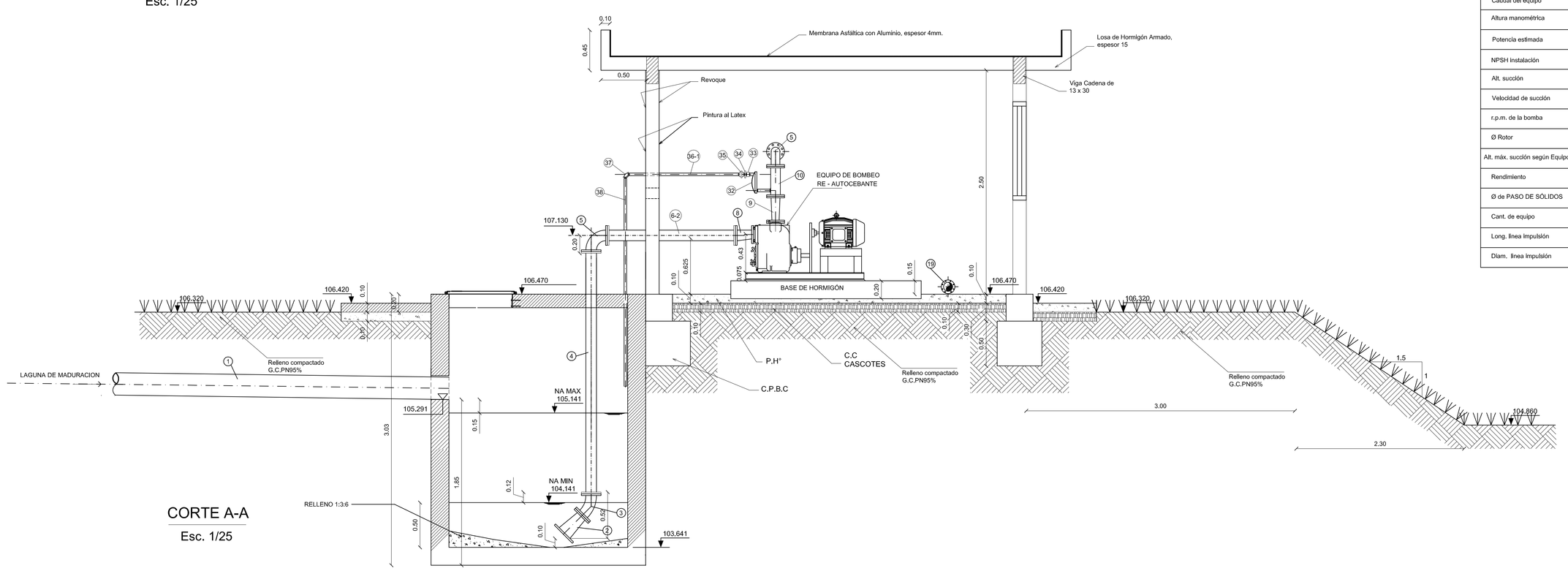

CORTE A-A

Esc. 1/25

CC CONTRAPISO DE CASCOTES
PH PISO DE HORMIGÓN ALISADO
C.P.B.C CIMIENTO DE PIEDRA BRUTA COLOCADA

MERCOSUL — MINISTERIO DE SALUD PÚBLICA Y BIENESTAR SOCIAL — SENASA — MERCOSUR

MINISTERIO DE SALUD PUBLICA Y BIENESTAR SOCIAL
SERVICIO NACIONAL DE SANEAMIENTO AMBIENTAL

CAPS CONSORCIO DE AGUA POTABLE Y SANEAMIENTO: OCSA, OP, ESUCO CONTROL

LICITACIÓN PÚBLICA INTERNACIONAL LPI Nº 02/2009-FOCEM
"Construcción de Sistemas de Alcantarillado Condominial en las Ciudades de Iburbo y Caazapá", CONTRATO Nº 13/2009

Proyecto Construccion y Mejoramiento de Sistemas de Agua Potable y Saneamiento Basico en Pequeñas Comunidades Indigenas del Pais. SENASA - FOCEM

SISTEMA DE ALCANTARILLADO SANITARIO

Planta de tratamiento de desague cloacal

Planta y Cortes: Estación de Bombeo del Emisario

FECHA	05/2011	ESCALA	1:25	Nº DE PLANO
DIBUJO	CAPS			EBE-01/05