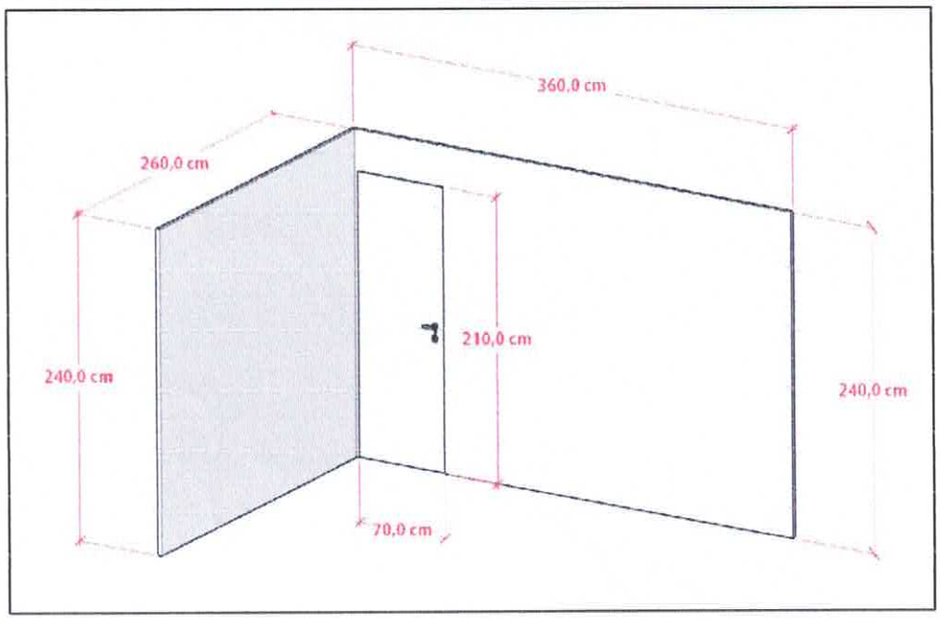


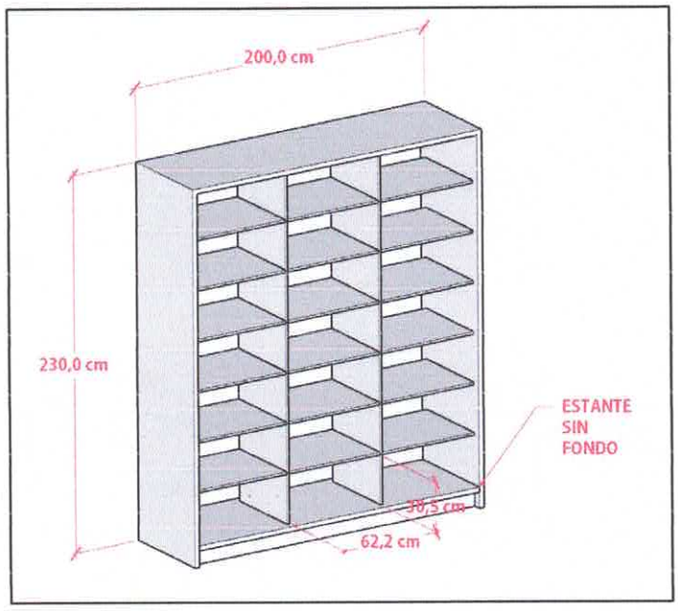


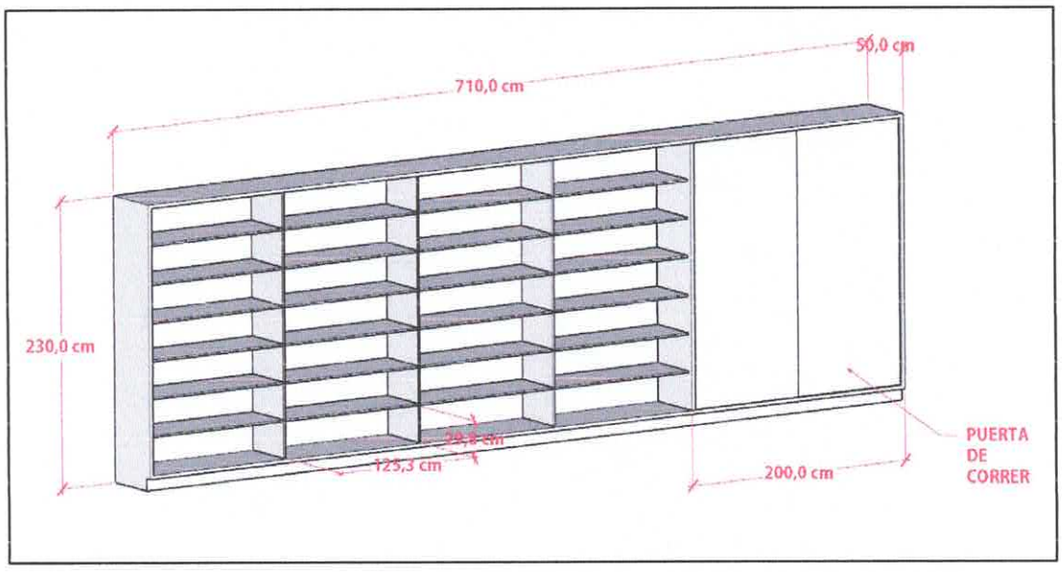


PROYECTO DE MOBILIARIO

FARMACIA SOCIAL

EDUARDO ISAAC CUEVAS FLEITAS
Reg.Prof M.O.P.C N° 4.716

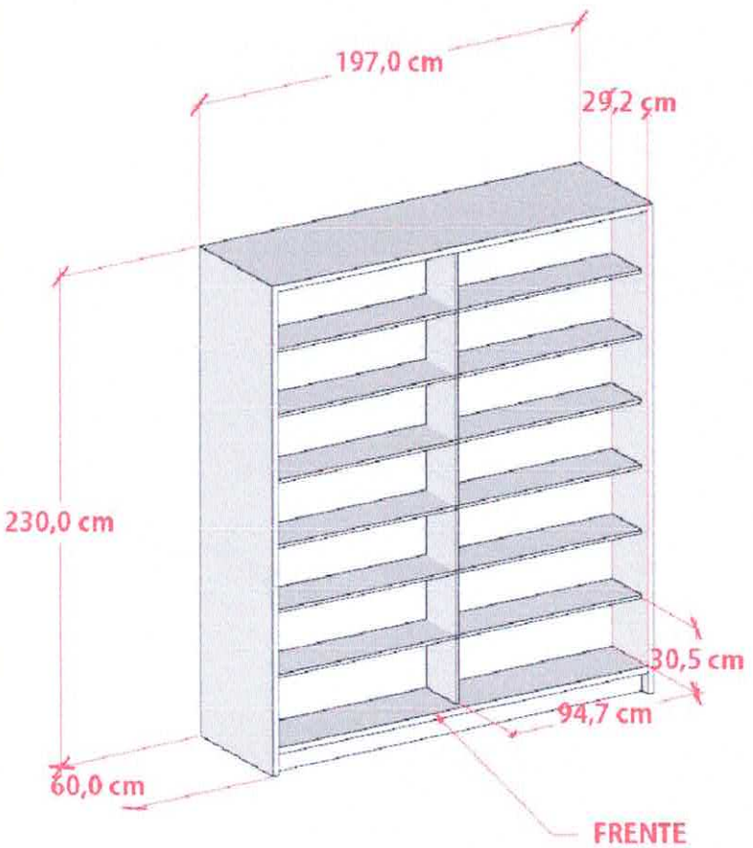


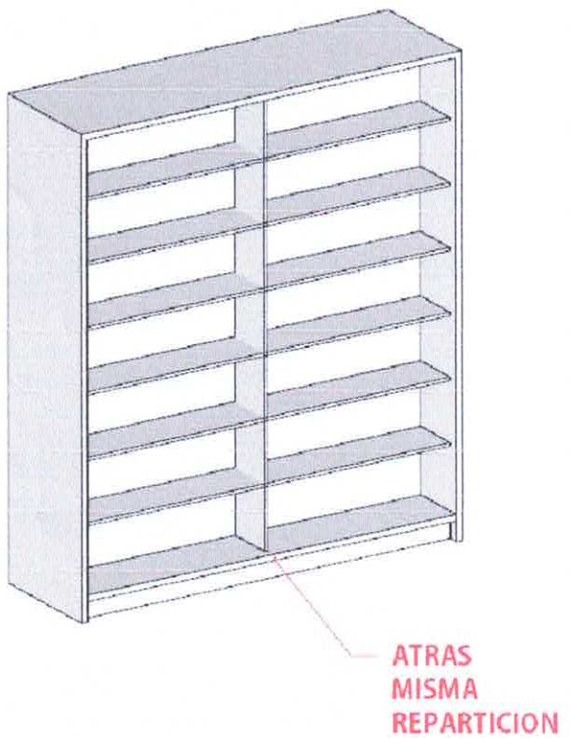


PROYECTO DE MOBILIARIO

FARMACIA SOCIAL

EDUARDO ISAAC CUEVAS FLEITAS
Reg.Prof M.O.P.C N° 4.716

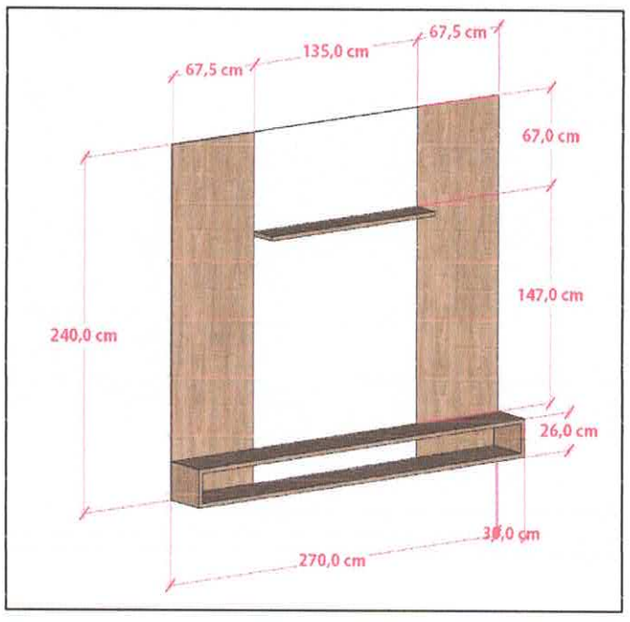


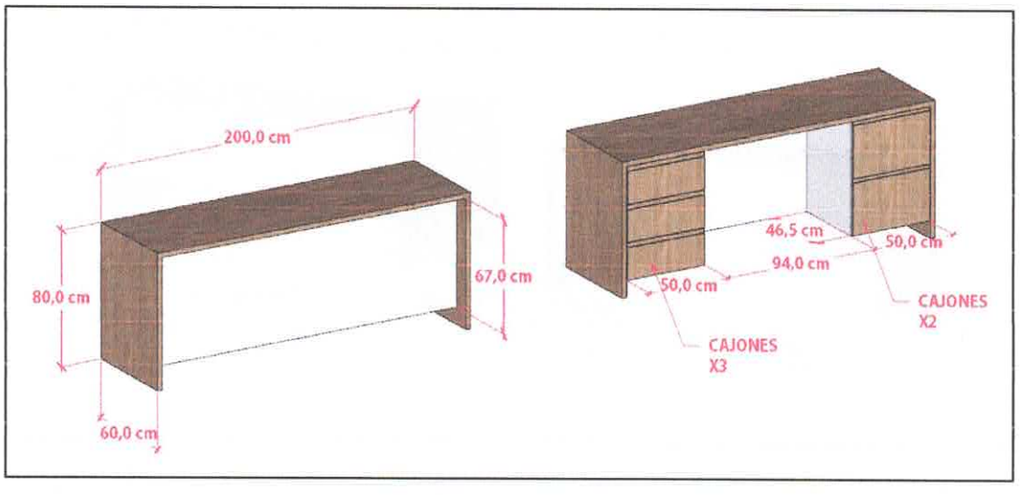


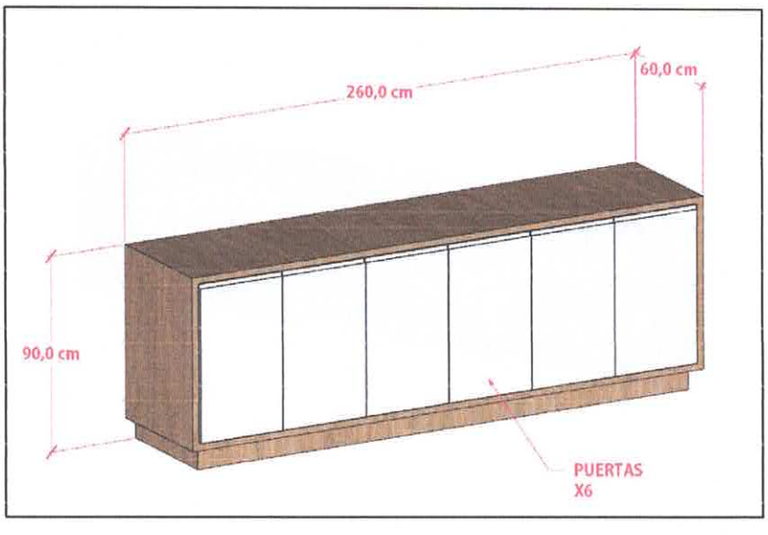


PROYECTO DE MOBILIARIO

FARMACIA SOCIAL

EDUARDO ISAAC CUEVAS FLEITAS
Reg.Prof M.O.P.C N° 4.716

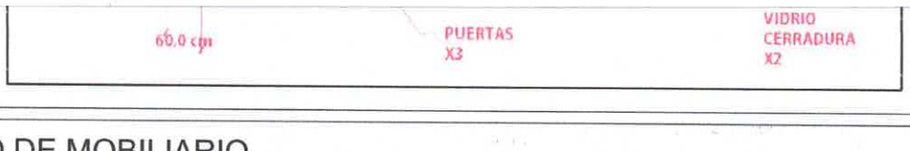


PROYECTO DE MOBILIARIO

farmacia social mobiliario
Escribe una descripción para tu mapa.
Leyenda
farmacia social mobiliario
EDUARDO ISAAC CUEVAS FLEITAS
Reg.Prof M.O.P.C N° 4.716
Google Earth
Image © 2023 Maxar Technologies
N
100 m