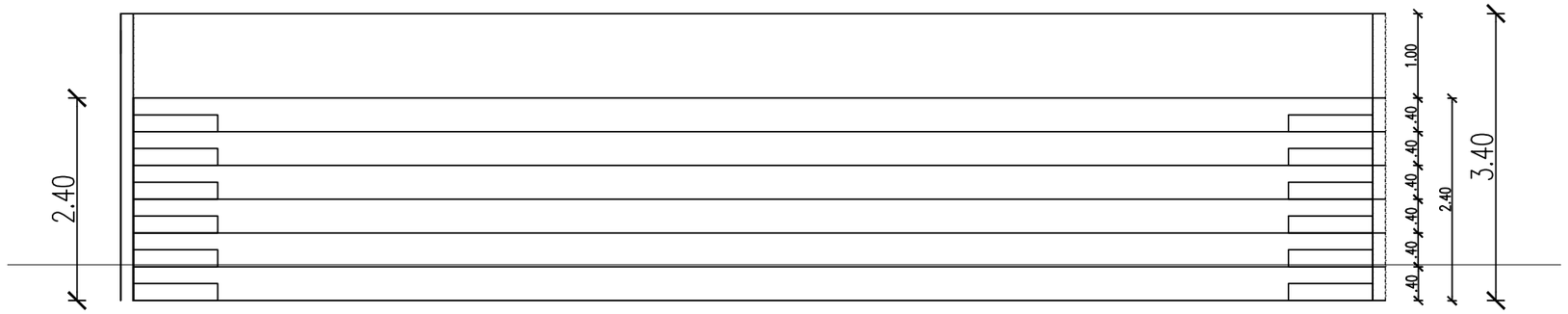

VISTA FRONTAL DE ESTRUCTURA DE Hº Aº DE GRADERIA
ESCALA 1:75

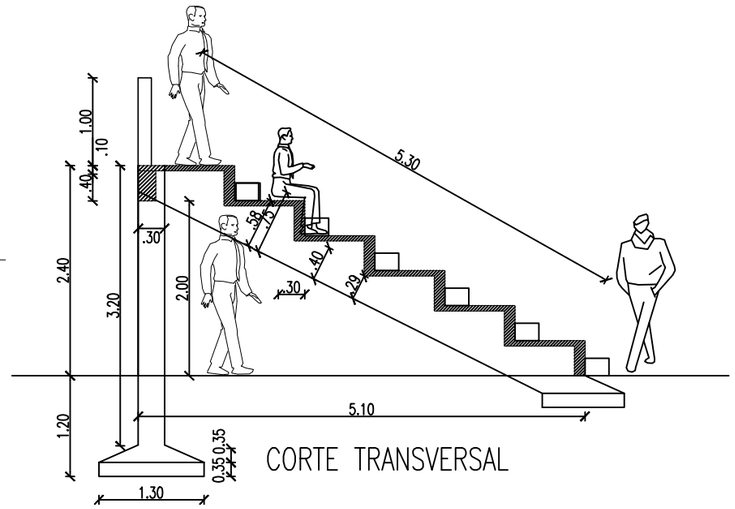

CORTE TRANSVERSAL

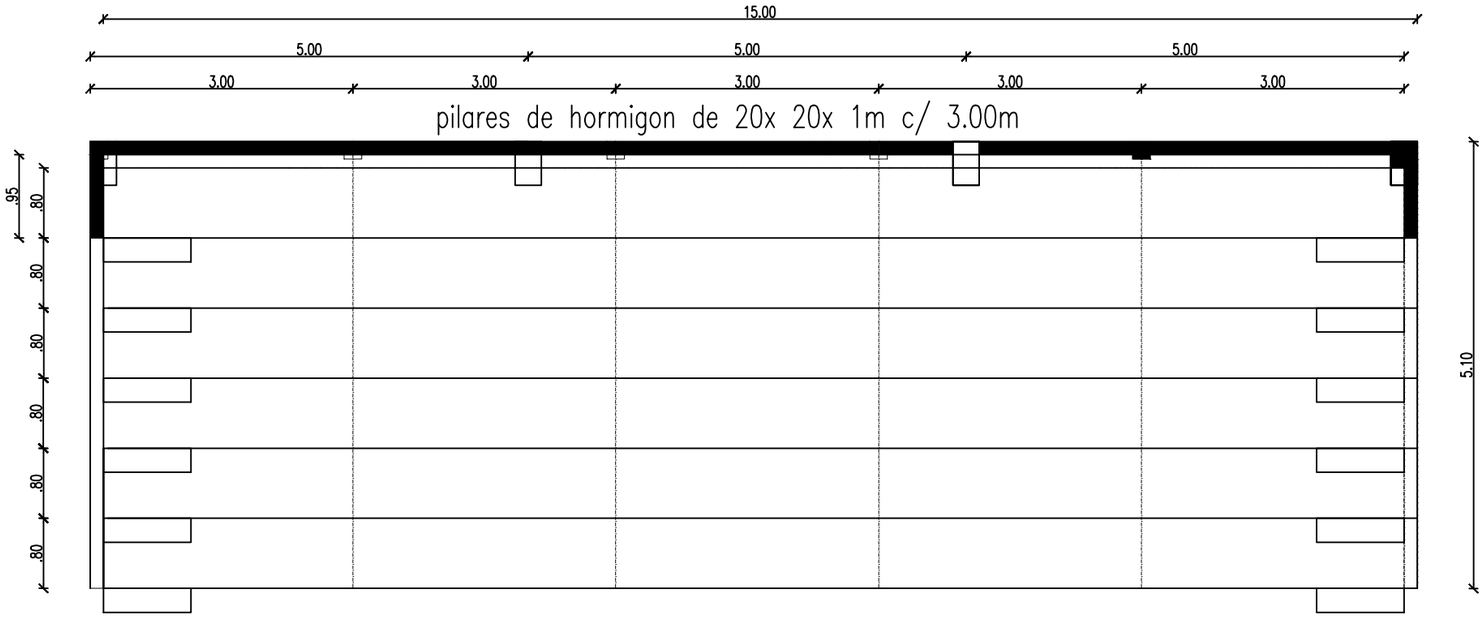

PLANTA DE ESTRUCTURA DE Hº Aº DE GRADERIA
VISTA DE NIVEL + 2.40
GRADERIAS
ESCALA 1:75

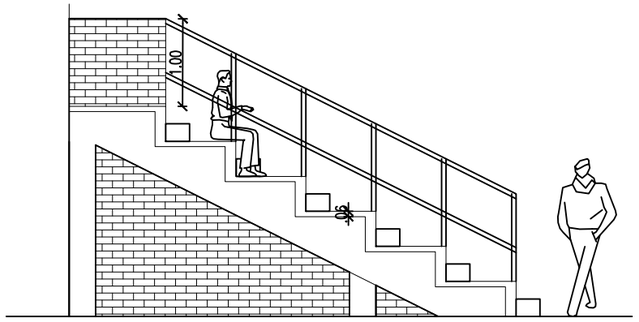

FACHADA LATERAL ESTE
ESCALA 1:75

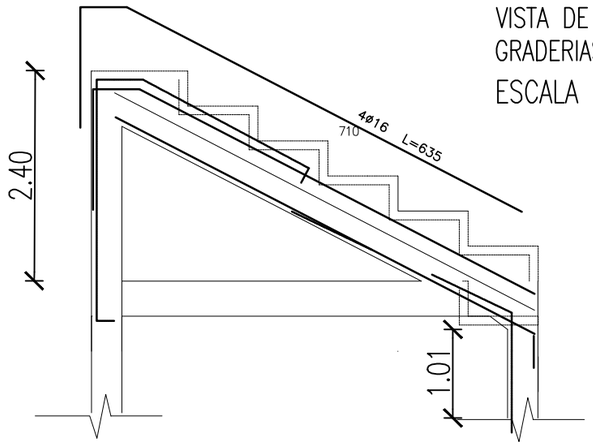

SECRETARIA DE OBRAS PUBLICAS Y TRANSPORTE	
OBRA: Construcción de Graderia en Tinglado Comunitario	UBICACIÓN: Paso Guembe
Comité de Productores de Paso Guembe	DISTRITO: Trinidad
PROYECTO: GOBERNACION DE ITAPÚA	
DIRECC. TECNICA: Ing. Luis María Larré	
SUP. A CONSTRUIR: 125 mts2	

Ing. Luis María Larré
Secretario de Obras Públicas y Transporte