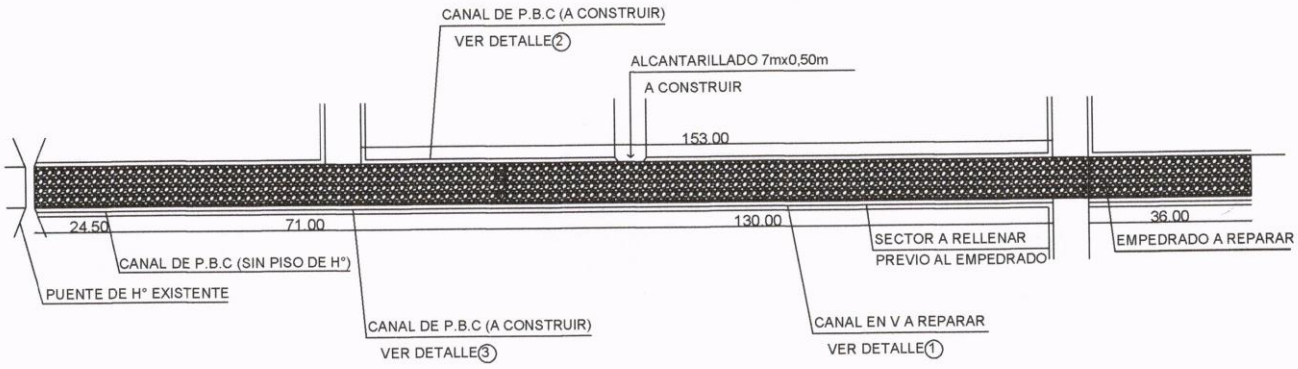

ARQ. MARCELO A. DUFFY
Director Infraestructura Pública y Servicios
Municipalidad de Capiata

MUNICIPALIDAD DE CAPIATA
INFRAESTRUCTURA PUBLICA Y SERVICIOS

OBRA: CONSTRUCCIÓN DE CANAL A CIELO ABIERTO	LUGAR: CIA 5a. YATAITY	DISTRITO: CAPIATA.	2017	NM
MUNICIPALIDAD DE CAPIATA.	BARRIO: DON LUIS I	DEPTO DE INFRAESTRUCTURA PUBLICA Y SERVICIOS.		

MUNICIPALIDAD DE CAPIATA

DIRECCION DE INFRAESTRUCTURA PUBLICA Y SERVICIOS

DISEÑO DE CANAL A CIELO ABIERTO

OBRA: CANAL A CIELO ABIERTO

CÑIA 5ª, B° DON LUIS 1 ,COMISIÓN DE FOMENTO URBANO DIVINO NIÑO JESÚS

DETALLE 1 CANAL DE P.B.C A CONSTRUIR	Lamina N° DC - 01	Escala 1/20
FECHA :FEBRERO 2017		

CORTE TRANSVERSAL

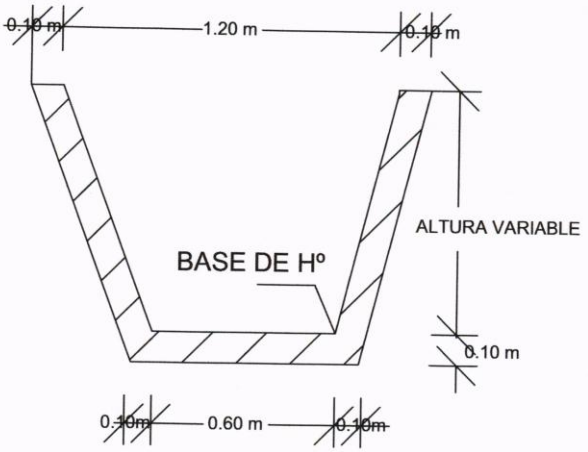

MUNICIPALIDAD DE CAPIATA · INFRAESTRUCTURA PUBLICA Y SERVICIOS ·

ARQ. MANOLO A.
Director Infraestructura Pública
Municipalidad

MUNICIPALIDAD DE CAPIATA

DIRECCION DE INFRAESTRUCTURA PUBLICA Y SERVICIOS

DISEÑO DE CANAL A CIELO ABIERTO

OBRA: CANAL A CIELO ABIERTO

CÑIA 5ª, Bº DON LUIS 1 ,COMISIÓN DE FOMENTO URBANO DIVINO NIÑO JESÚS

DETALLE 2 CANAL DE P.B.C A CONSTRUIR	Lamina N° DC - 02	Escala 1/20
FECHA :FEBRERO 2017		

CORTE

CANAL DE MAMPOSTERIA DE PIEDRA

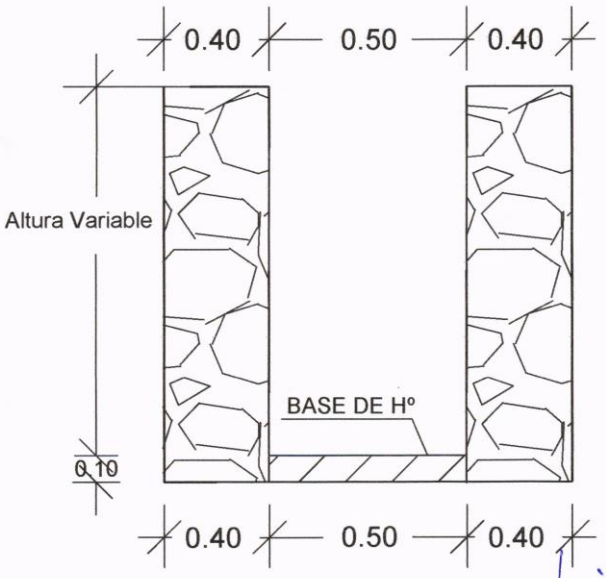

MUNICIPALIDAD DE CAPIATA · DIRECCION DE INFRAESTRUCTURA PUBLICA Y SERVICIOS

ARQ. MANCUSO A. D.
Director Infraestructura Pública
Municipalidad de Capiata

MUNICIPALIDAD DE CAPIATA

DIRECCION DE INFRAESTRUCTURA PUBLICA Y SERVICIOS

DISEÑO DE CANAL A CIELO ABIERTO

OBRA: CANAL A CIELO ABIERTO

CÑIA 5ª, B° DON LUIS 1 ,COMISIÓN DE FOMENTO URBANO DIVINO NIÑO JESÚS

DETALLE 3 CANAL DE P.B.C A CONSTRUIR	Lamina N° DC - 03	ESCALA 1/30
FECHA :FEBRERO 2017		

CORTE

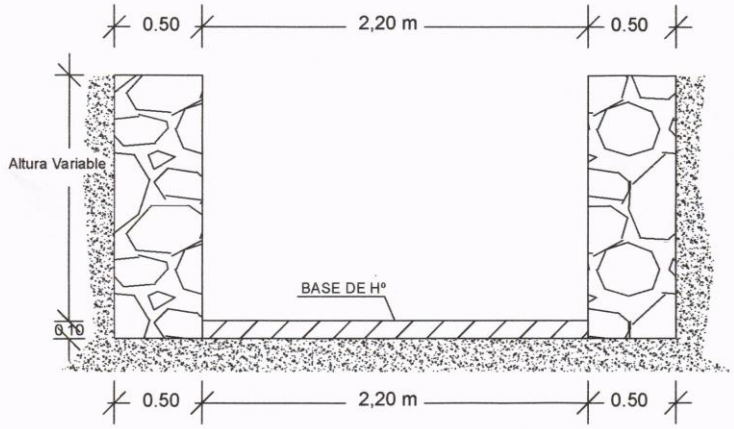

MUNICIPALIDAD DE CAPIATA · INFRAESTRUCTURA PUBLICA Y SERVICIOS ·

ARQ. MANOL
Director Infraestruct.
Municipalid.

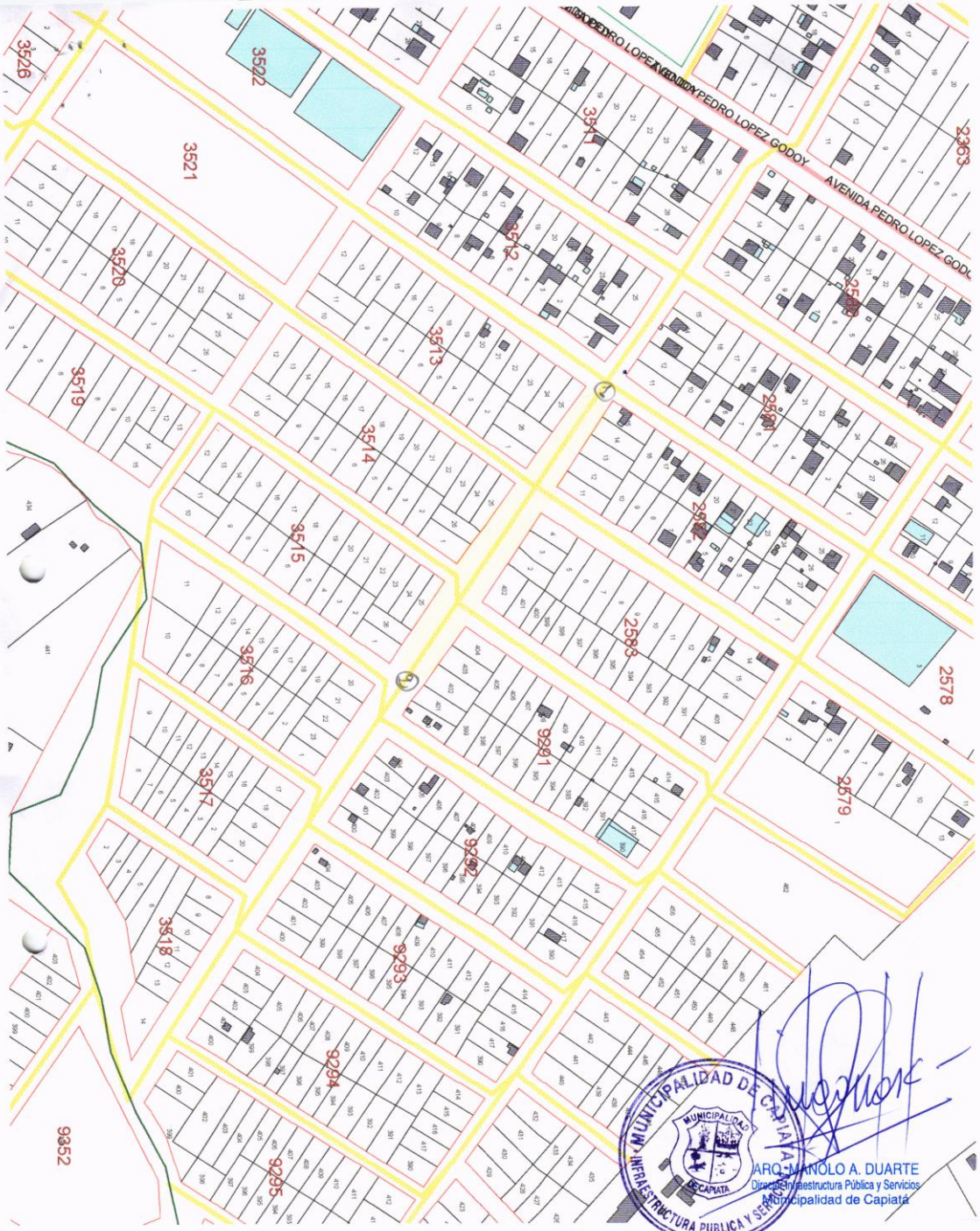

MUNICIPALIDAD DE CAPIATA
INFRAESTRUCTURA PUBLICA Y SERVICIOS
MUNICIPALIDAD DE CAPIATA

ARQ. MANOLO A. DUARTE
Director Infraestructura Pública y Servicios
Municipalidad de Capiatá

Punto 1
x = 453.809
y = 7.192.570

Punto 2
x = 453.987
y = 7.192.444