PLANOS

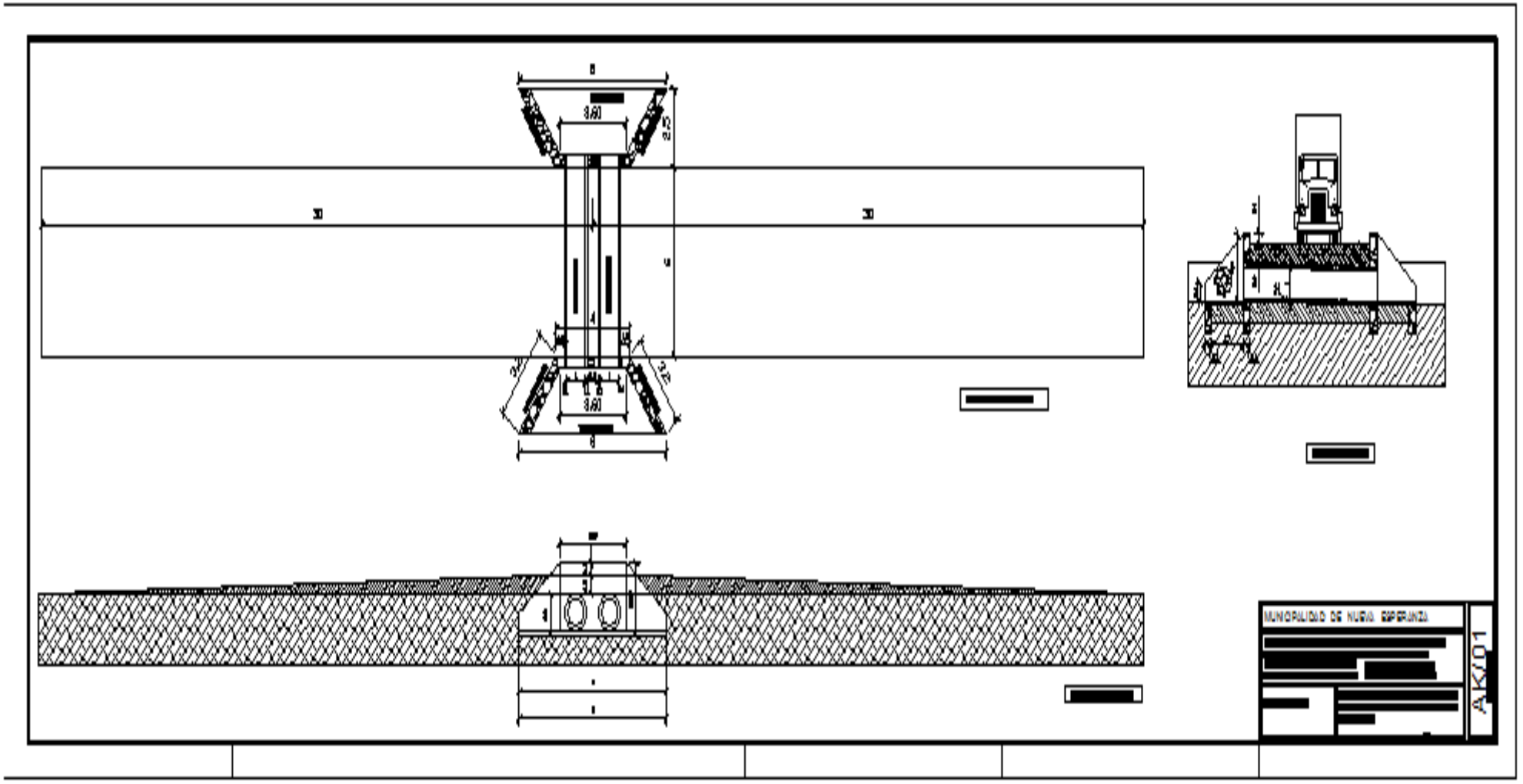

PLANOS

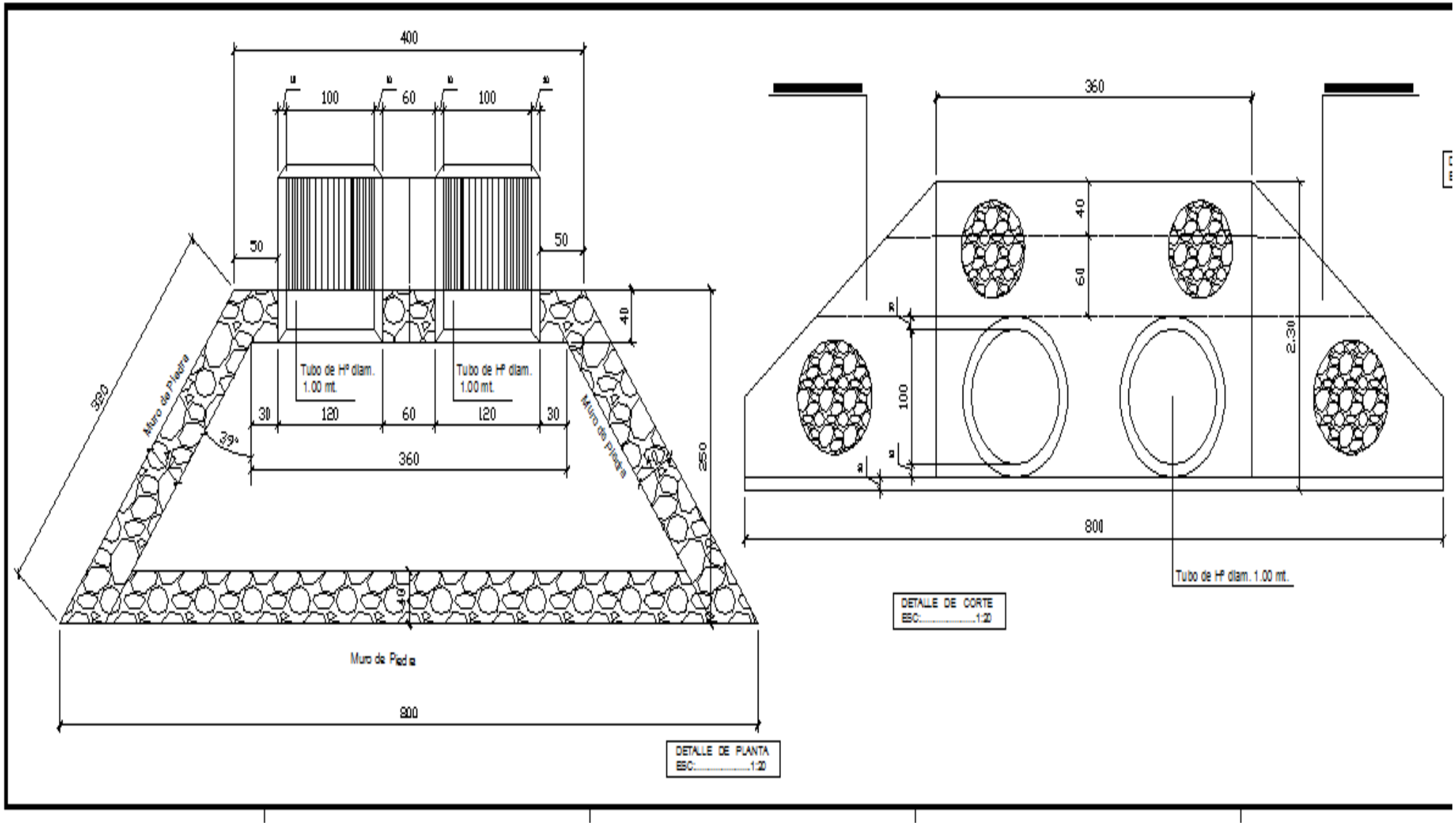
400
100
60
100
50
50
40
Tubo de Hº diam. 1.00 mt.
Tubo de Hº diam. 1.00 mt.
30
120
60
120
30
360
250
390
Muro de Piedra
39°
Muro de Piedra
Muro de Piedra
800
DETALLE DE PLANTA
ESC:.....1:20
360
40
60
100
2.30
800
Tubo de Hº diam. 1.00 mt.
DETALLE DE CORTE
ESC:.....1:20

PLANOS

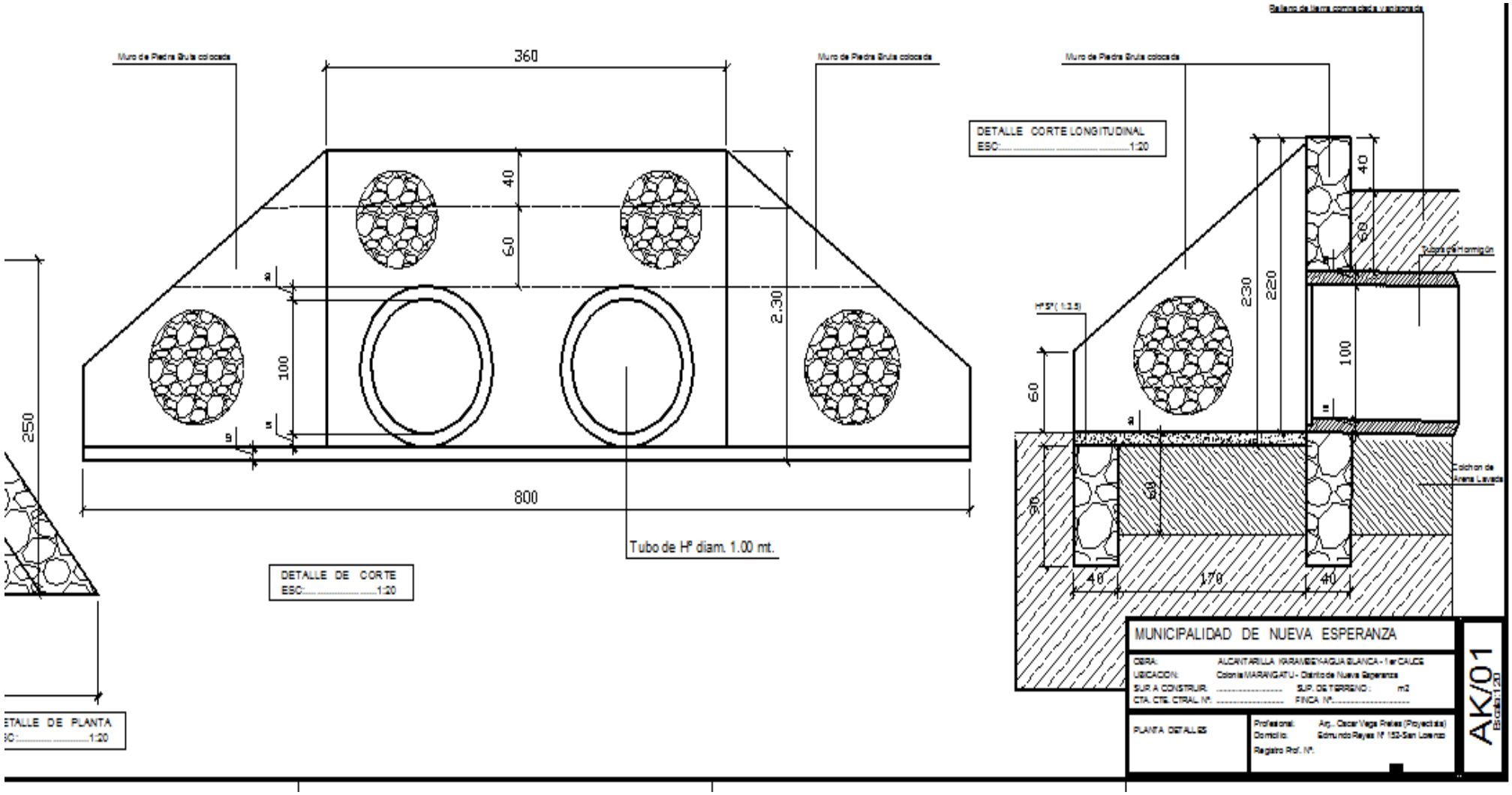

Muro de Piedra Bruta colocada
360
Muro de Piedra Bruta colocada
40
60
100
2.30
250
800
Tubo de Hº diam. 1.00 mt.
DETALLE DE CORTE
ESC:.....1:20
DETALLE DE PLANTA
ESC:.....1:20
DETALLE CORTE LONGITUDINAL
ESC:.....1:20
Muro de Piedra Bruta colocada
Tubos de Hormigón
Colchon de Arena Lavada
230
220
100
60
90
40
170
40
MUNICIPALIDAD DE NUEVA ESPERANZA
OBRA: ALCANTARILLA KARAMBEY-AGUA BLANCA - 1er CAUCE
UBICACION: Colonia MARANGATU - Distrito de Nueva Esperanza
SUP. A CONSTRUIR: ..... SUP. DE TERRENO: m2
CTA. CTE. CTRAL. Nº: ..... FINCA Nº:.....
PLANTA DETALLES
Profesional: Arq.. Oscar Vega Prates (Proyectista)
Domicilio: Edmundo Reyes Nº 152-San Lorenzo
Registro Prof. Nº:
AK/01
Escala:1:20

PLANOS

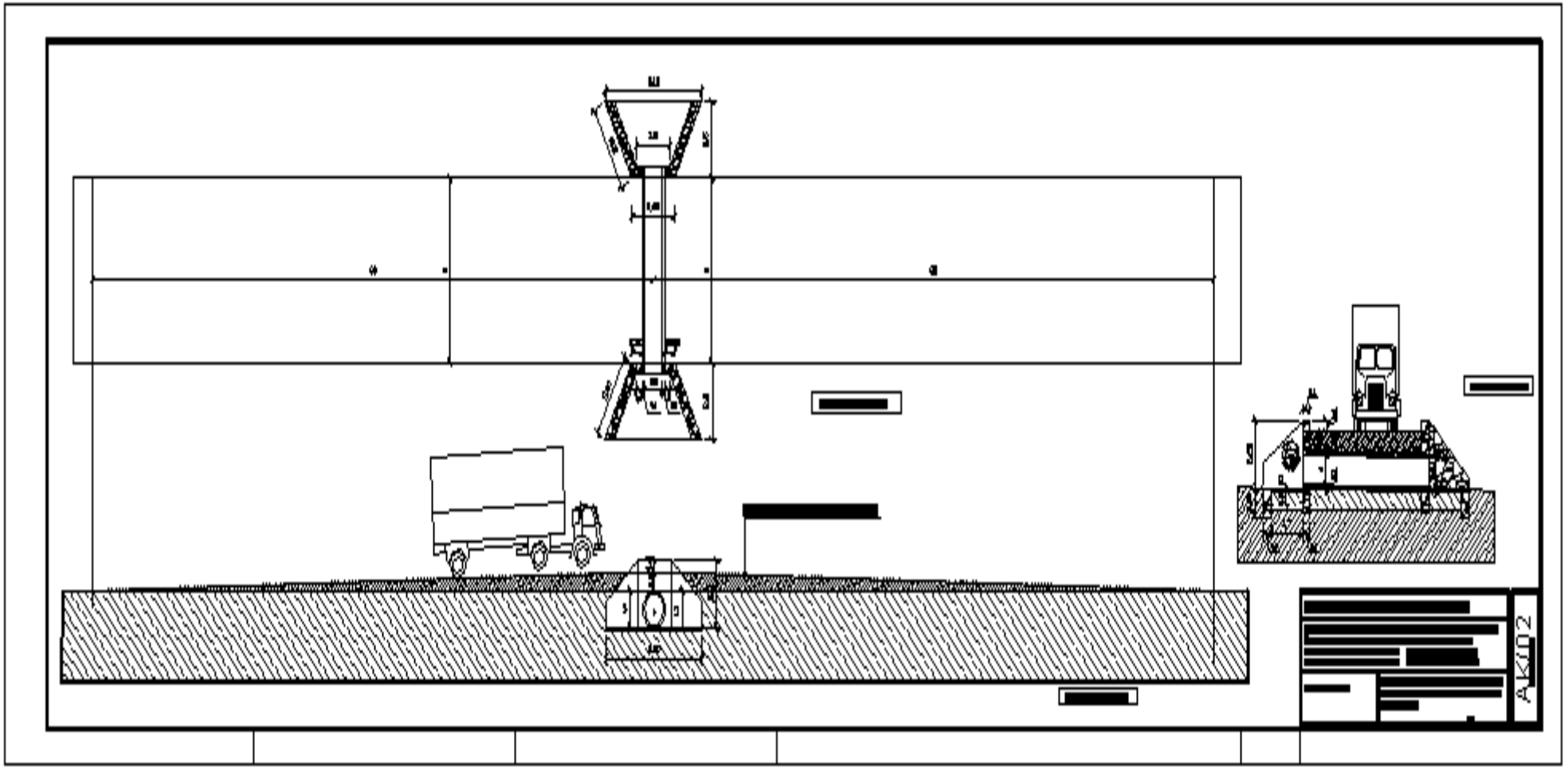

PLANOS

PLANOS

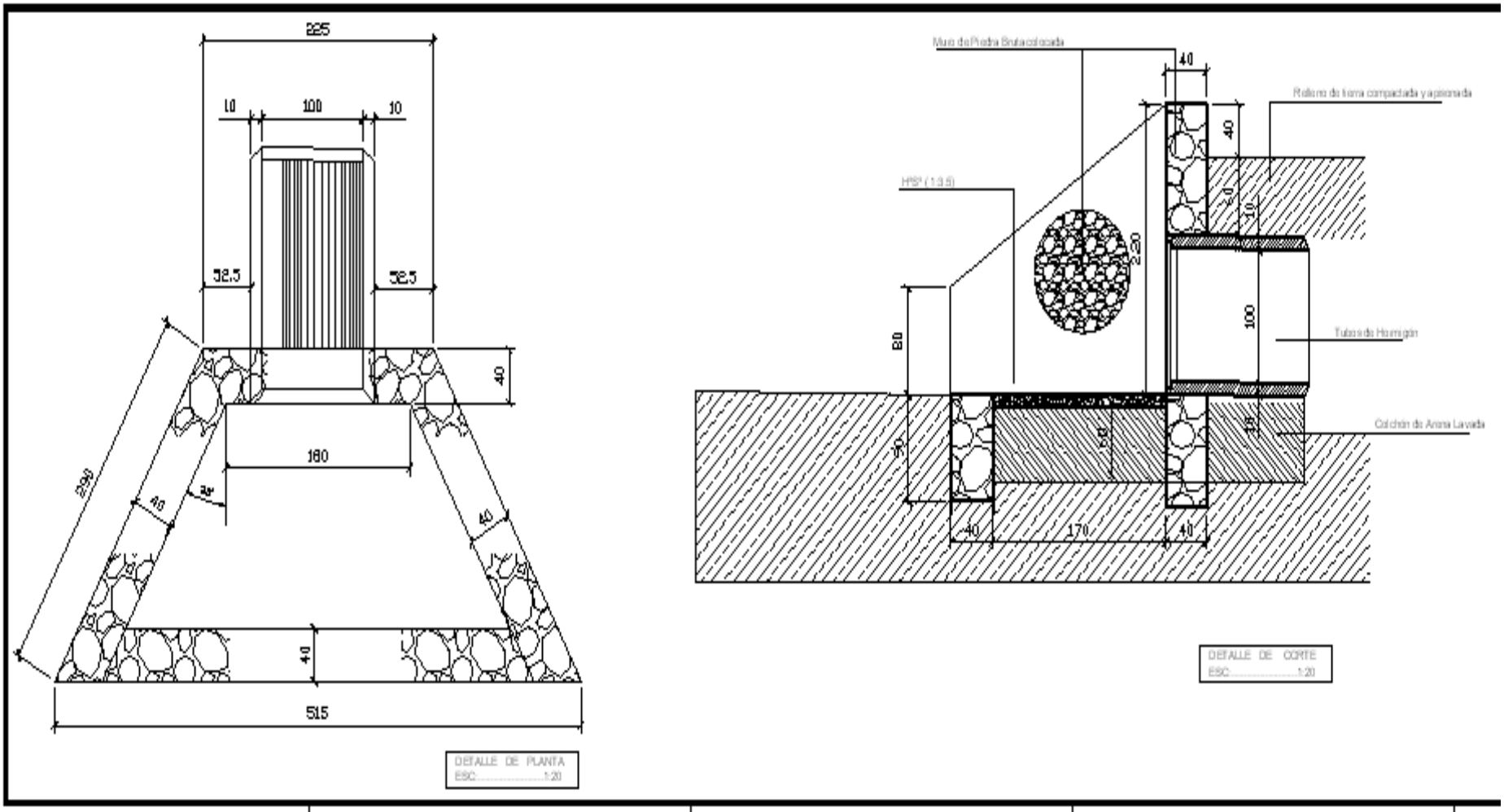
225
10
100
10
32.5
32.5
40
180
299
46
34°
40
40
515
DETALLE DE PLANTA
ESC.....1:20
Muro de Piedra Bruta colocada
40
Relleno de tierra compactada y apisonada
40
H°S° (1:3:5)
20
10
220
100
Tubos de Hormigón
80
Colchón de Arena Lavada
50
150
30
40
170
40
DETALLE DE CORTE
ESC.....1:20

PLANOS

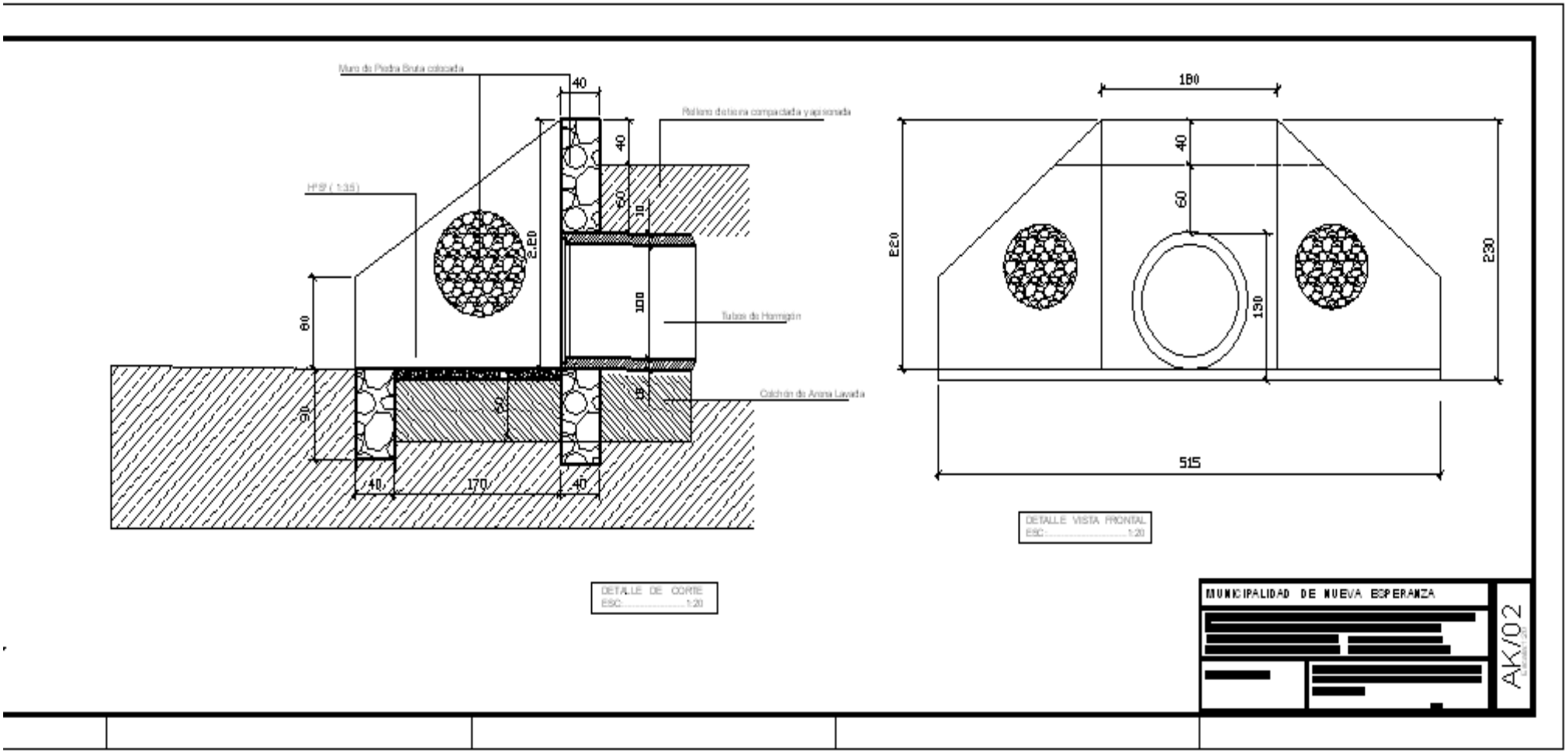

Muro de Piedra Bruta colocada
40
Relleno de tierra compactada y apisonada
H°S° (1:3.5)
40
60
10
2.20
100
Tubos de Hormigón
80
Colchón de Arena Lavada
90
60
15
40
170
40
DETALLE DE CORTE
ESC:.....1:20
180
40
60
220
230
130
515
DETALLE VISTA FRONTAL
ESC:.....1:20
MUNICIPALIDAD DE NUEVA ESPERANZA
[redacted]
[redacted]
AK/02