EMPEDRADO ACOSTA NU

MUNICIPALIDAD DE SALTO DEL GUAIRA DEPARTAMENTO DE CANINDEYÚ - PY		PROYECTO EMPEDRADO ACOSTA NU	PROYECTISTA: Arq. Porfiria A. F. Benitez REG.PROF.No. 1657	FECHA: MARZO DEL 2019 Arq. Porfiria A. Ferreira B. MOPC: 1657 CSJ: 3421 RUC: 1086222-2	Lamina No. 1

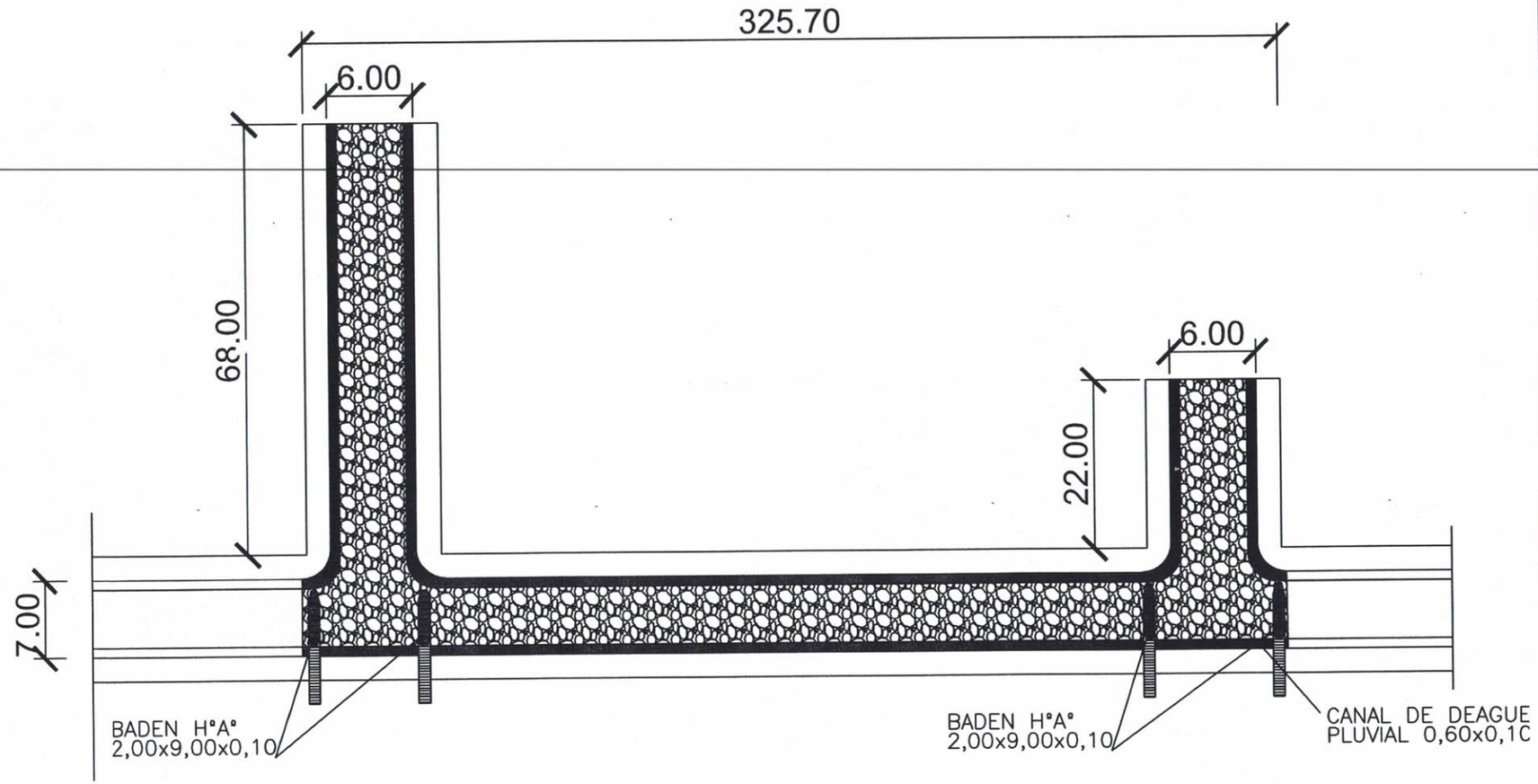

Arq. Porfiria A. Fariña B.
MOPC 1657
CI: 3421
RUC 1088622-2

MUNICIPALIDAD DE SALTO DEL GUAIRA DEPARTAMENTO DE CANINDEYÚ - PY		PROYECTO EMPEDRADO ACOSTA NU	PROYECTISTA: Arq. Porfiria A. F. Benitez REG.PROF.No. 1657	FECHA: FEBRERO 2019	Lamina No. 1

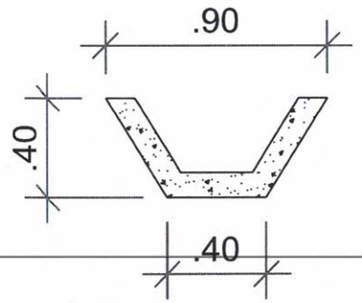

CORTE CANAL DESAGUE
Esc.: 1/25

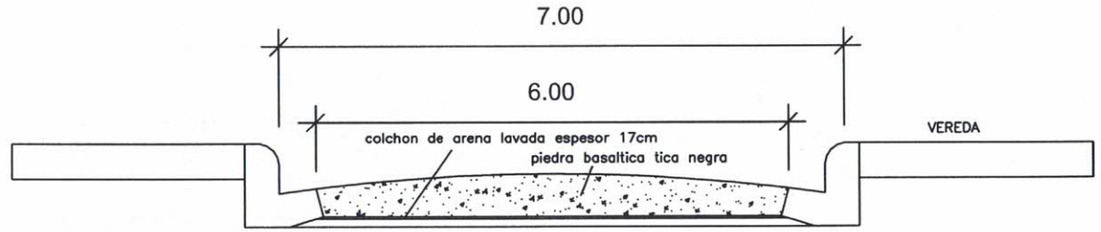

SECCION TRANSVERSAL
Esc.: 1/50

Canal em destaque
Ho. Ao FCK=18 MPA
con varillias de 6mm
Vol=0,05m3/ml

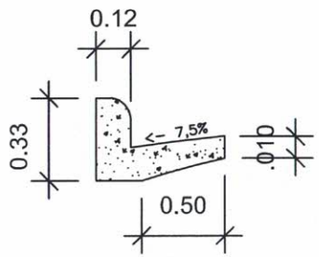

CORTE CANAL
Esc.: 1/25

Baden de Ho. Ao FCK=18 MPA
con varillias de 8mm
Vol=0,20m3/ml

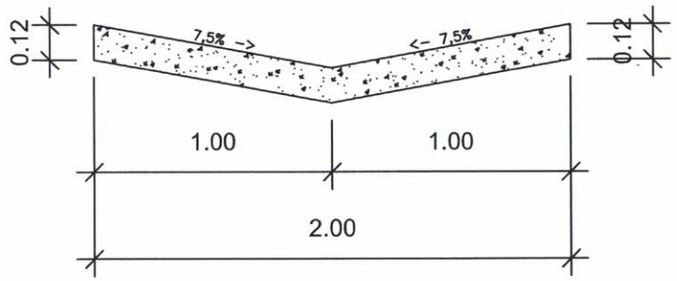

CORTE BADEN
Esc.: 1/25

Arq. Porfiria A. Fariña B.
MOPC: 1657
CSI: 3421
RUC:1088525-2

MUNICIPALIDAD DE SALTO DEL GUAIRA DEPARTAMENTO DE CANINDEYÚ - PY		PROYECTO EMPEDRADO ACOSTA NU	PROYECTISTA: Arq. Porfiria A. F. Benitez REG.PROF.No. 1657	FECHA: FEBRERO 2019	Lamina No. 1

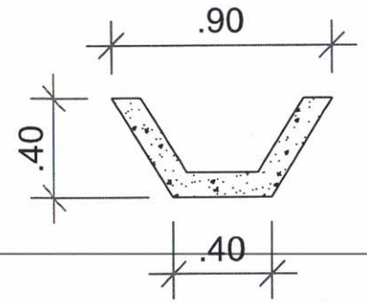

CORTE CANAL DESAGUE
Esc.: 1/25

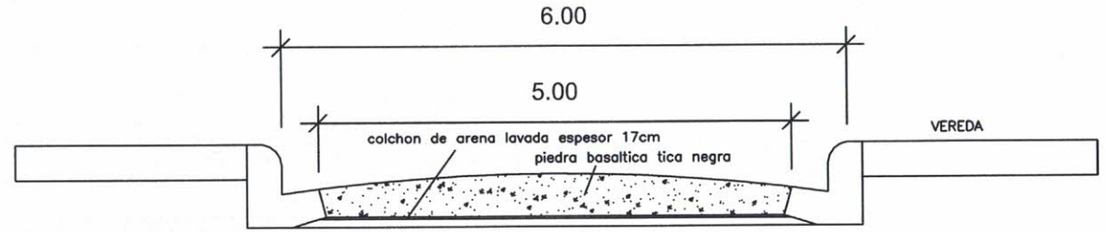

SECCION TRANSVERSAL
Esc.: 1/50

Canal em destaque
Ho. Ao FCK=18 MPA
con varillias de 6mm
Vol=0,05m3/ml

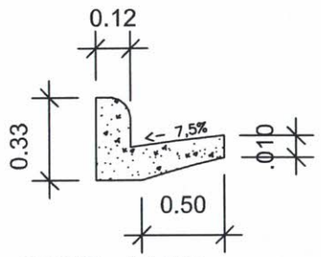

CORTE CANAL
Esc.: 1/25

Baden de Ho. Ao FCK=18 MPA
con varillias de 8mm
Vol=0,20m3/ml

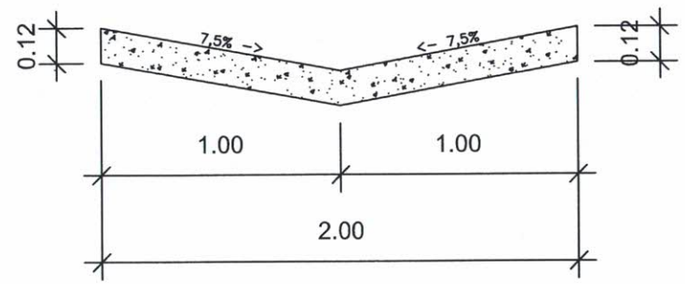

CORTE BADEN
Esc.: 1/25

MUNICIPALIDAD DE SALTO DEL GUAIRA DEPARTAMENTO DE CANINDEYÚ - PY		PROYECTO EMPEDRADO ACOSTA NU	PROYECTISTA: Arq. Porfiria A. F. Benitez REG.PROF.No. 1657	FECHA: FEBRERO 2019	Lamina No. 1

Arq. Porfiria A. Fariña B.
MUNC. 1657
OSS: 3421
RC: 1089622-2