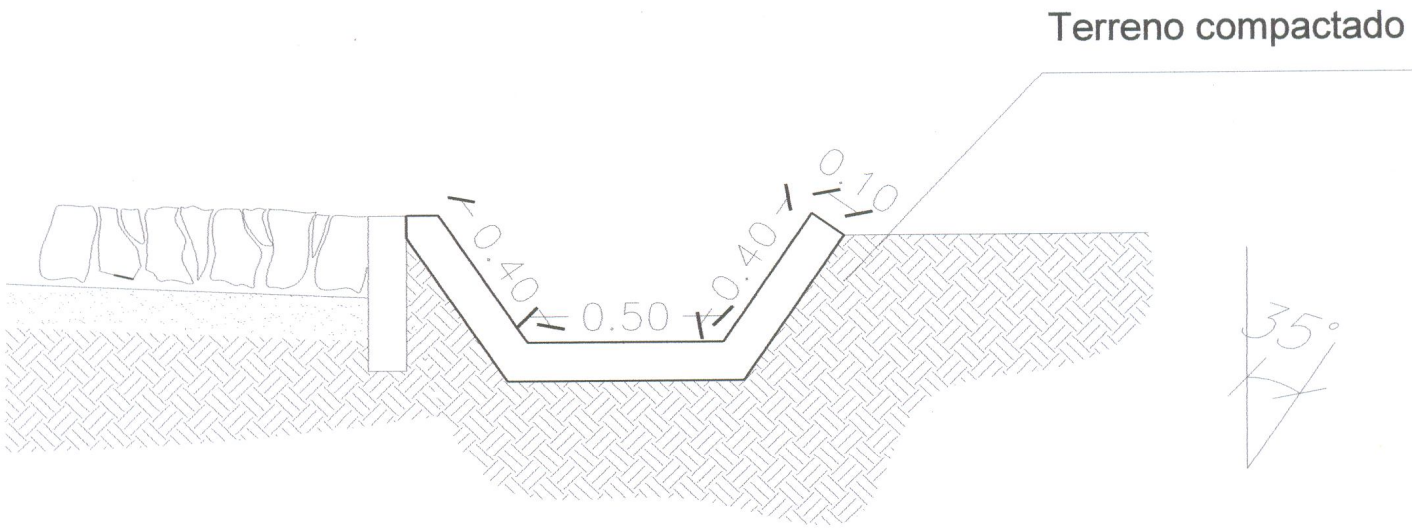

Detalle de Cuneta
Esc. 1:20

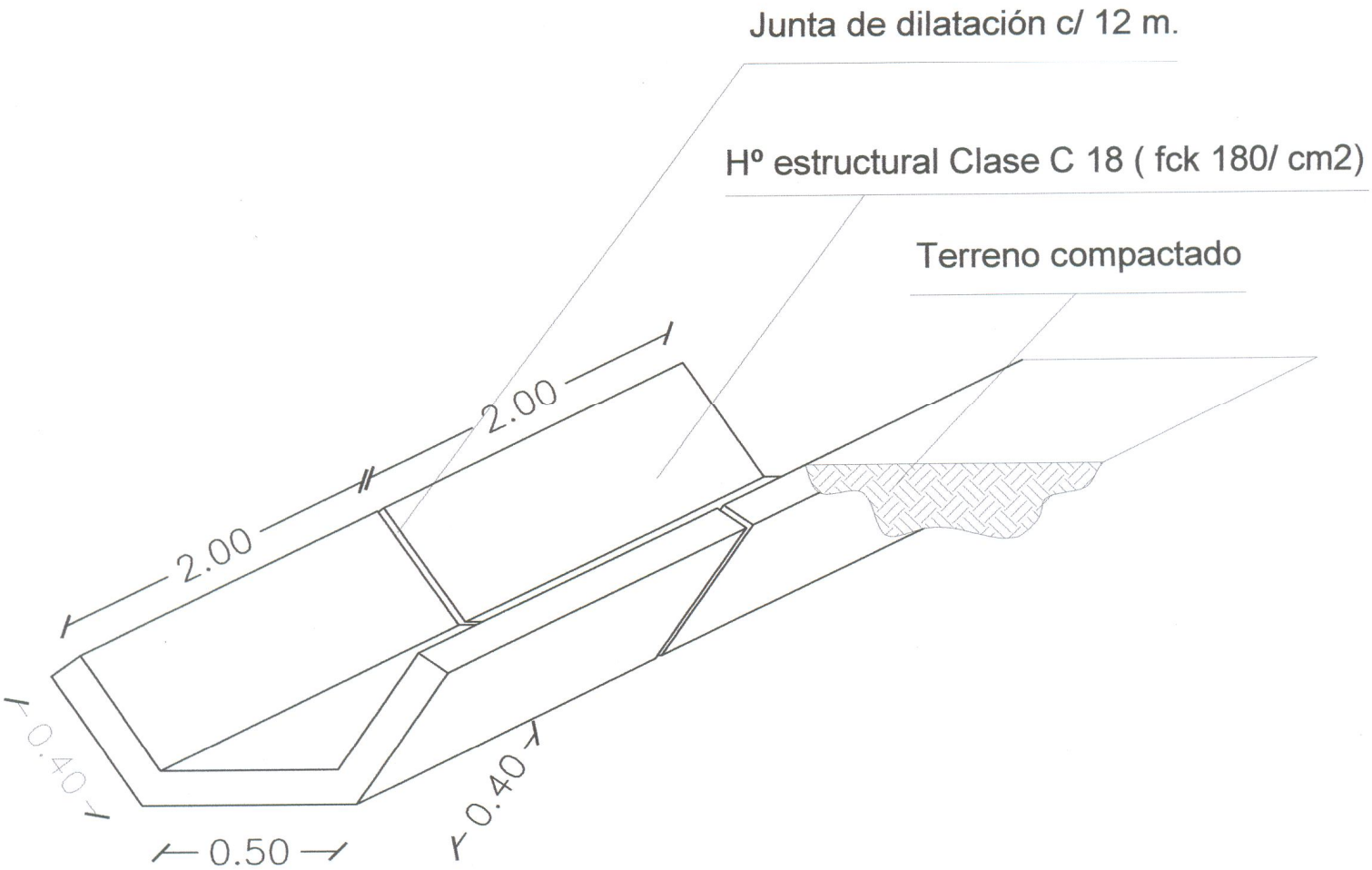

Axonometría de Cuneta
Esc. 1:20

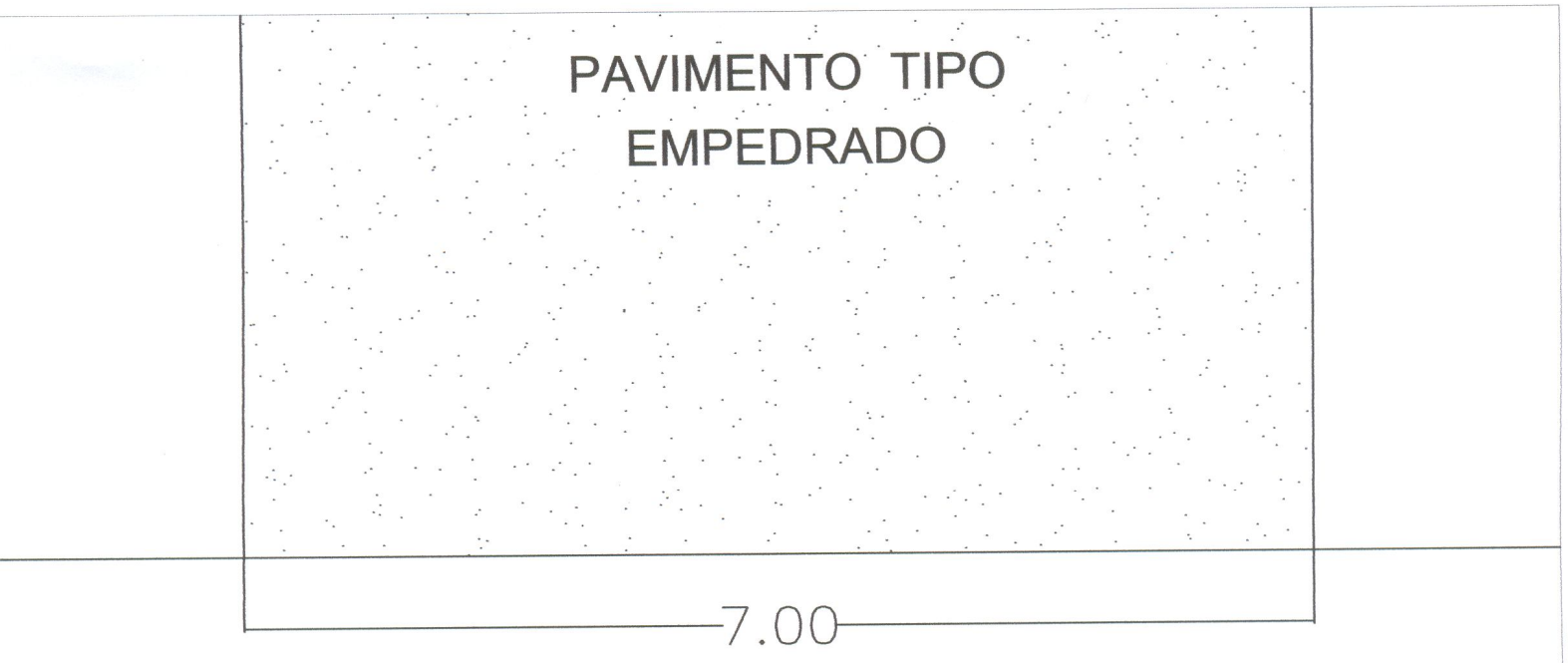

PAVIMENTO TIPO EMPEDRADO
PLANTA ARQUITECTONICA
ESCALA ———— 1: 50

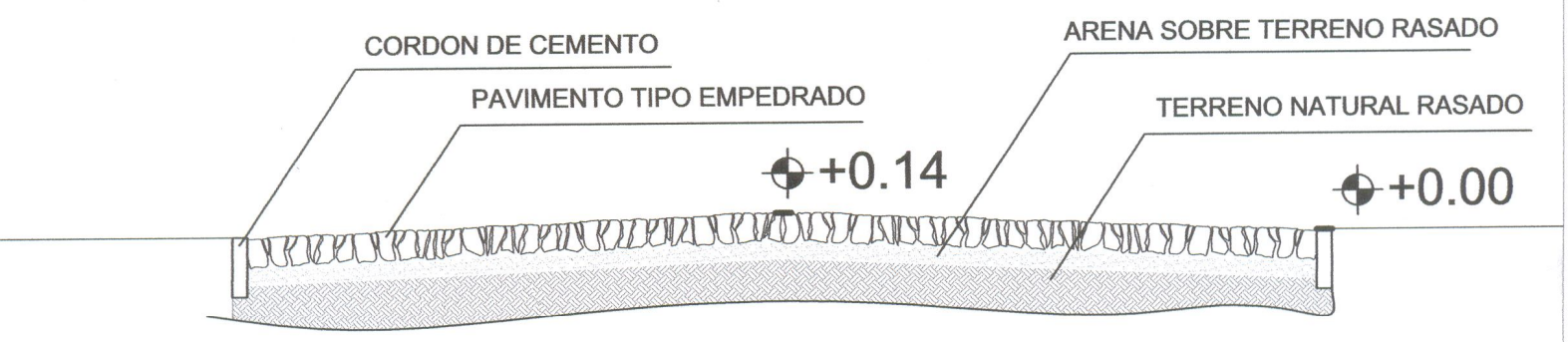

PAVIMENTO TIPO EMPEDRADO
CORTE TRANSVERSAL
ESCALA ———— 1: 50

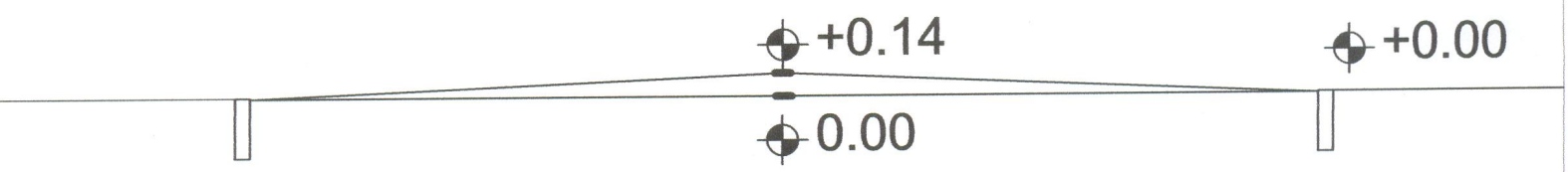

ESQUEMA DE CORTE
ESC.———— 1: 50