PLANTA DE CASETA

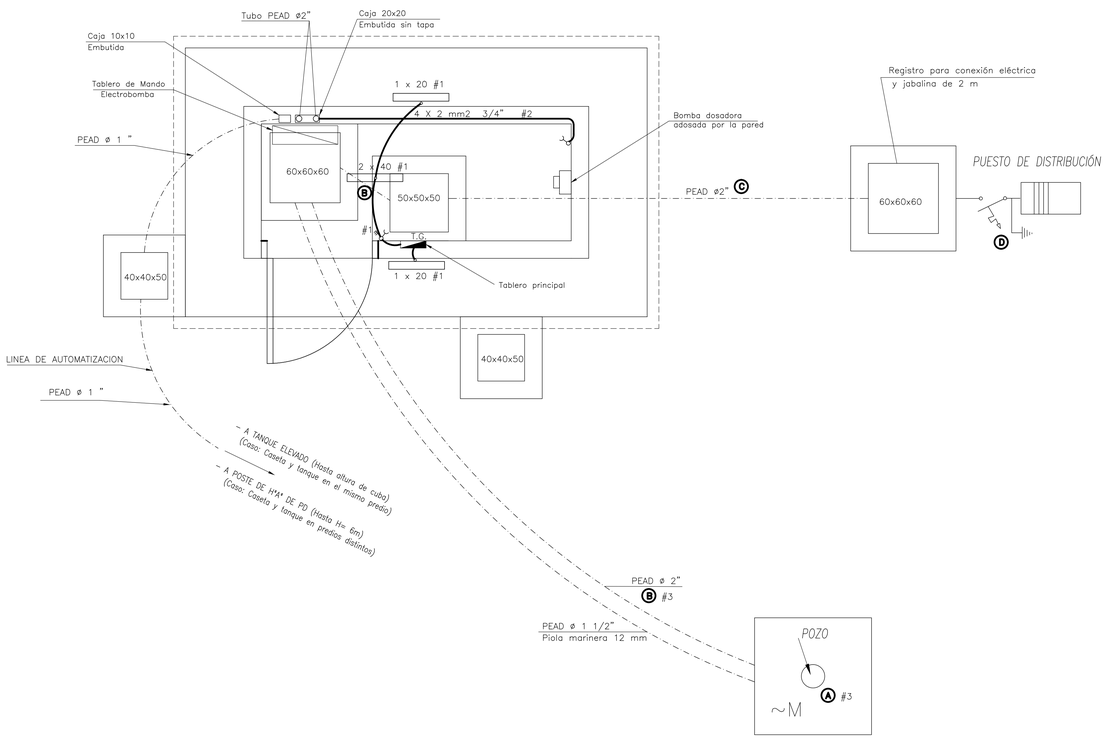

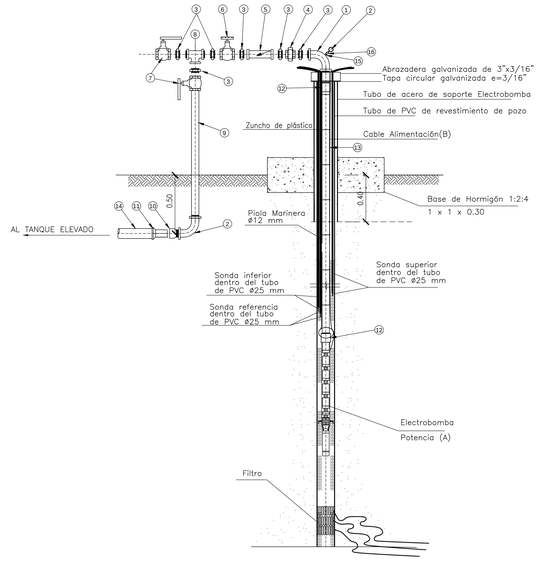

REFERENCIAS

REF.	PIEZAS	MATERIAL	DIAMETRO
1	Codo 90°	H°G°	2"
2	Manómetro	-	-
3	Alma doble	H°G°	2"
4	Unión doble	H°G°	2"
5	Válvula de retención horizontal	BRONCE	2"
6	Válvula exclusa	BRONCE	2"
7	Válvula esférica	BRONCE	2"
8	T de H° G°	H°G°	2"
9	Tubo Largo 1.50 m	H°G°	2"
10	Adaptador Liso - Rosca	PVC	60 mm x 2"
11	Reducción soldable	PVC	85x60
12	Transición de bronce tipo E	BRONCE	2"
13	Tubo eductor 16 kg /cm2 PEAD color azul	PEAD	2"
14	Tubo soldable 6 kg /cm2	PVC	85 mm
15	Unión sencilla soldada por el codo 90°	H°G°	1/2"
16	Válvula esférica	BRONCE	1/2"

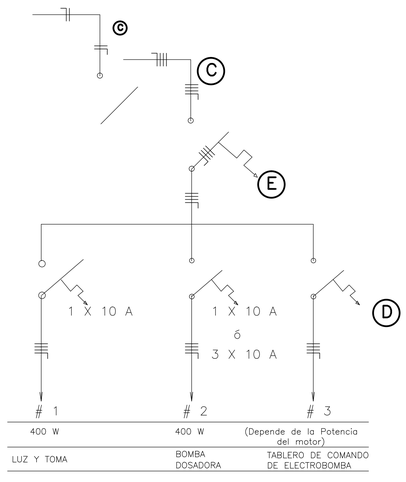

INSTALACIÓN TRIFÁSICA

A	B	C	D	E	F
1 - 2 HP	3 X 2 - 2"	3 X 4 + 1X 4 - 2"	15 A.	15 A.	15 A.
3 - 5,5 HP	3 X 4 - 2"	3 X 6 + 1X 4 - 2"	20 A	20 A	15 A
7,5 HP	3 X 6 - 2"	3 X 6 + 1X 4 - 2"	20 A	25 A	25 A
10 HP	3 X 6 - 2"	3 X 6 + 1X 4 - 2"	25 A	32 A	25 A
12,5 HP	3 X 6 - 2"	3 X 6 + 1X 4 - 2"	25 A	32 A	25 A
15 HP	3 X 6 - 2"	3 x 10 + 1x 6 - 2"	32 A	32 A	25 A
20 HP	3 x 10 - 2"	3 x 10 + 1x 16 - 2"	40 A	40 A	35 A
25 HP	3 x 10 - 2"	3 x 10 + 1x 16 - 2"	50 A	50 A	35 A
30 HP	3 x 16 - 2"	3 x 25 + 1x 16 - 2"	63 A	63 A	63 A

Notas:

Nota 1:Los valores (A,B,C,D y F) están indicados en el cuadro adjunto y dependen de la potencia de la bomba.

Nota 2 : Los ductos en los registros internos en la caseta deben entrar a través de curvas largas.

Nota 3: Los ductos de PEAD Ø 2" se conectan en una caja 10 x 10 bajo el tablero de mando. La caja 10 x10 no llevará tapa.

Nota 4: Los cables de entrada y salida del tablero de mando llevarán un "Plug" de conexión, según la sección de los cables.

DETALLE DE CARGA

#	TOMAS	LUZ	MOTORES	CARGA (w)
1	1	3		400
2			1/2 HP	400
3			(A)	(A)

MINISTERIO DE SALUD PÚBLICA Y BIENESTAR SOCIAL
SERVICIO NACIONAL DE SANEAMIENTO AMBIENTAL
S E N A S A

SISTEMA DE ABASTECIMIENTO DE AGUA POTABLE
CASETA DE OPERACIONES TIPO 4A
INSTALACIÓN ELÉCTRICA TRIFÁSICA

PAYSRI
Prestamo N° 2222/OC -PR

LAMINA
3-3

ESCALA	FECHA	NOMBRE ARCHIVO
1/25		Caseta_4A_Trifásica.dwg