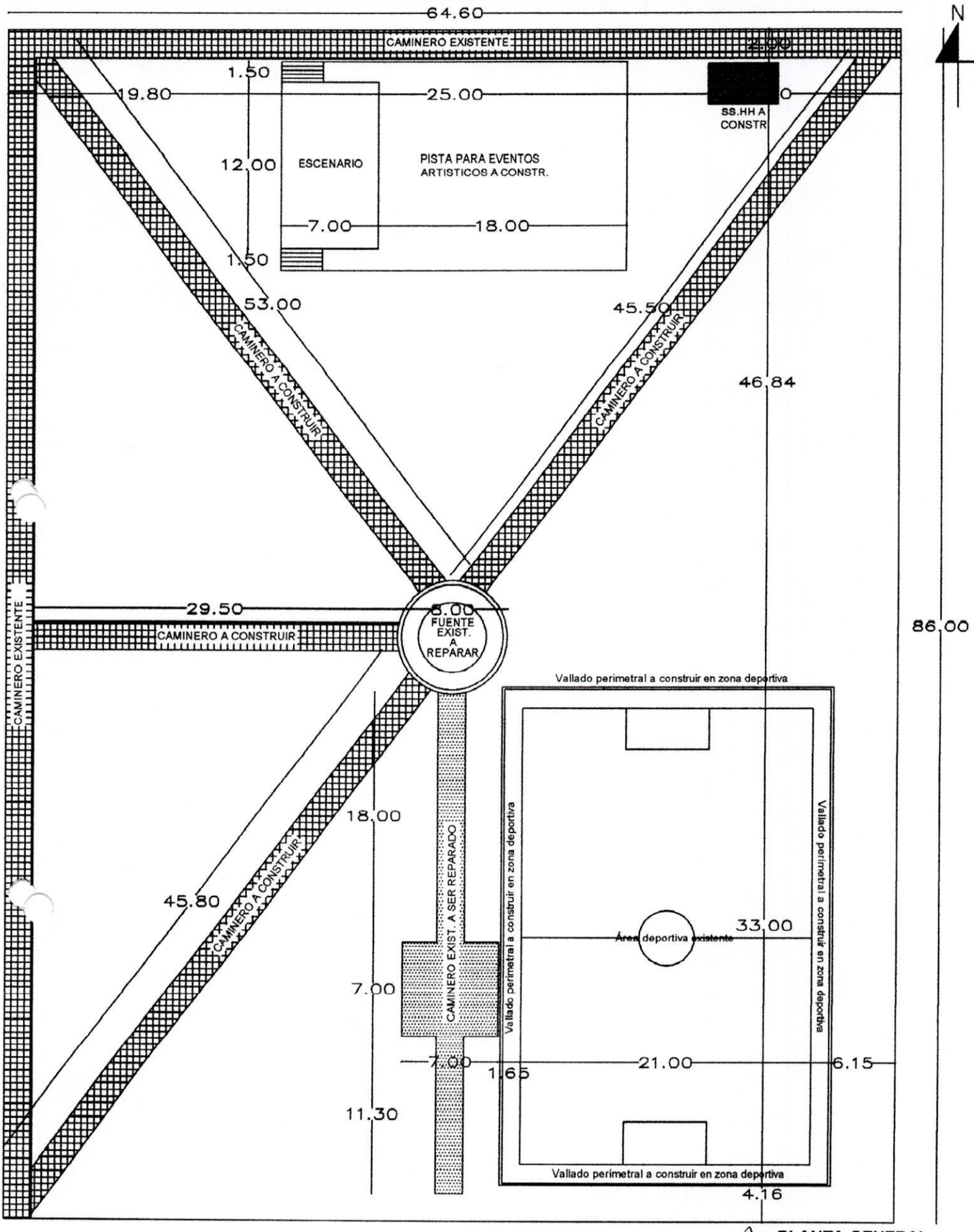

PLANTA GENERAL
ESC.:..... 1/350

MUNICIPALIDAD DE YRYBUCUA - DTO. DE SAN PEDRO
PROYECTO: HERMOSEAMIENTO DE PLAZA PUBLICA

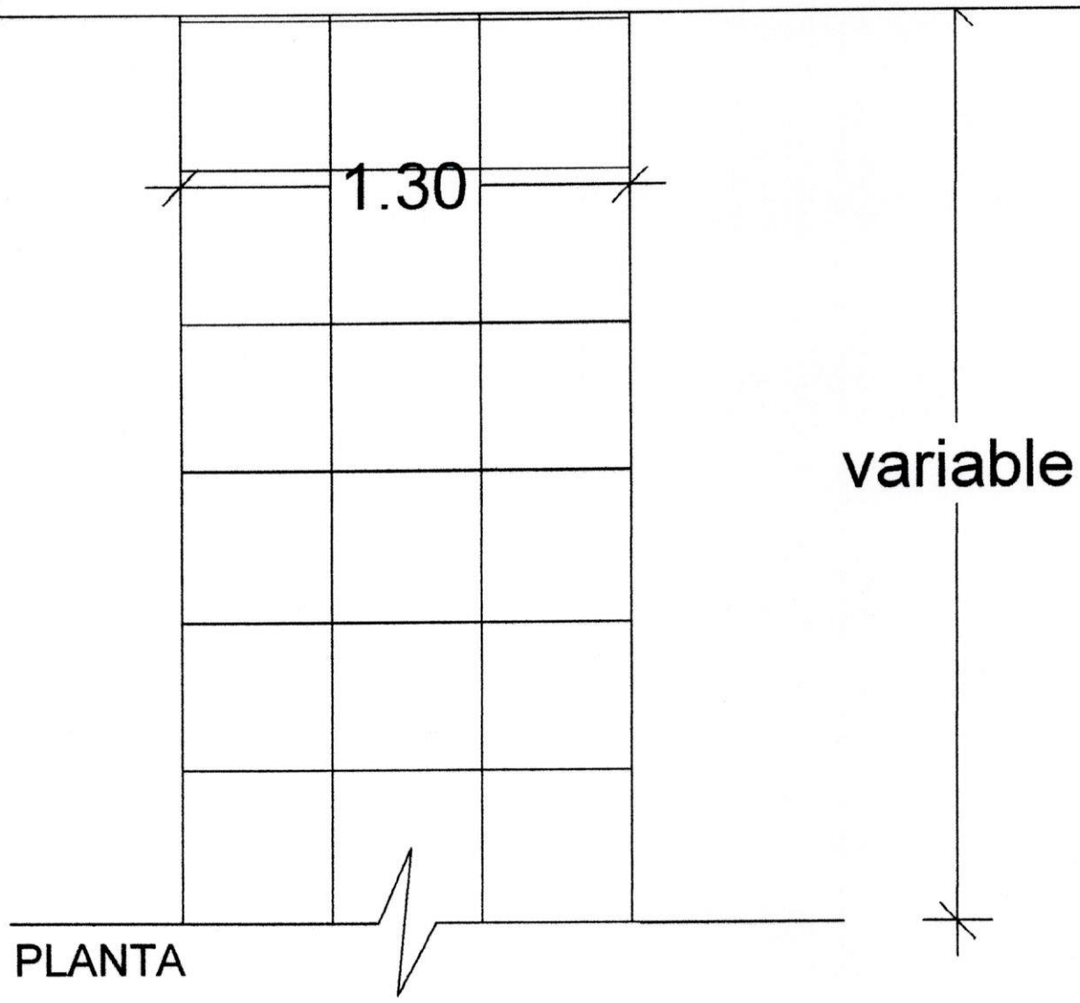

PLANTA

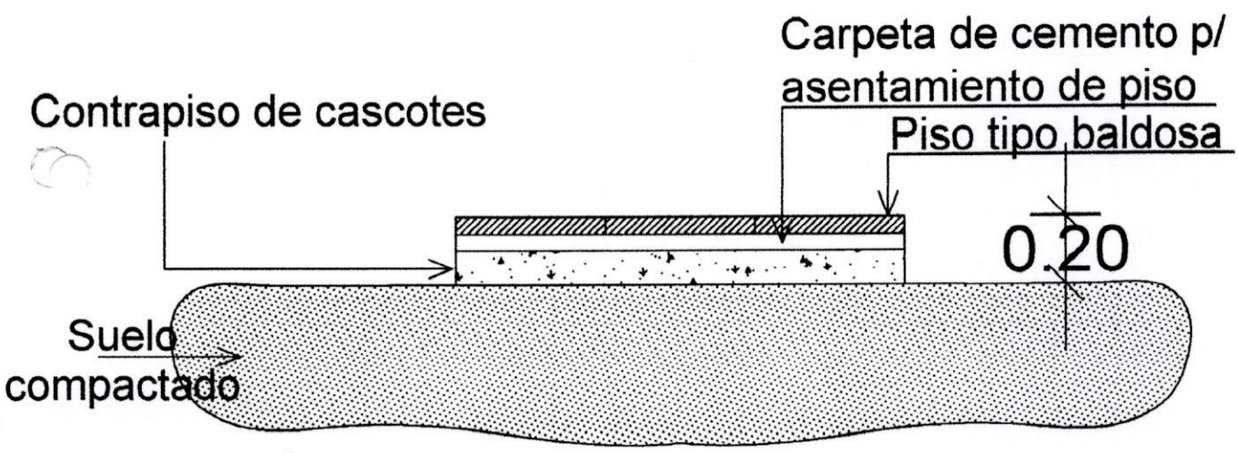

SECCIÓN TRANSVERSAL

DETALLE DE CAMINERO

ESC.:..... 1/20

PROYECTO HERMOSEAMIENTO DE PLAZA PUBLICA

UBICACIÓN: PLAZA JUAN PABLO SEGOVIA

PROYECTO HERMOSEAMIENTO DE PLAZA

UBICACIÓN: PLAZA JUAN PABLO SEGOVIA

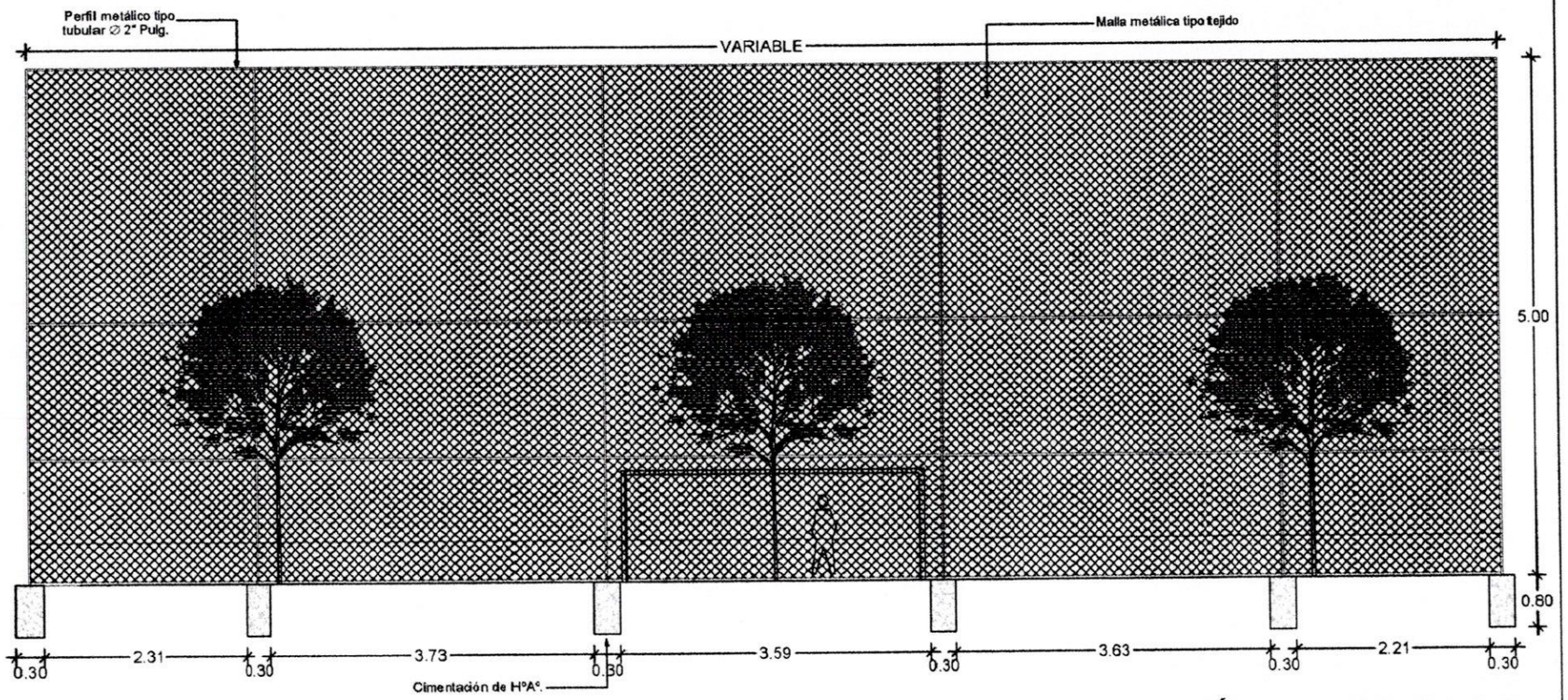

SECCIÓN TRANSVERSAL

PLANTA

DETALLE DE VALLADO

ESC.:..... 1/75

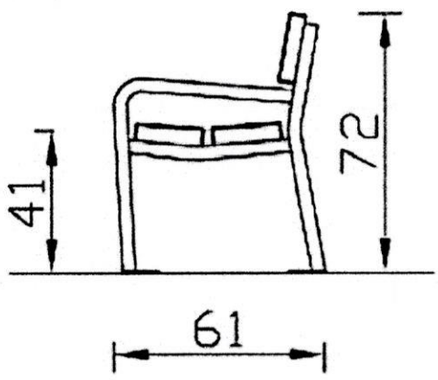

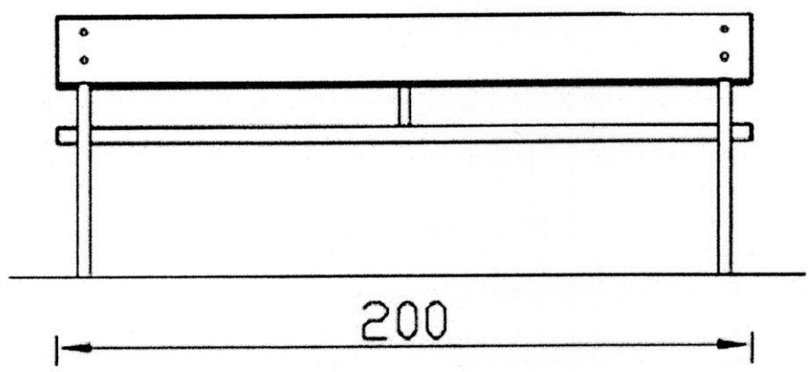

DETALLE DE BANCO
ESC.:..... 1/20

PROYECTO HERMOSEAMIENTO DE PLAZA PUBLICA

UBICACIÓN: PLAZA JUAN PABLO SEGOVIA

DETALLE DE BANCO

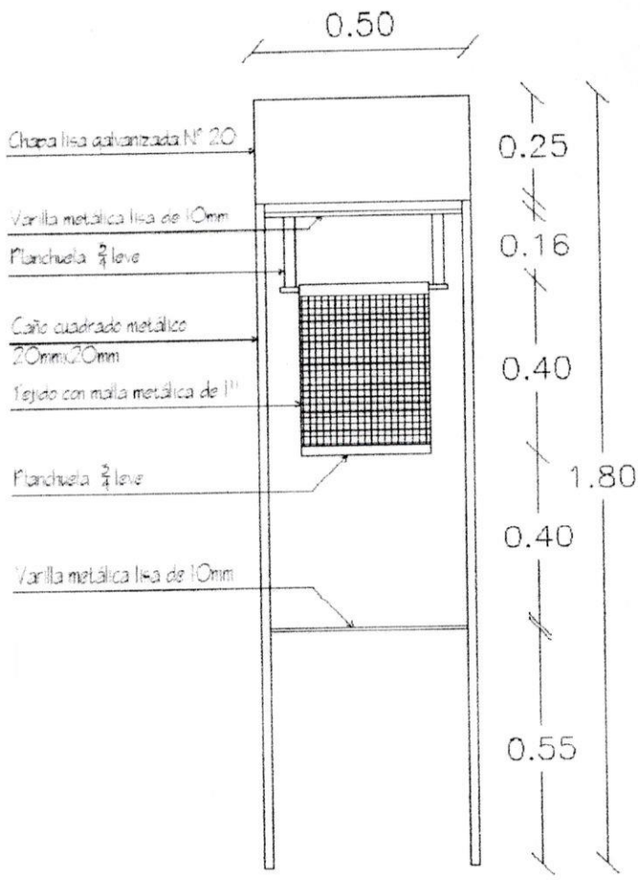

DETALLE DE BASURERO TIPO PIVOTANTE

ESC.:..... 1/20

PROYECTO HERMOSEAMIENTO DE PLAZA PUBLICA

UBICACIÓN: PLAZA JUAN PABLO SEGOVIA

DETALLE DE BASURERO TIPO PIVOTANTE

Fernández Portillo

DETALLE DE SANITARIO

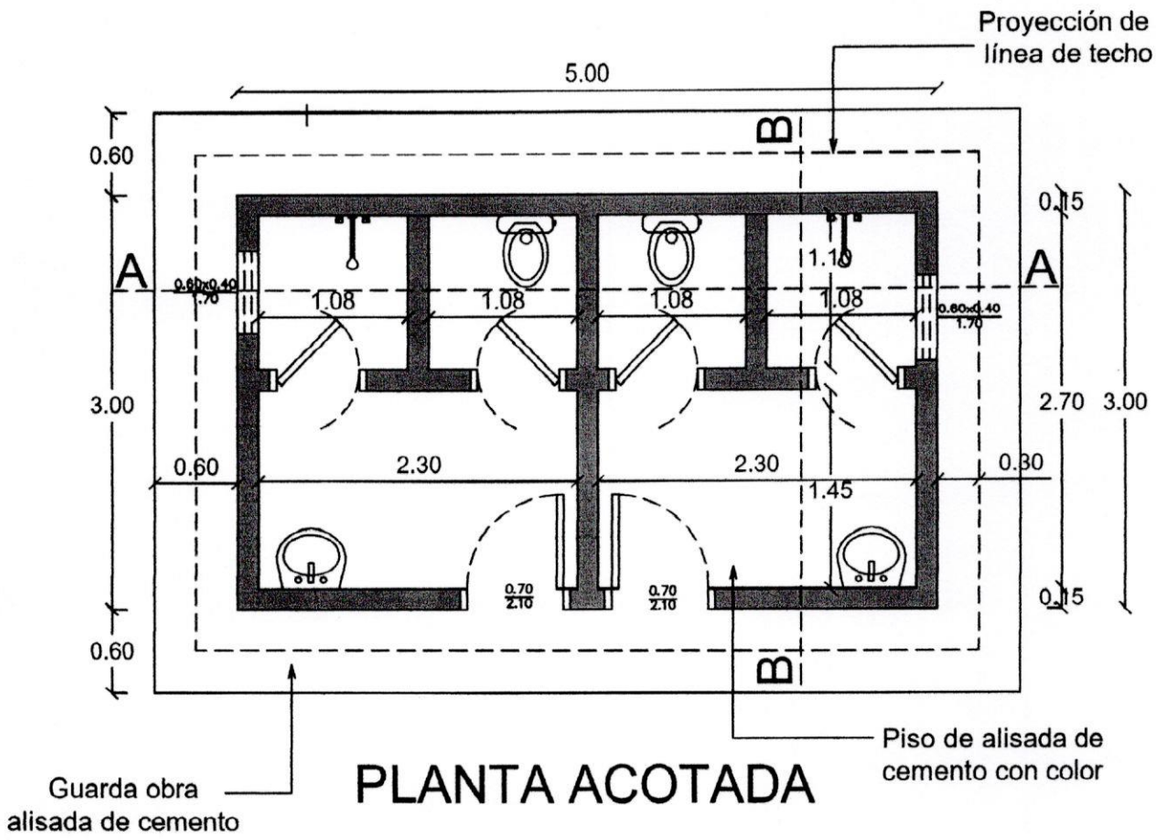

PLANTA ACOTADA

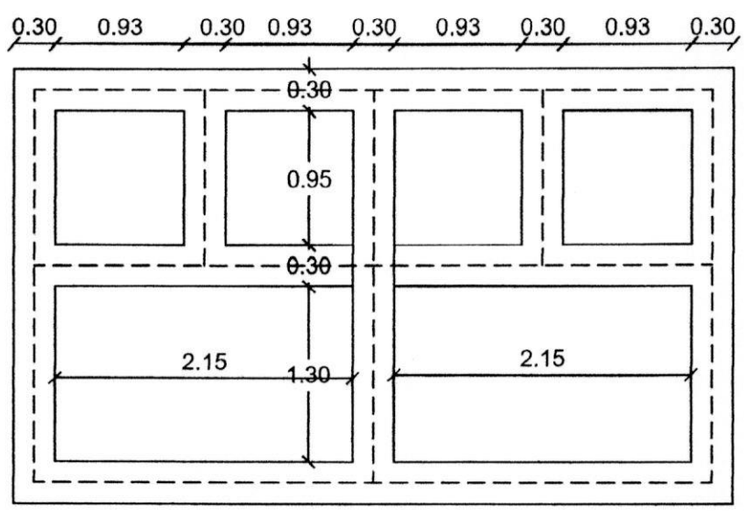

PLANTA DE CIMENTACIÓN

PROYECTO HERMOSEAMIENTO DE PLAZA

UBICACIÓN: PLAZA JUAN PABLO SEGOVIA

Luis Alberto Fernández Portillo

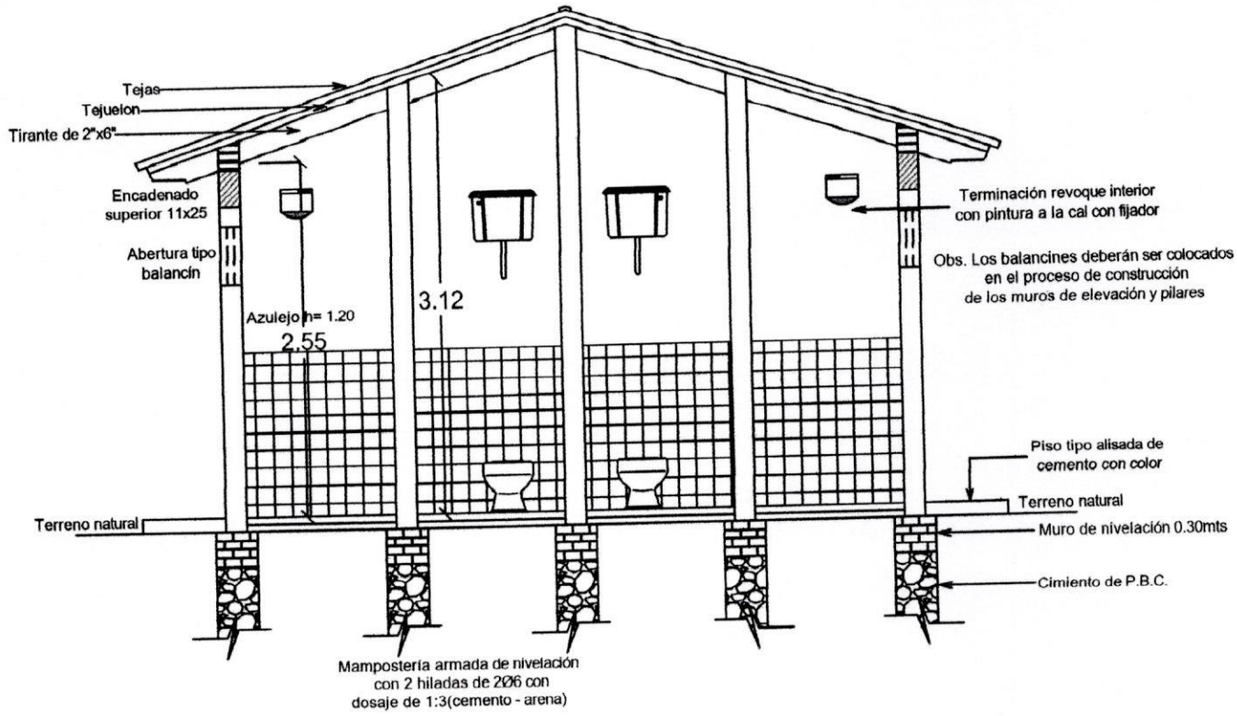

CORTE A - A

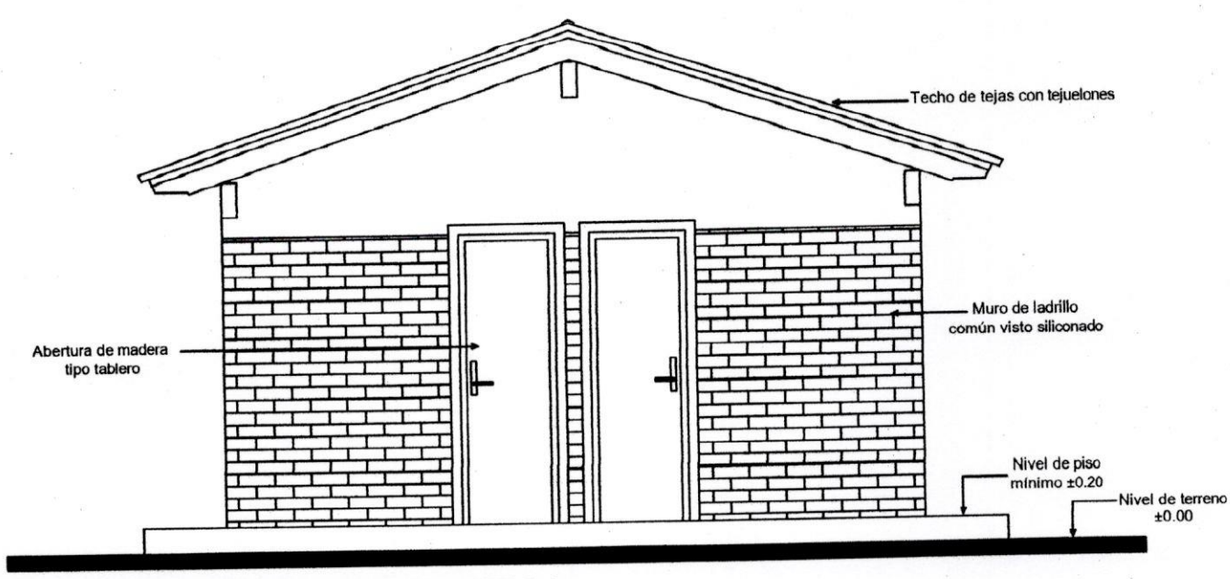

FACHADA FRONTAL

PROYECTO HERMOSEAMIENTO DE PLAZA

UBICACIÓN: PLAZA JUAN PABLO SEGOVIA

Luis Alberto Fernández Portillo
Arquitecto
Reg. M.O.P.C. Nº 3.193

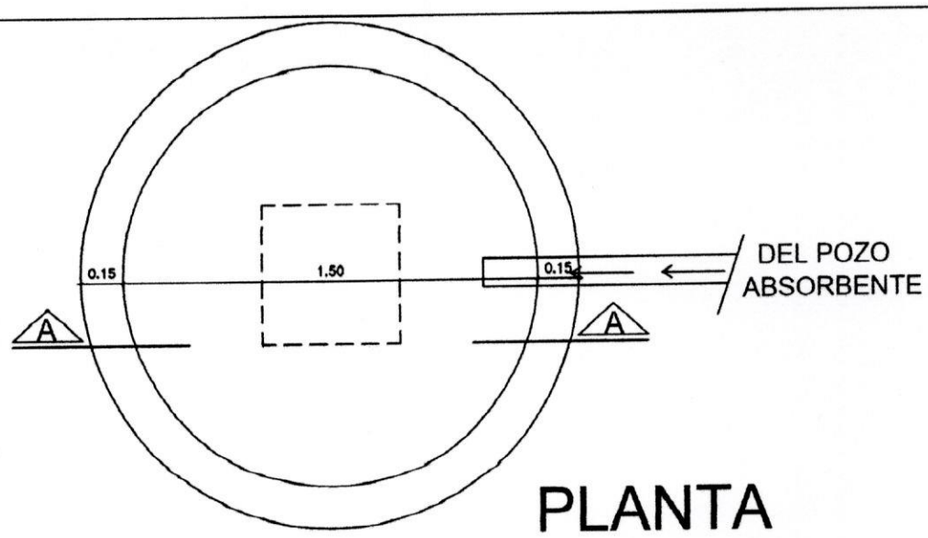

PLANTA

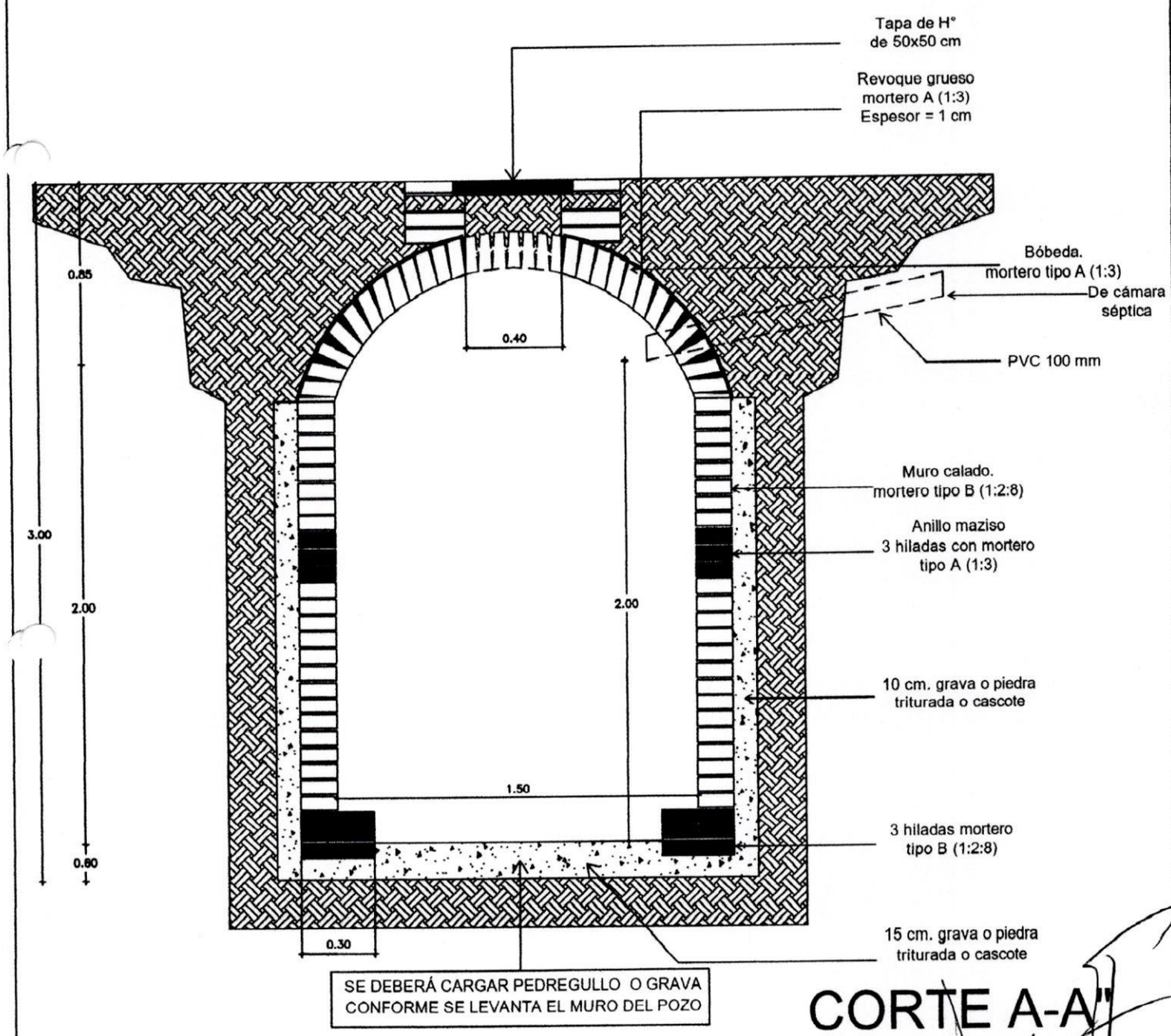

CORTE A-A'

PROYECTO HERMOSEAMIENTO DE PLAZA

UBICACIÓN: PLAZA JUAN PABLO SEGOVIA

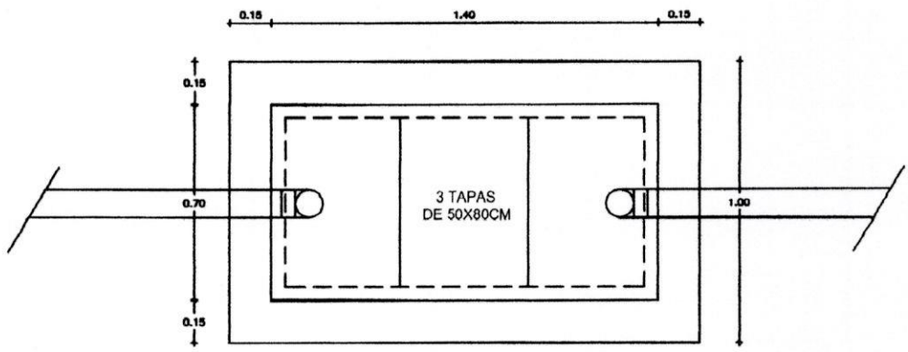

PLANTA

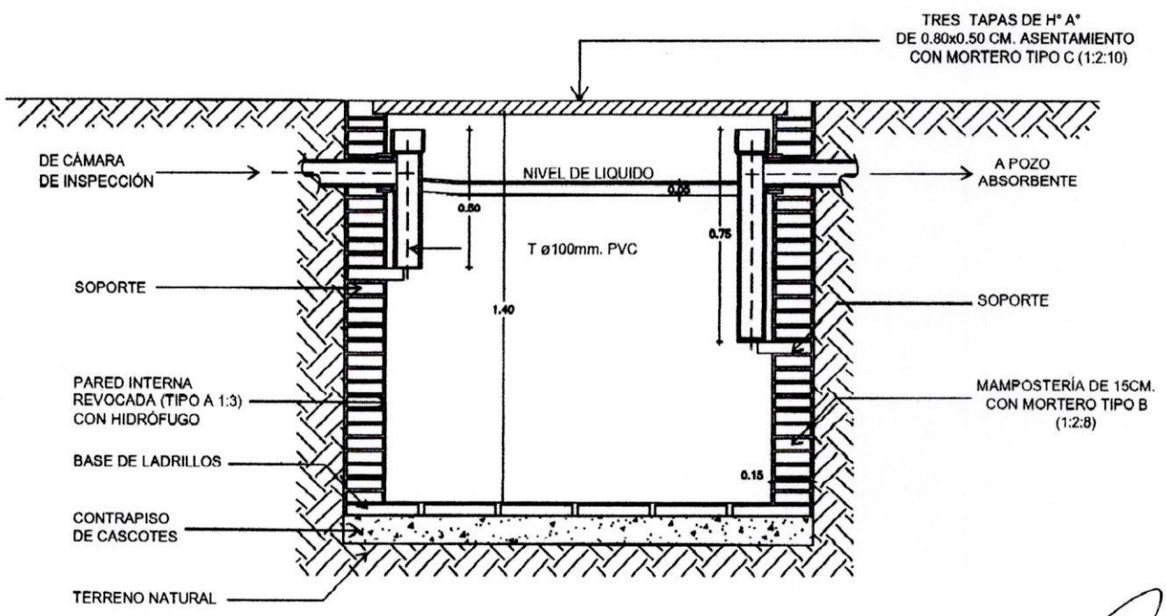

CORTE A-A"

PROYECTO HERMOSEAMIENTO DE PLAZA

UBICACIÓN: PLAZA JUAN PABLO SEGOVIA

Luis Alberto Fernández Portillo
Arquitecto

PISTA Y ESCENARIO

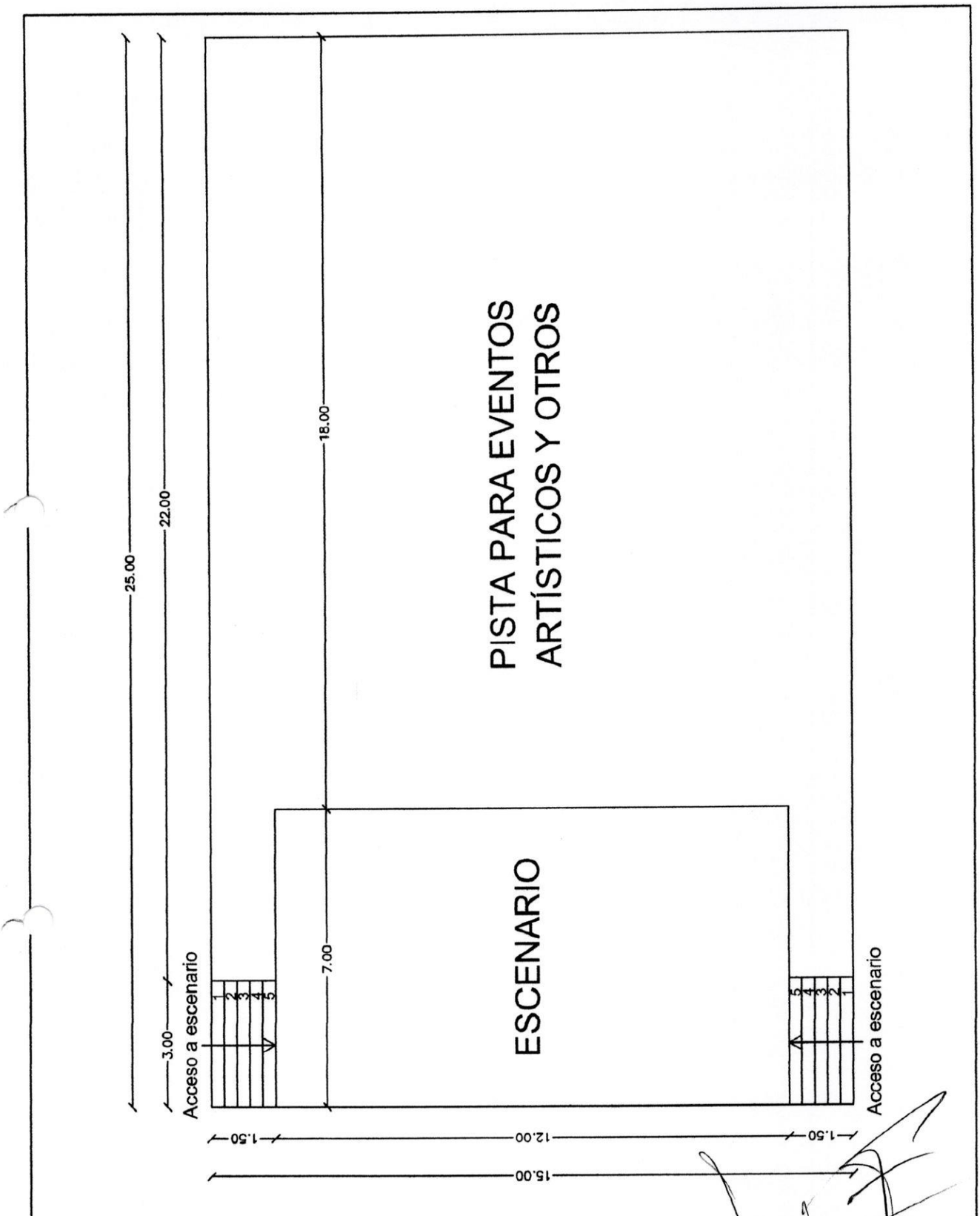

PROYECTO HERMOSEAMIENTO DE PLAZA

UBICACIÓN: PLAZA JUAN PABLO SEGOVIA

DETALLE DE ESCENARIO -ESC.: 1:120

Luis Alberto Fernández Portillo
Arquitecto

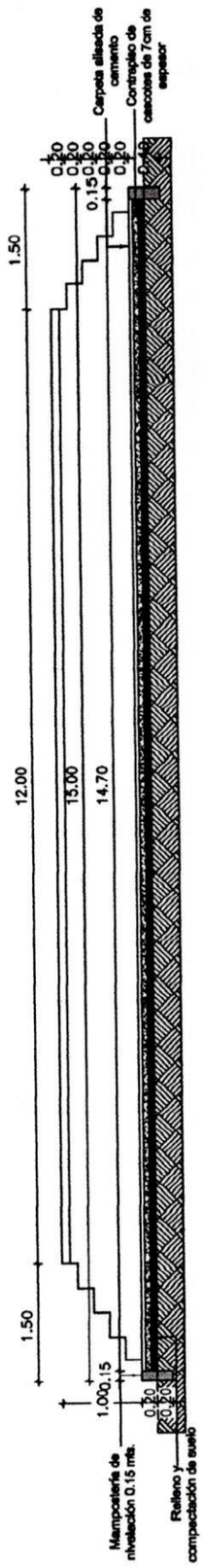

SECCIÓN TRANSVERSAL

PROYECTO HERMOSEAMIENTO DE PLAZA

UBICACIÓN: PLAZA JUAN PABLO SEGOVIA

DETALLE DE ESCENARIO -ESC : 1:85

Luis Alberto Fernández Portillo
Arquitecto
Reg. M.O.P.C. Nº 3.193