MUNICIPALIDAD DE 3 DE MAYO

Proyecto

TRES OFICINAS CON GALERÍA

VIGA DE Hº Aº

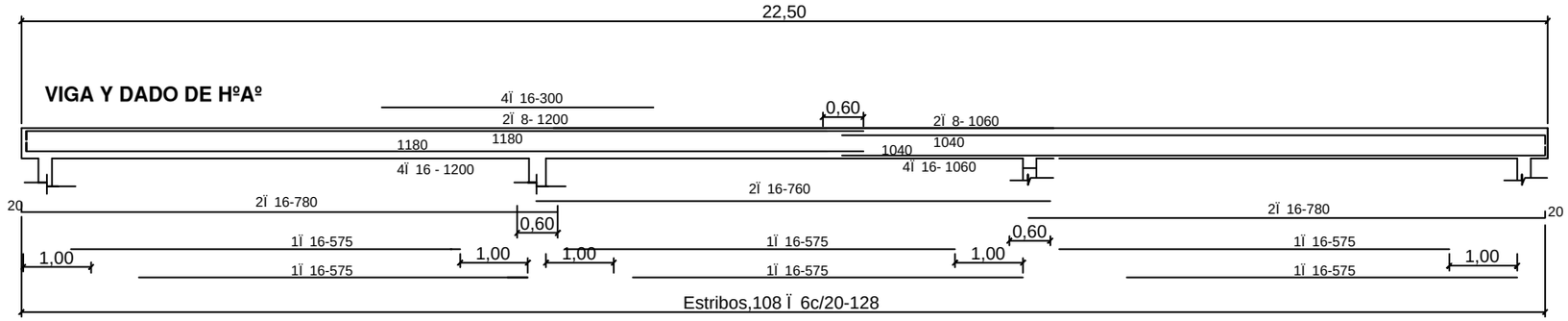


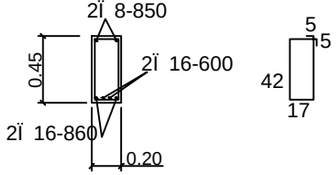


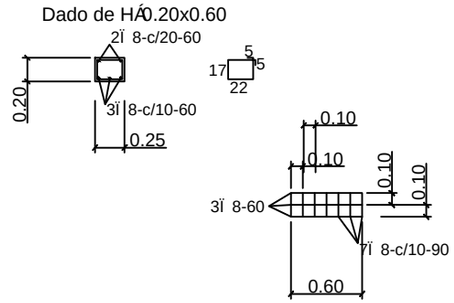

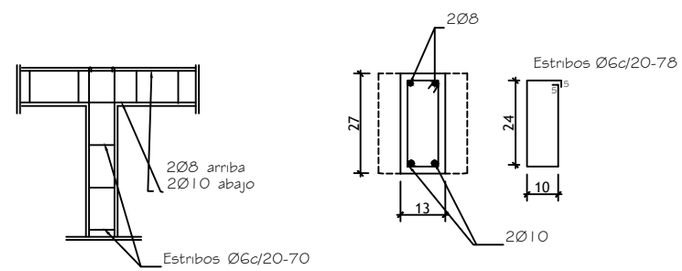
**ENCADENADO SUPERIOR E INFERIOR PARA MURO DE 0.15**