PLANTA ARQUITECTONICA ACOTADA

ESC. 1:100

MUNICIPALIDAD DE VILLA CURUGUATY	
OBRA : ALCANTARILLADO PARA DESAGUE PLUVIAL CONSTRUCCION DE Cabeceras y tubos de alcantarillas de 0.60 BARRIO SAN ISIDRO LADO OESTE	
Ubicación: BARRIO SAN ISIDRO LADO OESTE CASCO URBANO	
Propietario: MUNICIPALIDAD DE CURUGUATY	
Profesional: DPTO. DE OBRAS MUNICIPALIDAD	
UOC: LIC. LUIS ROJAS	
Domicilio:	
Studio AAA ARQUITECTURA Y CONSTRUCCIONES Arq. Carlos A. Molinas Ayala R.U.C.: 1523819 - 9 DPTO DE OBRAS	N

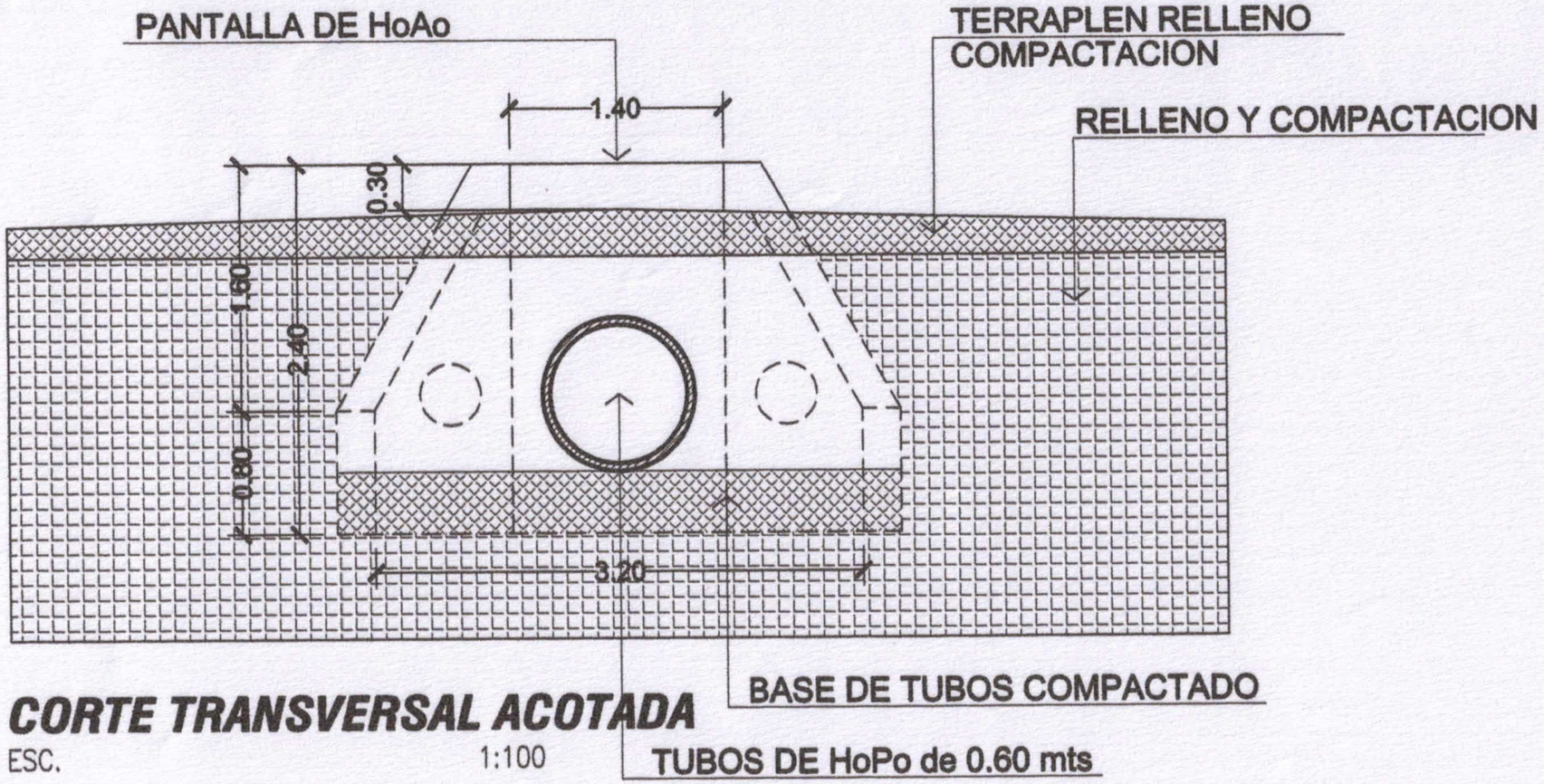

CORTE TRANSVERSAL ACOTADA

ESC. 1:100

MUNICIPALIDAD DE VILLA CURUGUATY	
OBRA : ALCANTARILLADO PARA DESAGUE PLUVIAL CONSTRUCCION DE Cabeceras y tubos de alcantarillas de 0.60 BARRIO SAN ISIDRO LADO OESTE	
Ubicación: BARRIO SAN ISIDRO LADO OESTE CASCO URBANO	
Propietario: MUNICIPALIDAD DE CURUGUATY	
Profesional: DPTO. DE OBRAS MUNICIPALIDAD	
UOC: LIC. LUIS ROJAS	
Domicilio:	
Studio AAA ARQUITECTURA Y CONSTRUCCIONES Arq. Carlos A. Molinas Ayala R.U.C.: 1523819 - 9 DPTO DE OBRAS	N

9.

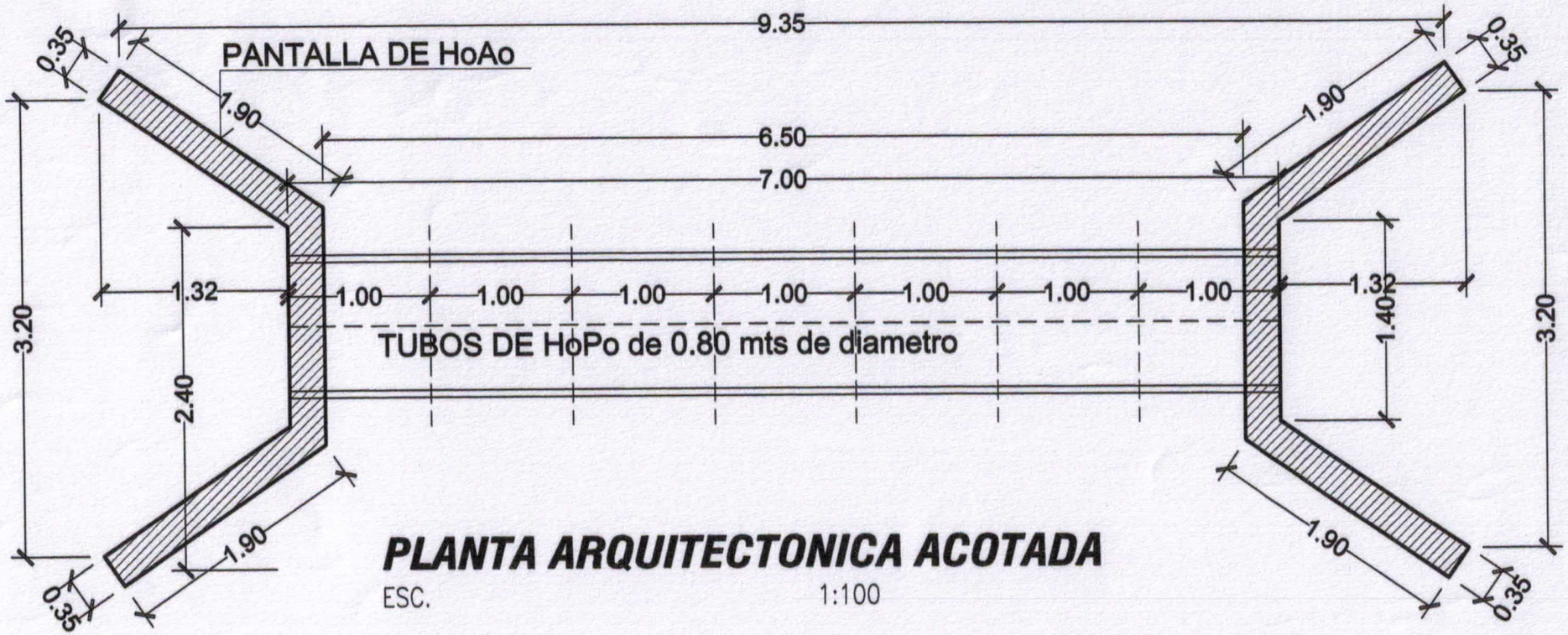

PLANTA ARQUITECTONICA ACOTADA

ESC. 1:100

MUNICIPALIDAD DE VILLA CURUGUATY	
OBRA : ALCANTARILLADO PARA DESAGUE PLUVIAL CONSTRUCCION DE Cabeceras y colocacion de alcantarillas COLONIA PASO REAL AREA RURAL CIUDAD DE CURUGUATY	
Ubicación: COLONIA PASO REAL	
Propietario: MUNICIPALIDAD DE CURUGUATY	
Profesional: DPTO. DE OBRAS MUNICIPALIDAD	
UOC: LIC. LUIS ROJAS	
Domicilio:	
Studio MA ARQUITECTURA Y CONSTRUCCIONES Arq. Carlos A. Molinas Ayala R.U.C.: 1523819 - 9 DPTO DE OBRAS	N

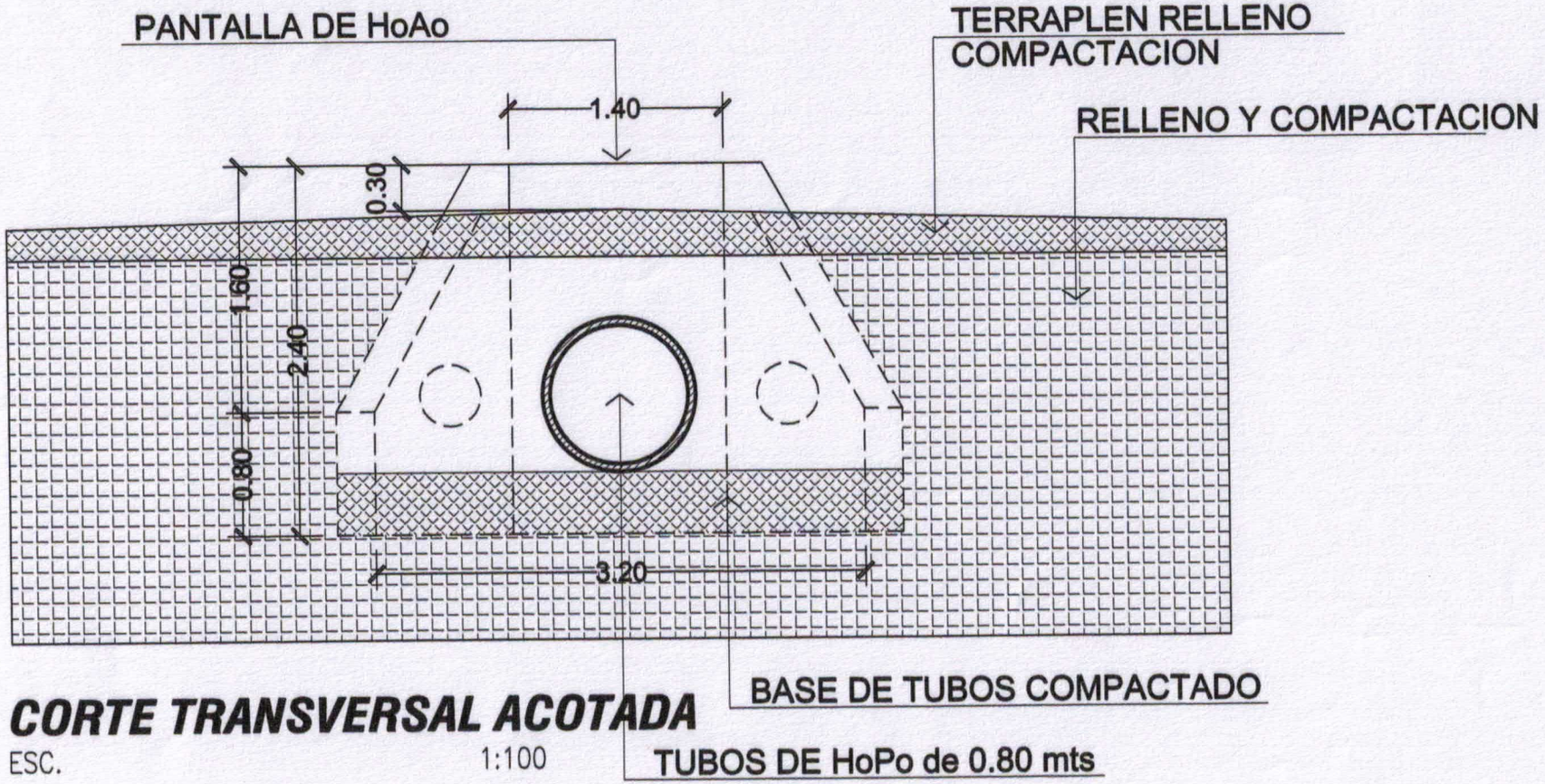

CORTE TRANSVERSAL ACOTADA

ESC. 1:100

MUNICIPALIDAD DE VILLA CURUGUATY	
OBRA : ALCANTARILLADO PARA DESAGUE PLUVIAL CONSTRUCCION DE Cabeceras y colocacion de alcantarillas COLONIA PASO REAL AREA RURAL CIUDAD DE CURUGUATY	
Ubicación: COLONIA PASO REAL	
Propietario: MUNICIPALIDAD DE CURUGUATY	
Profesional: DPTO. DE OBRAS MUNICIPALIDAD	
UOC: LIC. LUIS ROJAS	
Domicilio:	
Studio AAA ARQUITECTURA Y CONSTRUCCIONES Arq. Carlos A. Molinas Ayala R.U.C.: 1523819 - 9 DPTO DE OBRAS	N

10.

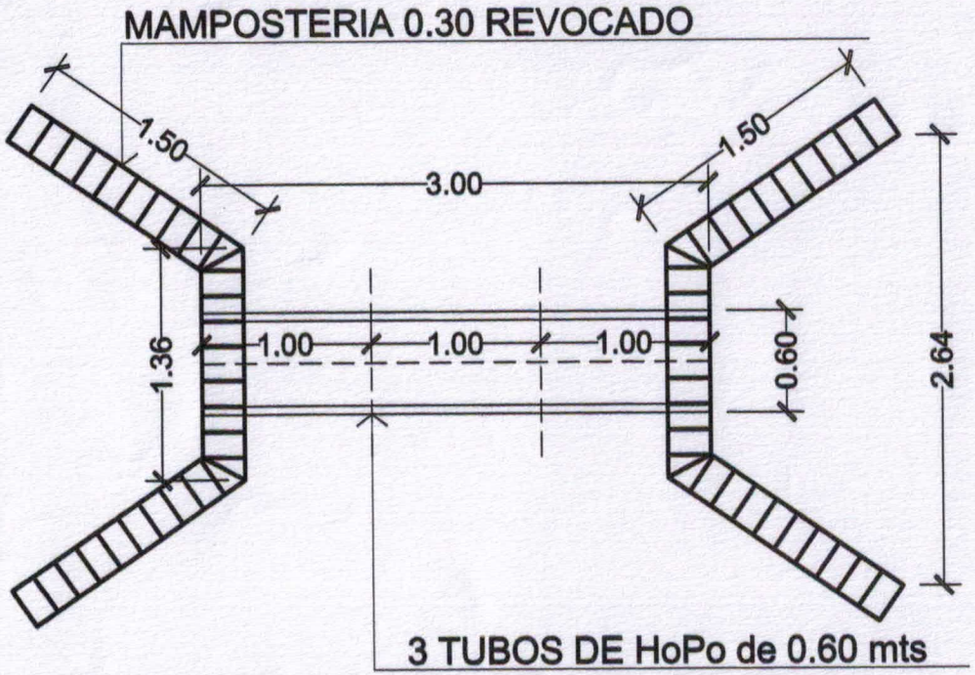

PLANTA ARQUITECTONICA ACOTADA

ESC. 1:100

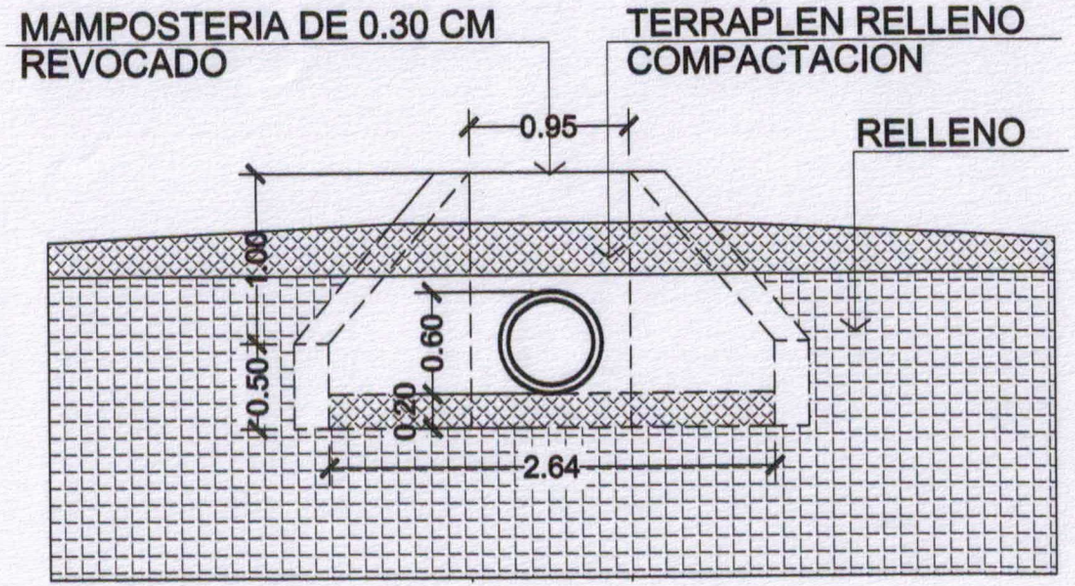

CORTE TRANSVERSAL ACOTADA

ESC. 1:100

MUNICIPALIDAD DE VILLA CURUGUATY	
OBRA : ALCANTARILLADO PARA DESAGUE PLUVIAL CONSTRUCCION DE Cabeceras y colocacion de alcantarillas BARRIO SAN CAYETANO (VARIOS)	
Ubicación: CASCO URBANO BARRIO SAN CAYETANO	
Propietario: MUNICIPALIDAD DE CURUGUATY	
Profesional: DPTO. DE OBRAS MUNICIPALIDAD	
UOC: LIC. LUIS ROJAS	
Domicilio:	
Studio AAA ARQUITECTURA Y CONSTRUCCIONES Arq. Carlos A. Molinas Ayala R.U.C.: 1523819 - 9 DPTO DE OBRAS	N

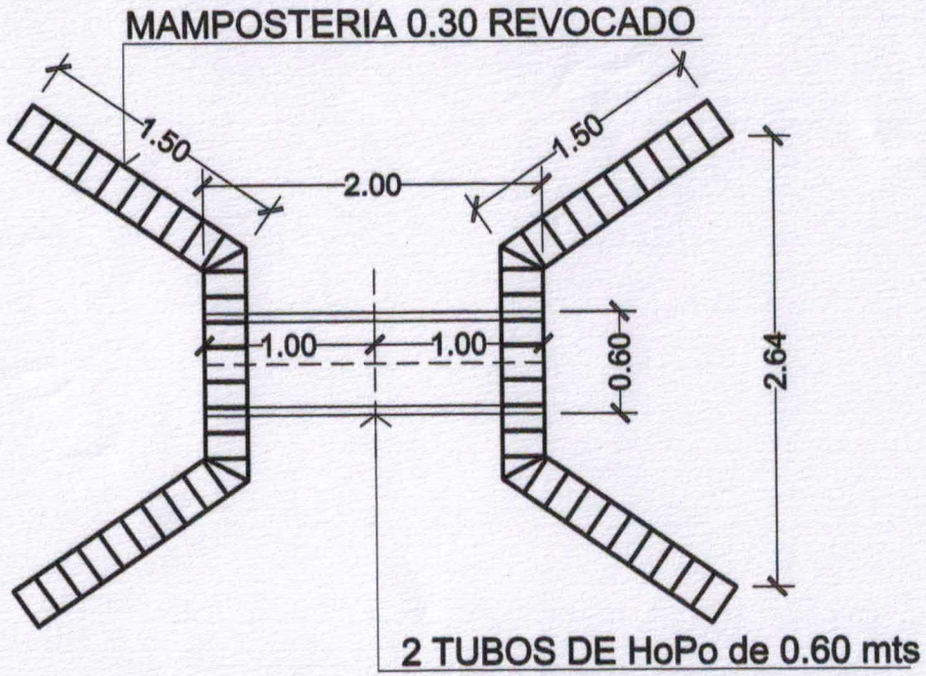

PLANTA ARQUITECTONICA ACOTADA

ESC. 1:100

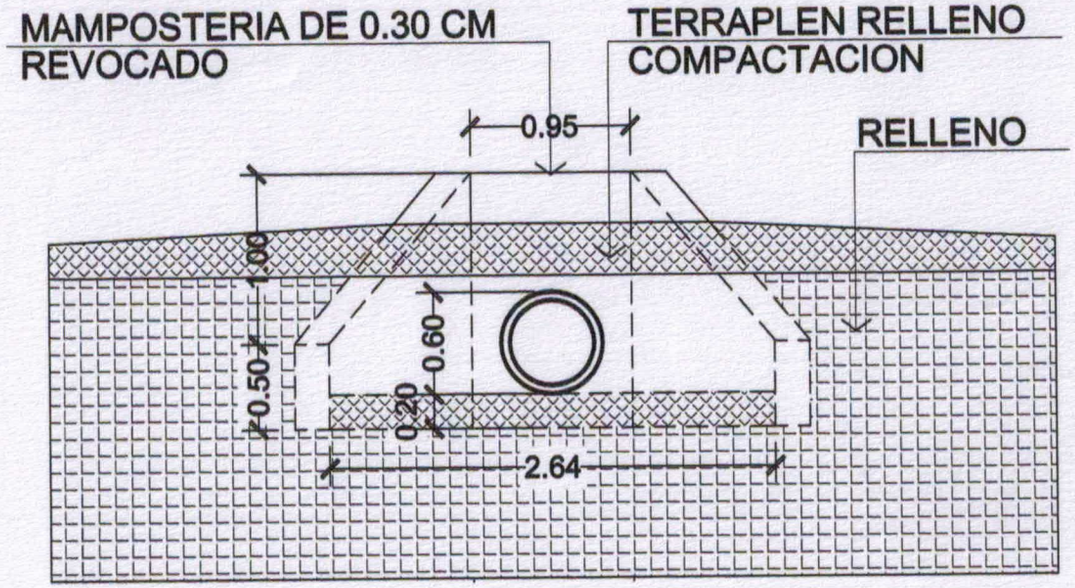

CORTE TRANSVERSAL ACOTADA

ESC. 1:100

MUNICIPALIDAD DE VILLA CURUGUATY	
OBRA : ALCANTARILLADO PARA DESAGUE PLUVIAL CONSTRUCCION DE Cabeceras y colocacion de alcantarillas BARRIO SAN CAYETANO (VARIOS)	
Ubicación: CASCO URBANO BARRIO SAN CAYETANO	
Propietario: MUNICIPALIDAD DE CURUGUATY	
Profesional: DPTO. DE OBRAS MUNICIPALIDAD	
UOC: LIC. LUIS ROJAS	
Domicilio:	
Studio AAA ARQUITECTURA Y CONSTRUCCIONES Arq. Carlos A. Molinas Ayala R.U.C.: 1523819 - 9 DPTO DE OBRAS	N