PORTÓN DE ACCESO

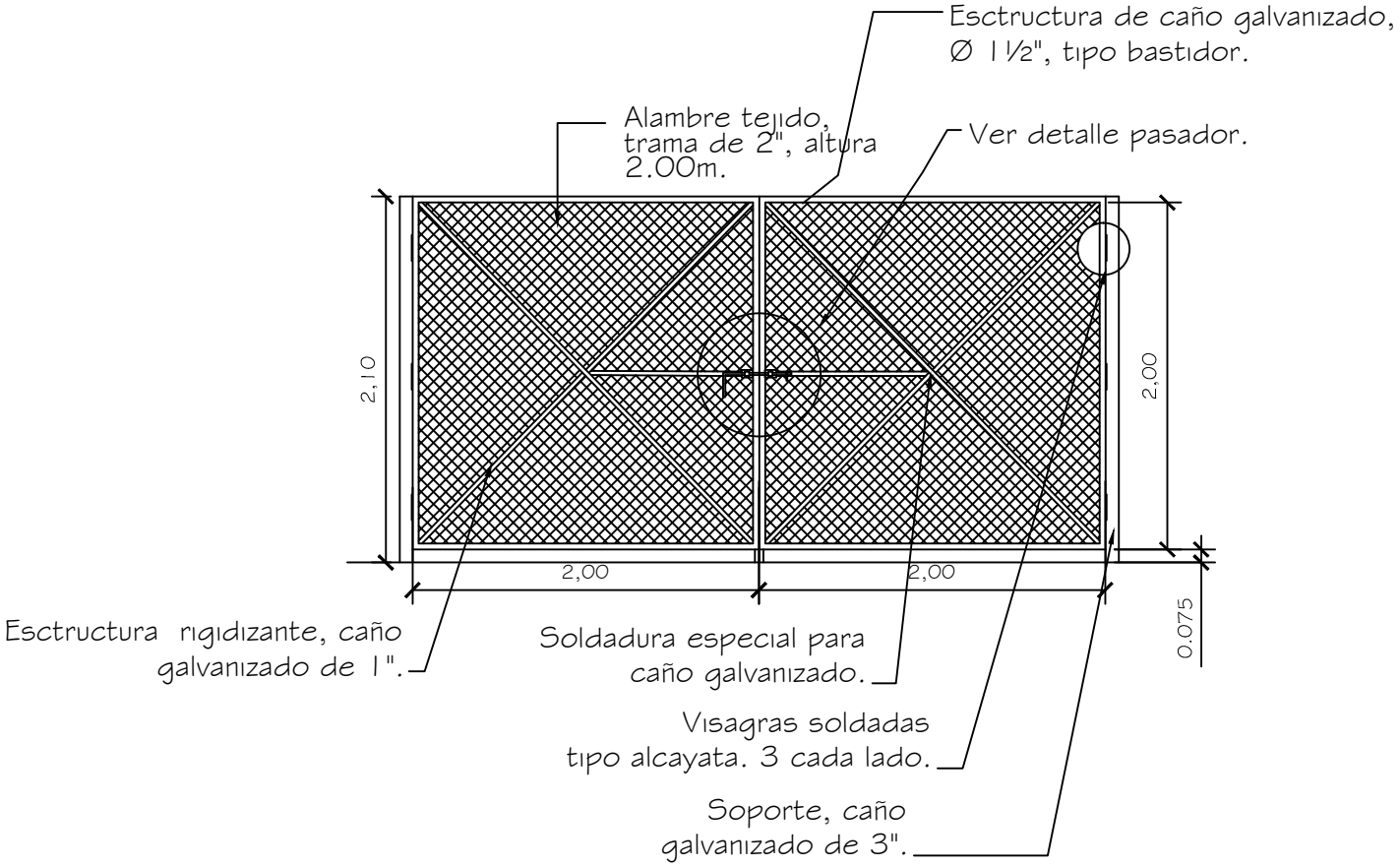

PORTÓN DE ACCESO 4.00 x 2.00

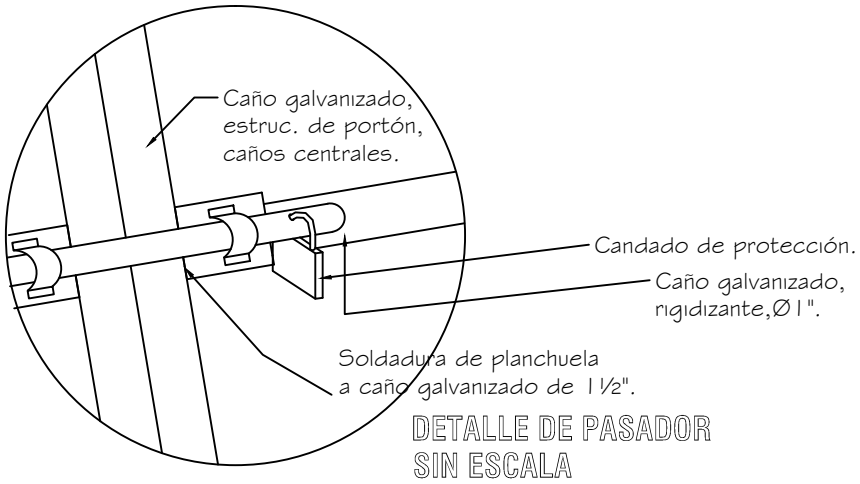

DETALLE DE PASADOR
SIN ESCALA

MUNICIPALIDAD DE CARMEN DEL PARANA DIRECCIÓN DE INFRAESTRUCTURA		01
Portón de Acceso	DETALLE PORTON DE ACCESO	Esc.: 1/75