MOPC
CAMINOS Y OBRAS PARA EL DESARROLLO

FOLIO Nº 01 uno

REPÚBLICA DEL PARAGUAY

MINISTERIO DE OBRAS PÚBLICAS Y COMUNICACIONES

LLAMADO MOPC N° 133/ 2012

AD REFERENDUM A LA REPROGRAMACION PRESUPUESTARIA

LICITACIÓN PÚBLICA NACIONAL PARA LA CONSTRUCCION DEL PUENTE DE HORMIGON ARMADO SOBRE EL ARROYO TAPIRAKUAY EN LA CIUDAD DE SAN ESTANISLAO

ANEXO
ESPECIFICACIONES TECNICAS

AÑO 2012

ASUNCIÓN, PARAGUAY

MINISTERIO DE OBRAS PUBLICAS Y COMUNICACIONES D.G.V.

FOLIO Nº 02 DOS

INDICE DE CONTENIDO

ITEM – VERIFICACION DEL DISEÑO ESTRUCTURAL.....
ITEM – TERRAPLEN.....
ITEM - EXCAVACIÓN ESTRUCTURAL Y RELLENO.....
ITEM – OBRAS PROVISORIAS.....
ITEM - REMOCION DE ESTRUCTURAS EXISTENTES.....
ITEM - MURO DE PIEDRA BRUTA.....
ITEM - HORMIGON ESTRUCTURAL.....
ITEM - APOYOS DE NEOPRENO.....
ITEM - VARILLAS DE ACERO CA-50A.....
ITEM - SEÑALIZACION VERTICAL.....
ITEM - REVESTIMIENTO DE TALUDES (EMPASTADO).....
ITEM – MOVILIZACION. .....

MINISTERIO DE OBRAS PUBLICAS Y COMUNICACIONES
D.G.V.
Dpto. Planificación y Proyectos

FOLIO Nº 03 TRES

ITEM - VERIFICACION DEL DISEÑO ESTRUCTURAL

1 Descripción

La empresa deberá realizar los estudios geotécnicos para la construcción del puente y deberá presentar el diseño con los planos de las fundaciones y de los estribos del mismo, así como de las pilas, en los casos de puentes de más de un tramo. Todos los costos emergentes de estos trabajos se consideraran incluidos en el precio, en forma global, de la oferta presentada bajo el Ítem "Verificación del Diseño Estructural".

El dimensionamiento de las fundaciones y de la mesoestructura se realizara de acuerdo con lo establecido en el Manual de puentes del MOPC, y la norma AASHTO-STANDARD SPECIFICATIONS FOR HIGWAY BRIDGES-1996.

La empresa adjudicada deberá presentar los resultados de los estudios geotécnicos y la memoria de cálculo del Diseño Estructural correspondiente a la mesoestructura, los cuales deberán ser aprobados por la fiscalización.

Previo al inicio de las obras, el proyecto deberá ser aprobado por el MOPC.

Se aclara que los planos, correspondientes a la mesoestructura y fundación, incluidos en estos Pliegos se realizan solamente en carácter informativo.

Así mismo el Contratista deberá verificar la Superestructura y manifestar su acuerdo a las mismas, apropiándose de los diseños presentados en el PBC.

MINISTERIO DE OBRAS PUBLICAS Y COMUNICACIONES
D.G.V.
Planificación y Proyectos

FOLIO Nº 04 cuatro

ITEM - TERRAPLEN

1 Descripción

Este trabajo consistirá en la provisión (excavación, carga y transporte), colocación y compactación de los suelos aptos, provenientes de las zonas de desmonte en la traza del camino o de los lugares fijados por la Fiscalización, necesarios para la construcción de los terraplenes hasta las cotas de la subrasante del Proyecto. La cota, determinada en el proyecto, representa la subrasante del eje de la calzada, en un todo de acuerdo con estas Especificaciones y en conformidad a las alineaciones, cotas, secciones transversales y dimensiones, dadas en los Planos y/u Ordenes de Servicio.

Se incluyen en esta sección las bermas de protección (o bermas de estabilidad) de pie de taludes que se utilizarán, en lugares en que la altura del terraplén, hasta la cota de subrasante sea muy elevada y el suelo de asiento de dicho terraplén presente condiciones "pobres" o de baja calidad para el efecto, que además no sea conveniente su remoción; como ser terrenos pantanosos, bañados y planicies de inundación en las áreas de influencia de los principales cursos de agua; debiéndose también prever el hundimiento que sufrirá la masa del terraplén por efecto de la inestabilidad de estos suelos; teniendo como fin estas bermas servir de contención a posibles desplazamientos horizontales por la altura que presentan éstos.

2 Preservación del Medio Ambiente

A los efectos de disminuir el impacto ambiental negativo, producido como consecuencia de la ejecución de este Ítem, el Contratista deberá tener en cuenta lo siguiente:

- Los equipos a ser utilizados en la ejecución de este Ítem, deberán ser tales, que la operación de los mismos no cause efectos negativos en el equilibrio ambiental.

- Deberá evitarse, en lo posible, excavar préstamos en zonas de terrenos bajos, procurando que éstos se encuentren en áreas fácilmente drenables, a fin de poder restituir el terreno a sus condiciones naturales, después de efectuadas las labores de excavación.

- La protección de taludes y otras áreas, que requieran de tales cuidados, se hará con el suelo orgánico del terreno natural, cercano al talud del terraplén, o con materiales aprobados por la Fiscalización, con el fin de posibilitar el desarrollo del césped de protección. Este trabajo y el posterior control de la erosión hasta la recepción final, es obligación subsidiaria del Ítem "Terraplén".

- Al abandonar los yacimientos de suelos, el Contratista recompondrá el terreno según lo indicado en las ETAGS y/o lo señalado por la Fiscalización, hasta recuperar sus características superficiales y, de ser necesaria, hará una siembra de gramíneas nativas.

- En terrenos planos, sujetos al estancamiento de aguas superficiales, o con drenaje muy lento, el Contratista no cavará zanjas o fosas para sacar materiales de préstamos:

a) Sin un plan de desagüe, basado en levantamientos topográficos a una escala adecuada;

b) En las proximidades de poblados o asentamientos y/o donde indique la Fiscalización.

Además de lo antes especificado, el Contratista deberá compatibilizar sus acciones para preservar el medio ambiente con todo lo indicado en las Especificaciones Técnicas Ambientales Generales (ETAG), y en los puntos 3, 4, 5, 6, 7 y 8 de estas Especificaciones.

3 Materiales

Todos los materiales excavados, que cumplan con los requisitos especificados en este Ítem, podrán ser empleados en los terraplenes, con las siguientes restricciones:

a. De ningún modo se aceptará en los terraplenes, la colocación de material que contenga fango, suelo vegetal, desperdicios, raíces, césped u otros materiales orgánicos.

b. No se colocarán en los terraplenes materiales, excavados de las secciones del camino que, a juicio de la Fiscalización, sean inadecuados por su calidad o tamaño, incluyendo rocas y peñascos.

c. No se admitirá en la capa superior del terraplén, de los caminos, en los últimos 0,30 m de espesor, suelos con CBR menor a 5% ni trozos de rocas mayores a 0,05 m en su mayor dimensión. Esta capa será formada con los mejores suelos disponibles, provenientes de cortes y préstamos, siempre y cuando su CBR sea mayor o igual al indicado en los planos.

d. No se permitirá la colocación de material predominantemente limoso en la capa superior de 0,30 m de terraplén nuevo, o del ensanchamiento de terraplenes existentes.

e. No se permitirá la construcción de terraplenes nuevos o ensanchamientos de los existentes en zonas sujetas a inundaciones prolongadas, con material, que por sus características de plasticidad y granulometría, se presente notoriamente como poco cohesivo, permeable y fácilmente erosionable.

FOLIO Nº 05 cinco

f. En todos los casos, el material a ser usado en el núcleo de los terraplenes deberá tener un C.B.R mayor o igual a 3 % o el CBR indicado en los planos y/u Ordenes de la Fiscalización.

4 *Excavación de Préstamos y Yacimientos*

La excavación de préstamos se destina a proveer y/o completar el volumen necesario para la formación de los terraplenes.

Los lugares de Préstamos y Yacimientos deberán ser previamente habilitados por la Fiscalización, así como su restauración posterior una vez concluido su uso.

No se harán pagos especiales por los trabajos de limpieza, despeje y destape de préstamos, yacimientos y canteras, así como de construcción y conservación de caminos de servicio. La erogación que demande los trabajos arriba indicados, deberá ser incluida en el precio de los Ítems, en los que específicamente se relacionen o empleen los materiales excavados.

Siempre que sea posible, los pozos, resultantes de la excavación para préstamos o yacimientos, deberán ser de forma regular; sus taludes no deberán ser más pronunciados que V:H = 1:2, a fin de evitar accidentes al ganado. Una vez terminado el uso de un préstamo o yacimiento, deberá conformarse sus aristas superiores; los terrenos aledaños serán emparejados, esparciendo todo montículo o acopio sobrante, de acuerdo con lo indicado en el numeral 2 de estas Especificaciones.

Los préstamos laterales, formados como ensanche de cortes, preferentemente deberán alcanzar la cota de la rasante; no siendo permitido en ningún caso, la orientación de aguas superficiales hacia la plataforma del camino. En los trechos en curvas horizontales coincidiendo con un corte, los préstamos deberán ubicarse preferentemente en el lado interno de éstas.

Entre el borde externo de las cajas de préstamos y el límite de la franja de dominio, deberá mantenerse sin explotación una franja de 2 m de ancho mínimo, a fin de permitir la construcción de alambrados. Cuando los préstamos y yacimientos, ubicados fuera de la franja, estén próximos a cercas, deberán quedar por lo menos a 5 m de las mencionadas cercas.

En todo caso, deberá tomarse la debida precaución para evitar la acumulación de aguas superficiales en las cajas de préstamos, mediante un eficaz drenaje, de acuerdo a las Especificaciones Técnicas Ambientales Generales (ETAG), salvo en áreas extremadamente llanas, donde se excavarán los préstamos para quedar definitivamente como abrevaderos o "tajamares".

El Contratista será responsable de la construcción y mantenimiento de los alambrados y portones dentro de la propiedad privada, que delimitan la zona de préstamo o yacimiento y el camino de servicio. Estos trabajos no serán pagados, siendo obligaciones subsidiarias, amparadas por los precios contractuales de la oferta.

5 *Equipo*

El Contratista empleará el número suficiente de equipo apropiado para las operaciones de esparcido y compactación del material aprobado para la ejecución de terraplenes, a fin de obtener capas uniformes y uniformemente compactadas hasta la densidad especificada.

El equipo de compactación deberá satisfacer los requisitos particulares de cada construcción, relativos al tipo, peso y cualquier otra característica específica, requerida para el trabajo a ejecutar. Deberá presentar características y condiciones técnicas adecuadas para producir la compactación y densidad exigida, sin causar exfoliaciones, desplazamiento, surcos, aflojamiento y empujes adversos. El equipo, usado para estos trabajos, deberá ser previamente aprobado por la Fiscalización, la cual podrá exigir el cambio o retiro de los elementos que no resulten aceptables.

6 *Mediciones Previas*

Previo a todo trabajo de esta sección, el Contratista avisará a la Fiscalización con antelación la iniciación de los mismos. El Contratista deberá efectuar con la debida anticipación todos los trabajos de topografía necesarios para determinar las secciones transversales originales del terreno existente así como otras mediciones necesarias, en presencia de la Fiscalización, y sus datos consignarse en planillas originales, duplicadas y triplicadas, firmadas con bolígrafo de color azul por los ingenieros responsables de la obra por parte de la Empresa contratista y de la Fiscalización.

Luego de efectuada la excavación y antes de proceder a su relleno, se efectuarán nuevas determinaciones de las secciones transversales resultantes, con el fin de determinar el volumen, medido en el sitio, del material excavado según esta Sección y sujeto a pago. Estos datos se consignarán en planillas originales, duplicadas y triplicadas, firmadas con bolígrafo de color azul por los ingenieros responsables de la obra por parte de la Empresa contratista y de la Fiscalización.

Estas planillas originales se incluirán en los Certificados Mensuales de Trabajo a ser presentados y copias en el Informe Final en el Volumen que se entregue al MOPC.

7 *Requisitos para la Construcción*

a. <u>*Limpieza preliminar*</u>

Antes de proceder a la colocación del material para terraplenes, en cualquier área de trabajo, se debe haber efectuado todo el trabajo de limpieza de acuerdo al que afecte su ejecución.

MINISTERIO DE OBRAS PÚBLICAS Y COMUNICACIONES D.G.P.P.

FOLIO Nº 06 Seis

b. *Preparación del asiento del terraplén*

Ya sea en terraplenes existentes o a construirse, deberá removerse cualquier material que, a juicio de la Fiscalización, sea considerado inadecuado como base de asiento del nuevo material a colocar.

En los tramos en corte, que presenten áreas de material inadecuado deberán removerse los suelos inapropiados si así lo indica la Fiscalización, con las interpretaciones arriba mencionadas, para la clasificación del tipo de excavación.

Todas las excavaciones serán rellenadas y compactadas de acuerdo a los procedimientos previstos en este Ítem. Los volúmenes serán medidos y pagados bajo el Ítem "Terraplén".

Previo a la colocación de material de préstamo, la superficie del terraplén existente, siempre que no se presente inestable (material inadecuado), deberá ser escarificada en 20 cm, distribuyendo el material en capas horizontales de espesor suelto uniforme, que cubrirá el ancho total que le corresponda en la base del terraplén terminado y compactado hasta lograr una densidad mínima igual a la exigida para el mismo.

En los asientos de terraplenes nuevos, excepto en las áreas de material inadecuado, el suelo existente deberá compactarse, dentro de los límites practicables hasta alcanzar una densidad mínima, teniendo en cuenta la falta de soporte de las capas inferiores, en un espesor de 15 cm. A los efectos de asegurar la estabilidad y densidad de la rasante en los sectores en corte, zonas, en las cuales se utilizó material de aporte para la construcción de terraplenes y terraplenes con alteos menores a 30 cm, deberán ser procesadas en un espesor mínimo de 0,30 m, desmenuzando el material aflojado, humedecido o aireado, según sea necesario, y compactándolo hasta la densidad requerida. Si el Contratista prefiere agregar material nuevo aceptable, a fin de facilitar la compactación, podrá hacerlo, pero no se hará pago adicional por ello.

No recibirá en ningún caso, pago directo el trabajo de compactación de suelos del lugar, incluso su escarificado, considerándose una obligación subsidiaria del Ítem "Terraplén".

c. *Preparación del asiento en los taludes existentes*

En los ensanchamientos de terraplenes, el talud existente, cuando sea más escarpado que 1:2, deberá ser cortado en escalones, distanciados verticalmente no más de 0,20 m, a medida que el ensanchamiento se vaya elevando por capas horizontales sucesivas. La superficie horizontal del área cortada, así como el material cortado y el material agregado, serán compactados en la densidad requerida.

Para prevenir la tendencia al desplazamiento de los macizos de ensanchamiento de terraplenes, se procederá a arar surcos de una profundidad de 0,30 m en el área de asiento, comprendida entre el pie del talud del terraplén existente y el pie del talud del ensanche proyectado.

d. *Colocación del material*

No se permitirá la construcción de terraplenes nuevos, o ensanches de los existentes, en zonas sujetas a inundaciones prolongadas, con material que por sus características de plasticidad y granulometría, se presente notoriamente con poca cohesión, permeable y fácilmente erosionable.

Los materiales para el terraplén deberán ser colocados en capas horizontales sucesivas, de espesor suelto no mayor de 0,20 m. A criterio de la Fiscalización, se podrán colocar capas de espesor mayor, de acuerdo al tipo de suelo y equipo de compactación disponibles. Las capas deberán ser distribuidas en todo el ancho de la plataforma, excepto en caso de alteos, donde se trabaja en medio ancho, para mantener el tránsito. El desplazamiento del equipo de transporte y la distribución del material deberán ser regulados, de manera que se utilice todo el ancho de cada una de las capas de material colocado. Cada capa deberá emparejarse y alisarse por medio de motoniveladoras y compactarse según se especifica más adelante. Los trabajos, materiales, así como cualquier otro gasto en las operaciones adicionales de escalonamiento de taludes y compactación de la capa superior de terraplenes existentes, donde fuera necesario, serán considerados supletorios, subsidiarios e incluidos en el trabajo descrito en este Ítem y amparado por el precio unitario contractual respectivo.

8 Compactación

a. Proceso constructivo

Excepto cuando se especifique de otra manera, el terraplén será construido en capas horizontales en todo el ancho de la sección y en longitudes, que hagan factibles los procesos de homogeneización, riego o secado, perfilado y compactación.

Cada capa de material suelto será regada hasta alcanzar la humedad requerida para su compactación. El material, luego de humedecido, será homogeneizado por medio de rastras, discos, motoniveladoras u otros equipos que sean aprobados por la Fiscalización.

El material con humedad en exceso deberá ser aireado hasta llegar la humedad a la óptima requerida. Este proceso podrá ser acelerado con el uso del equipo arriba indicado para la homogeneización.

b. Alternativa

En los casos de ensanchamiento de terraplenes sobre superficies inclinadas del terraplén existente, y siempre que el ancho de ensanchamiento sea insuficiente para ejecutar la colocación y la compactación por capas en la forma anteriormente prescrita, el Contratista podrá proceder a la colocación y compactación por capas inclinadas siempre que el talud del terraplén existente sea menor que 1:4 después de la escarificación y regularización del talud existente.

FOLIO Nº 07 Sida

La elección del tipo de equipo a ser empleado, de acuerdo con su practicabilidad, será de entera responsabilidad del Contratista, a los fines de obtener tanto la perfecta ligazón del material existente con el nuevo, como las densidades requeridas en estas Especificaciones.

c. Compactación de áreas adyacentes a estructuras
No será permitido el uso de equipo pesado de compactación o de movimiento de tierras a distancias menores de 1,20 m de puentes o alcantarillas de hormigón armado.

El relleno y compactación de este espacio se hará con materiales seleccionados, colocados en capas de espesor suelto no mayor que 0,15 m y compactados, hasta obtener la densidad requerida, por medio del empleo de apisonadores mecánicos, operados manualmente.

Los taludes existentes o dejados en el terraplén en construcción deberán ser cortados en escalones con superficies horizontales y verticales a fin de evitar el efecto de cuña sobre las estructuras del relleno.

9 Revestimiento de taludes con suelo vegetal

Después de concluida y aceptada la compactación de cualquier tramo de terraplén, se perfilará su superficie, hasta obtener las medidas y elevaciones, indicadas en los Planos y/u Ordenes de Servicio, dentro de las tolerancias más adelante indicadas.

En los lugares en que no esté previsto el ítem Empastado de Taludes, la protección de taludes y otras áreas que requieran de tales cuidados, se hará con el suelo orgánico del terreno natural cercano al talud del terraplén, o con los materiales aprobados por la fiscalización, con el fin de posibilitar el desarrollo del césped de protección. Este trabajo y el posterior control de la erosión hasta la recepción final, es obligación subsidiaria del Ítem "Terraplén".

10 Control Geométrico y Tecnológico

Para la aceptación de tramos de terraplén terminado, los trabajos deberán satisfacer los requisitos de control y tolerancia que se indican a continuación:
a. Dimensiones
No se tolerarán diferencias, con respecto a las indicadas en los Planos, que excedan de:
1- 0,05 m en menos, para las medidas del ancho del coronamiento.

2- 0,02 m en más o en menos de las cotas, indicadas en los Planos u ordenadas por la Fiscalización, tanto en los bordes, como en el eje y en toda la superficie del coronamiento, lleve o no capa de rodamiento el terraplén terminado.

3- 0,30 m en menos para la distancia entre pies de taludes, los que a su vez, no deberán presentar salientes o depresiones individuales sensibles.

b. Humedad de compactación
Salvo instrucciones precisas de la Fiscalización, la humedad de compactación de la capa acabada, no tendrá una desviación mayor de dos por ciento (2 %) en más o en menos, con respecto a la humedad óptima de compactación, determinada en el ensayo Proctor AASHTO T-99 o AASHTO T-180, según sea la clase de suelo que se utilice.

La Fiscalización podrá hacer en cualquier momento verificaciones de la humedad del material en el proceso de trabajo, debiendo el Contratista corregir la humedad de compactación, por humedecimiento o aireado, cuando esas verificaciones arrojen resultados, que presenten una desviación mayor que la tolerancia especificada más arriba.

c. Compactación
Una vez cumplidos los requisitos de homogeneización y humedad, exigidos para iniciar el proceso de compactación, la capa será conformada y emparejada por medio de motoniveladora, hasta obtener un espesor suelto tal, que una vez compactado, el espesor de la capa sea de 0,20 m como máximo.
La capa suelta, así conformada, será entonces consolidada por medio del equipo de compactación, que se juzgue necesario y que llene los requisitos indicados para el tipo de suelo a compactar. El proceso de compactación se hará por tramos de longitud limitada de acuerdo al equipo, para iniciar y terminar en el mismo día, hasta obtener las densidades secas exigidas, de acuerdo al tipo de suelo.

Para suelos tipo A1; A2 y A3 la compactación será mayor o igual a 95% (noventa y cinco por ciento) de la densidad máxima del Método AASHTO T-180. Para suelos A4; A5; A6 y A7 la compactación del núcleo del terraplén deberá ser mayor al 97 % de la densidad máxima según el Método AASHTO T-99 y en las capa de 0,30 m de la subrasante, con la finalidad de garantizar la capacidad portante del proyecto, dicha densidad deberá ser mayor al 100% del T - 99.
Tramo de prueba
Al iniciar la compactación de áreas de terraplén, cada vez que se emplee un determinado tipo diferente de suelo, el Contratista tomará la primera tirada a compactar como sección de prueba, a los efectos de determinar la metodología de las operaciones necesarias para la obtención uniforme de la densidad requerida.

En ese trecho se aumentará el número de ensayos de control de humedad y densidad y se continuará la compactación hasta que no haya ningún aumento sensible de densidad, de acuerdo a lo que indiquen los resultados de los ensayos. No habrá pago adicional por este trabajo. En base a los datos obtenidos en estos trechos de prueba, ampliados durante la prosecución de los trabajos y para garantizar la uniformidad del producto acabado, satisfaciendo en general la densidad requerida, el control de la compactación podrá hacerse por medio de procedimiento estadístico de las densidades medidas. De acuerdo con dicho control de calidad, el Contratista deberá modificar las operaciones de compactación, cuando la dispersión de los valores de la densidad alcanzada, en un mínimo de diez, en relación a la densidad máxima,

MINISTERIO DE OBRAS PÚBLICAS Y COMUNICACIONES D.G. Proyectos y Planificación

seca del ensayo de compactación especificado en esta Sección, medida por la desviación standard, sea mayor que el 3%.

El Contratista deberá programar sus operaciones de manera a alcanzar como valor promedio de las densidades, el cien por ciento (100%) de la referida densidad máxima, a los fines de garantizar un mínimo de densidades arriba y abajo del cien por ciento (100%). El valor de la desviación standard arriba indicado podrá ser modificado por la Fiscalización de acuerdo con la homogeneidad de los materiales colocados en el terraplén.

d. *Densidad de campo "in situ"*

Una vez completado el proceso de compactación de cada capa, el Contratista lo comunicará a la Fiscalización, la cual hará las verificaciones de la densidad seca del material compactado, como así también, las medidas de los anchos de la plataforma, las cotas y la uniformidad de la superficie presentada.

Estos ensayos se harán en todo el espesor de la capa terminada, como máximo cada cien (100) metros, alternando los hoyos de prueba en el centro y bordes de la plataforma, o a las distancias y lugares, donde la Fiscalización crea más conveniente, utilizando el método de ensayo del cono de arena (AASHTO T- 191). Las densidades se tomarán antes de transcurridas veinte y cuatro (24) horas de finalizada la operación de compactación. La Fiscalización tendrá la autoridad de rechazar capas compactadas de los trechos, en los cuales, de acuerdo a las verificaciones realizadas, se determine, que los valores, obtenidos de densidad "in situ", sean menores a los indicados para los distintos tipos de suelos.

La Fiscalización tendrá autoridad de rechazar capas compactadas del núcleo del terraplén, en los tramos en los que, de acuerdo a verificaciones locales se determina que más del 20 % de los valores obtenidos de Densidad in situ, sobre un mínimo de 5 densidades, sean menores a 97% o superiores a 103%, de la densidad exigida y determinada según el ensayo de compactación indicado por la Fiscalización.

En ningún caso se aceptarán capas compactadas en trechos en los que se determinen una o más densidades secas menores a 95% o mayores a 105% de la densidad exigida.

11 Método de Medición

La unidad de medida del terraplén será el metro cúbico (m3) de material aceptablemente colocado y compactado, según se prescribe en este Ítem.

El volumen a ser pagado será el número de metros cúbicos computados por el método del promedio de las áreas de las Secciones Transversales extremas, fijándose las distancias de acuerdo a la forma y regularidad de la superficie sobre la que se colocó el material, que puede ser cada 50 m para zonas llanas y 25 metros para zonas onduladas, o como lo determine la Fiscalización.

Todo volumen de terraplén, ejecutado en más, respecto a lo teóricamente calculado (especificado en los planos) o a lo ordenado por la Fiscalización, no será medido ni pagado.

Las áreas de las Secciones Transversales geométricas son calculadas a partir de los perfiles transversales previos, relevados luego del desbroce y despeje del terreno tomadas por la Fiscalización, y de las medidas y cotas del terreno, que fueron tomadas por la Fiscalización en ocasión del "relevamiento actual" del terraplén al procederse a la aceptación del trabajo, las cuales serán consideradas como "datos actuales del terraplén".

Estos datos, relativos a los trabajos ejecutados, serán consignados en planillas originales, duplicadas y triplicadas, firmadas con bolígrafo de color azul por los ingenieros responsables de la obra por parte de la Empresa contratista y de la Fiscalización. Estas planillas originales se incluirán en los Certificados Mensuales de Trabajo a ser presentados y copias en el Informe Final que se entregue al MOPC.

12 Forma de Pago

Los volúmenes de terraplén, medidos conforme a lo estipulado en estas especificaciones, serán pagados al precio unitario de Contrato, correspondiente al Ítem de Pago "Terraplén", cuyo precio y pago significarán la compensación total por el suministro de toda la planta de trabajo, mano de obra, equipo, excavación de suelos y su transporte, servicios, supervisión y otros incidentales para dar por completados los trabajos de este Ítem.

No recibirá, en ningún caso, pago directo el trabajo de compactación de suelos, que servirán de base para el terraplén, incluso su escarificado, considerándose una obligación subsidiaria del Ítem "Terraplén".

Todo terraplén, ejecutado de más, sea en ancho y/o altura, a lo indicado en los Planos o a lo ordenado por la Fiscalización y aceptado por ella, no será considerado para el pago.

Los trabajos de construcción y mantenimiento de los tramos terminados hasta la Recepción Final de las Obras, son obligaciones subsidiarias del Ítem "Terraplén" y no se hará ningún pago adicional por los mismos.

13 Conservación y Mantenimiento

Una vez terminada la construcción de los terraplenes, éstos deberán conservarse con su perfil y dimensiones originales hasta la recepción final de las obras, considerándose obligaciones subsidiarias del ítem "Terraplén".

Las cunetas se mantendrán con sus perfiles originales y libres de obstrucciones, que impidan o dificulten el desagüe, el cual deberá estar asegurado en todo momento.

FOLIO Nº 09

Todos los trabajos relativos al reacondicionamiento de los lugares de préstamos y yacimientos deberán ser ejecutados conforme a lo señalado en las ETAGS o en las instrucciones u Ordenes de Trabajo emitido por la Fiscalización, siendo las mismas obligaciones subsidiarias al Ítem "Terraplén" y no se hará ningún pago adicional por los mismos.

FOLIO Nº 10 Díaz

ITEM - EXCAVACIÓN ESTRUCTURAL Y RELLENO

1. Descripción

Este trabajo consistirá en la excavación necesaria para la cimentación de puentes y otras estructuras para las cuales el ítem particular no especifique en otra forma tales excavaciones.

Se incluyen también el relleno posterior alrededor de las fundaciones terminadas y el retiro y/o aprovechamiento del material excavado remanente, todo de acuerdo a las presentes Especificaciones, los Planos u órdenes de la Fiscalización.

También comprende este trabajo el desagüe, bombeo, encofrado, apuntalamiento y la construcción necesaria de entramados y ataguías, así como el suministro de los materiales para tales obras y también involucrará la subsecuente remoción de encofrados y ataguías y todo el relleno necesario.

Este trabajo también incluye el suministro y colocación del material de relleno granular aprobado para reponer el material inadecuado que se haya encontrado al cimentar las estructuras. El material granular provendrá de depósitos aluvionales de cantos rodados, material de trituración de canteras, o mezclas de los mismos, a efectos de obtener una mezcla densa y bien graduada.

No se aceptará una clasificación especial de distintos tipos de material que fueren encontrados en la excavación para la fundación.

En ningún caso será permitido relleno de cualquier naturaleza para compensar excavaciones hechas a más del límite de la fundación; la regularización de ese exceso será hecha en hormigón que tendrá la misma resistencia que la especificada para la estructura a ser construida en dicha excavación, después de verificada la estabilidad de las fundaciones para las nuevas condiciones de carga. En el caso de los muros de mampostería de piedra, el relleno de cualquier sobre ancho o regularización en exceso se hará con hormigón de resistencia por la Fiscalización. El costo de este hormigón correrá por cuenta del contratista.

2. Preservación del Medio Ambiente

A los efectos de disminuir el impacto ambiental producido como consecuencia de la ejecución de este ítem, el Contratista deberá tener en cuenta los siguientes puntos:

Deberá tomar la precaución razonable para evitar la contaminación de ríos, arroyos, lagunas o embalses. Poluentes o contaminantes, como combustibles, lubricantes, asfaltos, aguas servidas, pinturas y otros desperdicios dañinos no serán vertidos en o a lo largo de ríos, arroyos, lagunas o embalses.

En caso de que el Contratista para la ejecución de este ítem deba operar sus equipos pesados en tierras húmedas, éstos serán ubicados sobre plataformas.

Los materiales provenientes de este ítem deberán ser depositados en zonas aprobadas que estén en cotas superiores al nivel medio de las aguas de tal manera que se impida el retorno de materiales sólidos o en suspensión a las vías acuáticas. El nivel medio del agua será considerado como la elevación de la cima de la ribera de los cursos de agua.

3. Requisitos para la Construcción - Limpieza y desbroce

Antes de comenzar las operaciones de excavación en cualquier zona, toda la limpieza y desbroce necesarios deberán haber sido llevados a cabo.

4. Excavación

El Contratista deberá avisar a la Fiscalización, con suficiente anticipación, el comienzo de cualquier excavación para que se realice el acompañamiento de la misma.

No deberán ser realizadas excavaciones estructurales con antelación excesiva sobre los trabajos de construcción, a fin de que las mismas no queden abiertas demasiado tiempo y sujetas a los azares del tiempo.

Las zanjas o fosas para la cimentación de las estructuras o los basamentos de las mismas, deberán ser excavadas hasta las alineaciones y cotas indicadas en los Planos, o como fuera indicado por la Fiscalización. Deberán tener dimensiones suficientes para permitir la construcción de las obras de arte o las bases de las estructuras indicadas.

Las cotas de los fondos de cimentación indicadas en los Planos se considerarán solamente aproximadas, y la Fiscalización podrá ordenar, por escrito, los cambios de dimensiones o profundidades que pudiere considerar necesarios para asegurar una cimentación satisfactoria.

Después de terminar la excavación, el Contratista deberá informar al respecto a la Fiscalización y no se colocará ningún basamento, material de asiento, ni alcantarilla de tubo, hasta que la Fiscalización hubiere aprobado la profundidad de las excavaciones y la clase del material de la cimentación.

MINISTERIO DE OBRAS PÚBLICAS Y COMUNICACIONES D.G.A.

FOLIO N°
11
Ocra.

La roca u otro material duro para la cimentación deberá limpiarse de todo material flojo, y labrado para que tenga una superficie firme, ya sea plana, o dentada, según ordene la Fiscalización. Todas las juntas y rendijas deberán ser limpiadas y lechadas con cemento.

Toda piedra suelta y desintegrada, y los extractos menudos, deberán ser removidos. Cuando el material en que vaya la cimentación fuere blando, fangoso o de otro modo inadecuado, a juicio de la Fiscalización, el Contratista deberá remover ese material y proceder al relleno con material granular aprobado.

5. Utilización de los materiales excavados

En lo posible, el material excavado deberá utilizarse como relleno posterior alrededor de la estructura o como relleno de zanjas, en la medida que sea adecuado, a juicio de la Fiscalización. El material sobrante será convenientemente esparcido o transportado a otro lugar teniendo en cuenta lo especificado en el ítem 4.A.02, Preservación del Medio Ambiente, y de tal forma que no obstruya la corriente de agua ni perjudique en modo alguno la eficiencia o el aspecto de la construcción. No se deberá depositar ningún material excavado de manera que ponga en peligro la estructura en construcción.

6. Protección De Las Excavaciones

Se emplearán ataguías apropiadas y prácticamente impermeables donde quiera que se encontraren napas freáticas situadas más arriba de la cota del fondo de la excavación. El Contratista presentará a la Fiscalización proyectos que muestren el método propuesto para la construcción de ataguías, para su aprobación.

Las ataguías o cajones para la construcción de fundaciones deberán, por lo general, ser colocados bastante abajo del fondo de la cimentación y deberán estar bien apuntaladas, siendo lo más impermeables que sea posible. Por lo general, las dimensiones interiores de las ataguías deberán ser tales que permitan el espacio libre suficiente para la construcción de moldes y la inspección desde el exterior, así como para permitir el bombeo fuera de los moldes. Las ataguías o encofrados que se inclinen o muevan lateralmente durante el proceso de su hincado, deberán ser enderezados o suplementados para que proporcionen el espacio libre necesario.

Cuando se presenten condiciones que, a juicio de la Fiscalización, hagan impracticables el desagote de la cimentación, la Fiscalización podrá exigir la construcción de una fundación sellada con hormigón, con las dimensiones que estime necesaria y de espesor suficiente para resistir cualquier sub-presión. El hormigón para tal sellado será colocado como muestren los Planos. Después se procederá al desagüe y se colocará la cimentación.

Cuando se utilizaren cajones pesados que se aprovechen para anular parcialmente la presión hidrostática que actúa contra el fondo de la losa del cimiento, se deberá proporcionar un anclaje especial, tal como espigas o cuñas, para transferir todo el peso del encofrado a la losa del cimiento.

Los encofrados deberán ser construidos de manera que protejan al hormigón fresco contra el daño que pudiere causar una repentina creciente.

Cualquier bombeo que se pudiere permitir desde el interior deberá llevarse a cabo de modo que evite que alguna parte de los materiales del hormigón pudiere ser arrastrada por el agua. Cualquier bombeo que fuere necesario durante el colado del hormigón, o por lo menos 24 horas después del mismo, deberá ser efectuado desde un sumidero apropiado que se encuentre fuera de los moldes del hormigón.

A menos que fuere dispuesto de otro modo, deberán ser retirados por el Contratista los encofrados, ataguías y apuntalamiento correspondientes, después de terminada la subestructura, haciéndose de manera que no altere la estructura ya terminada.

7. Relleno detrás de las estructuras

El relleno detrás de las estructuras deberá llevarse a cabo, dentro de los límites mostrados en los Planos, con materiales seleccionados, aprobados. Fuera de tales límites, los materiales de relleno podrán ser de suelo común. En todos los casos el límite superior del relleno deberá ser el plano de la subrasante.

8 Método de Medición

La Excavación Estructural será medida en metros cúbicos

9. Forma de Pago

La Excavación Estructural en Suelo, medida conforme a lo estipulado en estas especificaciones, será pagada al Precio Unitario de Contrato correspondiente al ítem de Pago "Excavación Estructural en Suelo" cuyo precio y pago significarán la compensación total por el suministro de toda la planta de trabajo, mano de obra, equipo, excavación de suelos y su transporte, servicios, supervisión, relleno y otros incidentales para dar por completados los trabajos de este ítem.

FOLIO Nº 12 Doca

ITEM – OBRAS PROVISORIAS

1 General

1.1 Descripción

Este trabajo consistirá de la construcción y remoción de obras provisorias, las cuales son generalmente proyectadas por el Contratista y empleadas por el mismo en la ejecución de la obra y cuyas fallas en el desempeño apropiado pueden afectar adversamente el carácter de la obra contractual o poner en peligro la seguridad de instalaciones adyacentes, propiedad o del público. Para el proyecto podrán ser usados reducciones apropiadas en las tensiones o cargas admisibles cuando serán empleados materiales que no fueren nuevos o sin daños. Tales obras provisorias incluyen, sin limitarse a los mismos, cimbras, formas de encofrado, ataguías, apuntalamientos, sistemas de control de las aguas y puentes provisorios.

1.2 Planos de obra

El Contratista proveerá planos de obra con memorias de cálculo y datos de soporte con suficientes detalles para permitir una revisión estructural del diseño propuesto de una obra provisoria. Cuando se trate de hormigón, tales datos incluirán la secuencia y ritmo de colocación. Deberán ser provistas suficientes copias para satisfacer las necesidades de la Fiscalización y otras entidades con autoridad de verificación. Los planos de obra deberán ser sometidos con suficiente antelación para permitir sus verificaciones, revisiones, si fueren necesarias, y aprobaciones sin demorar la obra.

El Contratista no deberá comenzar la ejecución de ninguna obra temporaria para los que son requeridos planos de obra hasta que los planos no hubieren sido aprobados por la Fiscalización. Tal aprobación no eximirá al Contratista de la responsabilidad por los resultados obtenidos del empleo de estos planos o cualquiera de sus responsabilidades contractuales.

1.3 Proyecto

El proyecto de las obras provisorias, incluyendo tensiones admisibles, deberá satisfacer una norma o especificaciones de diseño establecidas y generalmente aceptadas para tales obras. Cuando deban ser empleados dispositivos manufacturados, el diseño no resultará en cargas superiores a las recomendadas por el fabricante.

Las cargas establecidas para los equipos especiales, tales como vigas reticuladas de lanzamiento, no superarán en ningún caso el 80 por ciento de la máxima sostenida durante el ensayo de carga del equipo.

El diseño deberá ser preparado y los planos deberán ser firmados por un Ingeniero registrado en el MOPC cuando la Fiscalización o algún acto normativo así lo requiera.

1.4 Construcción

Las obras provisorias deberán ser construidas en conformidad con los planos de obra aprobados. El Contratista deberá verificar que la calidad de los materiales y de la mano de obra empleados fueren consistentes con lo asumido en el proyecto.

1.5 Remoción

Todas las obras temporarias, salvo se permita de otra manera, deberán ser removidas y permanecerán como propiedad del Contratista luego de terminados sus usos.

2. Cimbras y Encofrados

2.1 General

La cimbra es considerada como cualquier estructura provisoria la cual soporta elementos estructurales de hormigón, acero, mampostería u otros materiales, durante la construcción o montaje. Encofrados son los moldes formados con tableros o chapas de metal los cuales contienen el hormigón fresco y resisten las fuerzas debidas a su colocación y su consolidación. Los encofrados a su vez pueden ser soportados por cimbras. Los encofrados deslizantes, son considerados como una combinación de cimbra y encofrados.

Cuando la altura de la cimbra excediere de 4,20 m o cuando el tráfico, que no sea el del personal involucrado en la obra, existirá debajo del puente, los planos de la cimbra deberán ser preparados y firmados por un Ingeniero Civil debidamente registrado.

La cimbra y los encofrados deberán ser lo suficientemente rígidos y resistentes para soportar con seguridad todas las cargas impuestas y producir en la estructura terminada las alineaciones y pendientes indicadas en los planos. Los encofrados deberán también impartir la textura de superficie y rusticidad, y no deberán perjudicar la uniformidad de color de las superficies encofradas.

2.2 Proyecto y Construcción de la Cimbra

MINISTERIO DE OBRAS PÚBLICAS Y COMUNICACIONES D.G.Y. Proyectos y Planificación

FOLIO Nº 13 Trace

2.2.1 *Cargas*

La carga de diseño de la cimbra consistirá de la suma de las cargas verticales permanentes y móviles, y las cargas horizontales.

Como mínimo, la carga muerta deberá incluir el peso de la cimbra y todo material de construcción que deba ser soportado. El peso combinado de hormigón, aceros para hormigón armado y pretensado y encofrados a ser adoptado no deberá ser menor que 2600 kg/m3 para el hormigón de peso normal que deba ser soportado.

Las cargas móviles consistirán del peso real de cualquier equipo que deba ser soportado y aplicado como cargas concentradas en los puntos de contacto y una carga uniforme no menor que 1 kN/m2 aplicada sobre toda el área soportada, más una carga de 1,1 kN/m aplicada en los bordes de tableros en voladizos.

La carga horizontal empleada para diseñar el sistema para arriostrar la cimbra deberá ser la suma de las cargas horizontales debidas al equipo, la secuencia de construcción, incluyendo fuerzas hidrostáticas no equilibradas del hormigón fresco, la fuerza de la corriente cuando sea aplicable, y un cierto valor por la acción del viento. Sin embargo, en ningún caso la fuerza horizontal a ser resistida en cualquier dirección deberá ser menor que 2 por ciento de la carga muerta total.

Las cargas impuestas por la cimbra a estructuras existentes, nuevas o parcialmente terminadas, no deberán exceder a aquellas permitidas en la Sección 8.15, "Aplicación de Cargas" de las Especificaciones Estándares.

2.2.2 *Fundaciones*

La cimbra deberá estar fundada en una base sólida, segura contra socavaciones, protegida contra debilitamientos, y capaz de soportar las cargas impuestas sobre ella. Cuando la Fiscalización lo requiera, el Contratista deberá demostrar mediante pruebas de cargas adecuadas que las tensiones admisibles de soporte del suelo asumidas para el proyecto de las bases de la cimbra no exceden la capacidad de soporte del suelo.

Las cimbras que no puedan ser fundadas mediante fundaciones directas de una manera satisfactoria deberán estar apoyadas sobre pilotes, los cuales deberán estar espaciados, hincados y removidos de una manera aprobada.

2.2.3 *Deformaciones*

En el caso de estructuras hormigonadas en el lugar, las deformaciones calculadas de elementos sometidos a flexión no deberán exceder 1/240 de su luz, independiente del hecho que la deformación pueda ser compensada por medio de contraflecha.

2.2.4 *Gálibos*

Salvo se disponga de otra manera, las dimensiones mínimas de las aberturas que deben ser dispuestas a través de las cimbras para rutas que deberán estar abiertas al tráfico, deberán tener por lo menos 1,50 m mayor que el ancho de la vía de acceso, medidas entre barreras cuando son empleadas, y una altura de 4,20 m

2.2.5 *Construcción*

Las cimbras deberán ser construidas y puestas en los niveles que lleven en cuenta los asentamientos y deformaciones previstas, el alineamiento vertical y las contraflechas indicadas en los planos u ordenadas por la Fiscalización para la estructura permanente. Listones de altura variable para contraflechas podrán ser usados entre las vigas de las cimbras y el fondo de los encofrados para completar adecuadamente éstas cuando así lo disponga la Fiscalización.
Se deberán usar gatos a tornillo, par de cuñas u otros dispositivos en cada puntal para ajustar la cimbra a la rasante, para permitir ajustes mínimos durante la colocación del hormigón si son observados asentamientos que se apartan de aquellos anticipados, y para permitir un descimbrado gradual. Con indicadores fijados a los encofrados y extendidos hasta el suelo, o por otros medios, el Contratista deberá probar la correcta medición del asentamiento de la cimbra durante la colocación y curado del hormigón.
Cimbras o encofrados para losas del tablero de puentes - viga, podrán ser apoyados
directamente en las vigas que no habrá asentamiento diferencial apreciable durante la colocación del hormigón. Las vigas deberán estar amarradas y atadas para resistir cualquier fuerza que pueda causar rotación o torsión en las vigas, ocasionadas por la colocación del hormigón para diafragmas o losas del tablero. La soldadura de elementos de soporte o amarre de la cimbra a la armadura de refuerzo no será admitida, salvo sea específicamente permitida.

2.3 *Proyecto y Construcción de Encofrados*

2.3.1 *General*

Los encofrados podrán ser de madera, acero u otro material aprobado y deberán ser estancos al mortero y de una rigidez adecuada para prevenir una distorsión inaceptable de la superficie encofrada del hormigón, debida a la presión del hormigón u otras fuerzas ocasionales en las operaciones de la construcción.
Los encofrados para superficies expuestas a la vista producirán una superficie lisa de textura uniforme y un color igual a aquel que se obtiene con madera terciada conforme a estándares aprobados por la Fiscalización. Los paneles

FOLIO Nº 14 ocatora

que constituyen tales encofrados deberán estar dispuestos de tal manera que las juntas de unión formen un patrón simétrico contornando las líneas generales de la estructura. El mismo tipo de material de revestimiento del encofrado deberá emplearse en cada uno de los elementos de la estructura. Tales encofrados deberán ser suficientemente rígidos de tal forma que la ondulación de la superficie de hormigón no excederá los 3 mm cuando se verifique con una regla o plantilla en una longitud de 1,5 m. Todos las esquinas agudas deberán llevar un chaflán de 20 mm de lado.
El hormigón deberá ser colocado en los encofrados solamente cuando los trabajos relacionados con la construcción de los encofrados hayan sido finiquitados, que todos los desperdicios hayan sido removidos, que todos los materiales que irán embebidos en el hormigón hayan sido colocados en la unidad a ser hormigonada, y la Fiscalización haya inspeccionado los encofrados y materiales.

2.3.2 Proyecto

El proyecto estructural de los encofrados deberá satisfacer los estándares del ACI, "Práctica recomendada para encofrados de hormigón" (ACI 347), o cualquier otra Norma generalmente aceptada. Al seleccionar la presión hidrostática a ser empleada en el cálculo de los encofrados, se deberá considerar el máximo ritmo de colocación del hormigón a ser empleado, los efectos de la vibración, la temperatura del hormigón y el empleo esperado de cualquier aditivo retardador de fraguado o materiales puzolánicos en la mezcla del hormigón.

2.3.3 Construcción

Los encofrados deberán ser colocados y mantenidos fiel a las dimensiones, alineamientos y niveles de la estructura antes y durante la colocación del hormigón. En los encofrados se deberán disponer de chaflanes, tales como albardillas, para asegurar su fácil remoción. Antes de volver a utilizar, los encofrados deberán ser limpiados, inspeccionados si tienen daños y, si fuere necesario reparados. Cuando los encofrados aparentaren estar defectuosos de alguna manera, sea antes o durante la colocación del hormigón, la Fiscalización podrá ordenar la suspensión del hormigonado hasta que el defecto sea corregido.
Los encofrados deberán ser tratados con aceite para encofrado o cualquier otro agente liberador antes que la armadura sea colocada. Cualquier material que se adhiera al hormigón o lo cambie de color no deberá ser empleado.
Excepto lo previsto aquí, los tirantes metálicos o anclajes en los encofrados deberán ser construidos de tal forma a permitir su remoción hasta por lo menos una profundidad de 25 mm de la superficie sin tener que dañar el hormigón. Tirantes de alambres comunes podrán ser empleados únicamente cuando el hormigón no estará expuesto a la vista y cuando el hormigón no estará en contacto con sales o sulfatos. Tales tirantes de alambres, después de la remoción del encofrado, deberán ser cortados a una profundidad de por lo menos 6 mm de la superficie del hormigón con cincel o tenaza; esta última deberá emplearse en el caso de hormigón verde. Los accesorios de los anclajes metálicos deberán ser diseñados de tal forma que, una vez removidos, las cavidades que son dejadas fueren del menor tamaño posible. Las cavidades deberán ser llenadas con mortero de cemento y las superficies dejadas sanas, suaves, planas y de color uniforme.
Cuando sea requerido acero de refuerzo para hormigón revestido con epóxi, todos los tirantes metálicos, anclajes o prolongadores que permanecerán en el hormigón deberán ser de un material resistente a la corrosión o revestido con un material dieléctrico.
En paredes y columnas estrechas, donde el fondo del encofrado es inaccesible, se deberá disponer de una abertura de acceso en el encofrado para retirar materiales extraños inmediatamente antes del hormigonado.

2.3.4 Tubos como Encofrado

Los tubos empleados como formas para producir huecos en losas de hormigón deberán ser diseñados y fabricados apropiadamente o tratados para hacer que la superficie externa sea estanca. Antes del hormigonado, tales tubos deberán ser protegidos del clima y almacenados e instalados por métodos que prevengan su distorsión o daño. Los extremos de las formas tubulares deberán ser cubiertos con capuchas que deberán ser estancas al mortero e impermeables. En el caso de emplear madera u otro material que se expande al humedecerse para taponar los extremos, se deberá emplear una junta de goma con forma previa de 6 mm de espesor alrededor del tapón para permitir su expansión. Se deberá proveer de un tubo de aireación de PVC cerca del extremo de cada tubo. Estos respiraderos deberán ser construidos para proveer una ventilación positiva de los huecos. Después de retirados los encofrados exteriores, el tubo de aireación deberá ser ajustado a una profundidad dentro de los 12 mm de la superficie inferior del hormigón terminado.
Anclajes y tirantes para las formas tubulares deberán ser adecuados para evitar desplazamientos de los tubos durante la colocación del hormigón.

2.3.5 Encofrados Autoportantes

Encofrados autoportantes de fondo de losas, tales como metales corrugados, paneles prefabricados de hormigón, deberán ser empleados como se muestran en los planos o si son aprobados por la Fiscalización. Previo al empleo de tales formas, el Contratista deberá proveer un juego completo de detalles a la Fiscalización para su revisión y aprobación. Los planos detallados de estructuras, salvo se indique de otra manera, son diseñados para encofrados que serán removidos y cualquier cambio necesario para introducir encofrados autoportantes, en caso de aprobación, será por cuenta y riesgo del Contratista.

2.4 Remoción de Cimbra y Encofrados

2.4.1 General

La cimbra o encofrados no deberán ser removidos sin la aprobación de la Fiscalización. En la determinación del

FOLIO Nº 15 Quinca.

tiempo de remoción de la cimbra y de los encofrados, se llevarán en consideración la ubicación y el carácter de la estructura, el clima, los materiales empleados en la mezcla, y otras condiciones que influencian tempranamente la resistencia del hormigón.
No deberán ser empleados métodos de remoción que probablemente pudieren causar tensiones por encima de las admisibles o daños en la superficie del hormigón. Los soportes deberán ser removidos de tal forma a permitir que la estructura pueda soportar las tensiones producidas por su propio peso en forma gradual y uniforme. Para estructuras en arco de dos o más tramos, la secuencia del descimbrado deberá ser conforme especificado o aprobado.

2.4.2 Tiempo de Remoción

Si las operaciones de campo no son controladas por medio de cuerpos de prueba cilíndricos o por ensayo de vigas, los siguientes períodos mínimos de tiempo, excluyendo los días en que la temperatura está por debajo de los 5°C, deberán transcurrir después de la colocación del hormigón antes de descalzar la cimbra o removidos los encofrados:

Cimbra para:	
Tramos mayores que 4,20 m	14 días
Tramos menores o igual a 4,20 m	10 días
Cabezales que aún no soportan vigas	10 días
Encofrados:	
Que no soportan el peso propio del hormigón	24 horas
Para celdas internas de vigas de sección cajón y para barreras de defensa	12 horas

En el caso de emplearse cemento del Tipo III o el uso de mayor cantidad de cemento, estos períodos pueden ser reducidos según instrucciones.
Cuando las operaciones de campo son controladas mediante cuerpos de prueba cilíndricos, la remoción de encofrados portantes o cimbra no deberá comenzar hasta que sea encontrado que el hormigón tenga la resistencia a la compresión especificada, estipulándose además que en ningún caso deberán ser removidos los soportes antes de los 7 días de haberse colocado el hormigón.

En adición a los requerimientos de tiempo especificados más arriba:

Los encofrados no deberán ser removidos hasta que el hormigón tenga la resistencia suficiente para evitar daños a la superficie.

La cimbra que soporta cualquier tramo de un puente continuo o en pórtico no deberá ser liberada hasta que los requisitos antes mencionados no hayan sido satisfechos para todo el hormigón estructural en aquel tramo y en las partes adyacentes de cada tramo contiguo en una longitud igual a por lo menos la mitad de la longitud del tramo donde la cimbra será liberada.

Salvo se especifique o apruebe de otra forma, la cimbra podrá ser liberada antes de que las barandas, defensas o barreras estén colocadas para todos los tipos de puentes.

2.4.3 Extensión de la Remoción

Toda cimbra y encofrados deberán ser removidos a excepción de:

Partes de pilotes de la cimbra hincados por debajo de 0,30 m de la subrasante, dentro del paquete estructural de la ruta, o 0,60 m por debajo del nivel de terreno natural o de la rasante terminada fuera del paquete estructural de la ruta, o 0,60 m por debajo de la línea establecida como límite del canal de navegación.
Encofrados de zapatas donde su remoción pondrá en peligro la seguridad de ataguías u otra obra.
Encofrados de celdas cerradas donde el acceso no ha sido provisto.

2.5 Ataguías y Apuntalamiento

2.5.1 General

Ataguías y apuntalamiento consisten de aquellas estructuras para sostener temporalmente la tierra circundante y el agua fuera de las excavaciones y para proteger propiedades y servicios adyacentes durante la construcción de la obra permanente.
Las ataguías deberán ser construidas a profundidades adecuadas, generalmente bien por debajo del fondo de la excavación, y a alturas convenientes para evitar la entrada de toda agua. Ellas deberán ser cuidadosamente proyectadas y construidas, haciéndolas suficientemente estancas como sea necesario para la buena realización de la obra a ser ejecutada en su interior. En general, las dimensiones internas de las ataguías deberán ser de suficiente holgura para permitir la construcción de los encofrados y la inspección de sus partes externas y el bombeo del agua por fuera de los encofrados. Las ataguías que se ladean o desplazan lateralmente durante el proceso de su descenso deberán ser enderezadas, reinstaladas, o agrandadas para disponer de la holgura necesaria. Esto se realizará a expensa exclusiva del Contratista.
Cuando el agua no pueda ser controlada como para colocar en seco el hormigón de la fundación, deberá ser empleada una ataguía y un hormigón sellador conforme a los requerimientos de la Sección 8, "Hormigón Estructural" de las Especificaciones Estándares, colocados bajo agua por debajo del nivel de la fundación. Cuando el hormigón sellador no es mostrado en los planos, el Contratista deberá realizar dichas determinaciones, y deberá ser totalmente

FOLIO Nº 116 Diecisei

responsable del desempeño de los sellos. Después que el sello se haya curado, la ataguía deberá ser luego bombeada y colocada en seco el "balance de mampostería." Cuando fueren colocadas ataguías de gravedad, y el peso es utilizado para equilibrar parcialmente la presión hidrostática que actúa contra el fondo del sello de la fundación, se deberán disponer de anclajes adecuados como pernos o llaves para transferir todo el peso de la ataguía al sello de la fundación. Durante la colocación y curado de un sello de fundación, el nivel de agua dentro de la ataguía deberá ser controlado para evitar filtraciones a través del sello, y si la ataguía va a permanecer en el lugar, ella deberá ser purgada o cargada al nivel del agua o por debajo de ella.
El apuntalamiento deberá ser el adecuado para soportar todas las cargas impuestas y deberá cumplir con todas las regulaciones aplicables de seguridad.

2.5.2 Protección del Hormigón

Las ataguías deberán ser construidas de tal forma a proteger el hormigón fresco contra daños que pueda producir una elevación súbita de la corriente de agua y para evitar daños de la fundación por erosión. No se permitirá el empleo de puntales o riostras en las ataguías o sistemas de apuntalamiento de tal forma que se extiendan o atraviesen la estructura permanente, sin previa autorización de la Fiscalización.

2.5.3 Remoción

Salvo se disponga o apruebe de otro modo, las ataguías y el sistema de apuntalamiento deberán ser removidos una vez completada la estructura, tomando las precauciones y el cuidado necesarios para no dañar la obra terminada.

2.6 Sistemas Temporales de Control de las Aguas

2.6..1 General

Los sistemas temporales de control de las aguas consisten en diques, canales y toda obra conducente a desviar temporalmente el curso natural de las aguas, muros de cierre y sistemas de bombeo, incluyendo pozo de succión y sistemas de pozos profundos, para evitar la entrada de aguas en las excavaciones para las estructuras.

2.6.2 Planos

Los planos de obra de los sistemas de control de las aguas, cuando fueren requeridos, deberán incluir detalles del proyecto y los equipos, procedimientos operativos a ser empleados, y ubicación del o los puntos de descarga. El proyecto y operación deberán satisfacer todos los requerimientos aplicables a control de polución de las aguas.

2.6.3 Operaciones

El bombeo de las aguas del interior de cualquier recinto de fundación deberá ser realizado de tal forma a evitar corrientes de agua a través de cualquier hormigón fresco. Ningún bombeo será permitido durante la colocación del hormigón o por un período no menor de 24 horas después de ello, a menos que se realice desde un punto de succión adecuado separado de la zona de hormigonado mediante una pared estanca u otro medio efectivo sujeto a la aprobación de la Fiscalización.
El bombeo para desaguar una ataguía sellada no deberá comenzar hasta que el sello haya fraguado suficientemente para resistir la presión hidrostática.
El bombeo desde pozos de succión o pozos profundos deberá ser regulado de tal modo evitar daños por hundimiento en las propiedades adyacentes.
Cualquier alternativa de diseño deberá ser equivalente en todos los aspectos al diseño y detalles provistos por el MOPC y sujeto a la aprobación de la Fiscalización. Los planos de obra y los cálculos estructurales de cualquier proyecto alternativo deberán ser presentados a la fiscalización para su aprobación

3. Medición y Pago

Salvo se disponga de otra forma, el pago por obras provisorias deberá ser considerado como incluido en el pago de los diversos ítems de trabajo para los cuales son empleadas y no se realizará por lo tanto pago separado alguno.

MINISTERIO DE OBRAS PUBLICAS Y COMUNICACIONES D.G.Y. Proyectos y Ejecución

FOLIO Nº 17 Placiseak

ITEM - REMOCION DE ESTRUCTURAS EXISTENTES

1 Descripción

Este trabajo consistirá en la remoción total o parcial, y la disposición satisfactoria o recuperación de los materiales resultantes de la demolición de todas las estructuras, tales como cercas, alambrados, puentes, alcantarillas y cualesquiera otras obstrucciones, que no estén señaladas o que no estén indicadas para permanecer en su lugar; excepto las obstrucciones que deben ser removidas disponiendo de ellas de acuerdo con otros ítems del Contrato.

Los materiales recuperados serán acopiados en sitios indicados por la Fiscalización para posteriormente ser entregados al Distrito de Vialidad del MOPC más próximo.

También incluirá la recuperación, traslado y acopio, en lugares designados previamente o indicados por la Fiscalización, de los materiales provenientes de la remoción y despeje, salvo que de otra manera se especifique y así como el relleno de las zanjas, hoyos o pozos resultantes.

Deberá el contratista informarse en el terreno sobre las cantidades de servicios a ejecutar, teniendo en cuenta que las cantidades previstas son solamente estimativas, en consecuencia toda diferencia en más o en menos no dará derecho al Contratista de reclamación alguna.

2 Preservación del Medio Ambiente

A los efectos de disminuir el impacto ambiental producido como consecuencia de la ejecución de éste ítem, el Contratista deberá tener en cuenta los siguientes puntos:

- Los equipos a ser utilizados en la ejecución de este Ítem, deberán ser tales que la operación de los mismos no cause efectos negativos en el equilibrio ambiental.

- Deberá tener toda la precaución razonable para evitar la contaminación de cursos de aguas con poluentes o contaminantes (combustibles, lubricantes, asfaltos, etc.)

- Los materiales provenientes de la ejecución de este ítem y que deban ser retirados de la Obra, deberán ser depositados en zonas aprobadas por la Fiscalización.

- La remoción de éstas estructuras se realizará de tal manera que se impida la eliminación o descarga de materiales de construcción o materiales de desechos en los cursos de agua.

3 Ejecución de la Remoción.

Los puentes, alcantarillas y otras estructuras para el drenaje que estén en servicio, serán conservados de acuerdo, a lo especificado en las Disposiciones Generales y Especiales, y no deberán ser removidos hasta que se hayan tomado las previsiones necesarias para mantener la continuidad del tránsito.

El Contratista efectuará el trabajo de desmantelamiento y/o demolición con el mayor cuidado posible, evitando destrucciones o maltratos innecesarios.

Si hubiera necesidad de recurrir a operaciones que pudieran dañar una construcción nueva, todas esas operaciones deberán ser realizadas con anterioridad al comienzo de la nueva obra, a no ser que la Fiscalización disponga de otra forma.

Todo material indicado como recuperable, será desarmado en secciones, partes o piezas y podrá ser utilizado por el Contratista en obras auxiliares, siempre que no tenga otro destino previsto en estas Especificaciones.

Al fin de la obra, todos los materiales recuperados que aún tengan valor a juicio de la Fiscalización, serán de propiedad del MOPC y su almacenaje en lugares indicados por la Fiscalización estará a cargo del Contratista sin costo adicional alguno.

A no ser que el vano dejado por la estructura removida esté en lugar de la nueva estructura proyectada, dicho vano será rellenado previa limpieza, en un todo de acuerdo a lo especificado en otras secciones de estas Especificaciones Técnicas, o como lo indique la Fiscalización.

4 Método de Medición

No se llevarán a cabo tareas de medición para este ítem.

5 Forma de Pago

Este trabajo recibirá pago solamente por aquellas obras de envergadura a ser removidas y que expresamente se encuentren individualizadas en la Planilla de Computo métrico y Presupuesto, mientras que no recibirán pago alguno aquellas obras pequeñas cuya remoción es necesaria para la ejecución de la nueva obra proyectada, ó que no estén indicadas en la Planilla mencionada.

MINISTERIO DE OBRAS PUBLICAS Y COMUNICACIONES D.P.G.V. Proyectos y Unidad Ambiental

FOLIO N° 18 Dieciocho

El trabajo se pagará después de la conclusión de los trabajos, en forma global bajo el ítem "Remoción de Estructuras Existentes". Este precio y pago será la compensación total por suministrar toda la planta de trabajo, mano de obra, equipos, transporte, supervisión, imprevistos y otros incidentales necesarios para, e inherentes a, dar por completado el ítem.

MINISTERIO DE OBRAS PUBLICAS Y COMUNICACIONES
Dpto. Planificación y Desarrollo

FOLIO Nº 19 Dirección

ITEM - MURO DE PIEDRA BRUTA

1. Descripción

Este ítem consistirá en la construcción de mampostería de cemento y piedra canteada, en muros laterales de contención, vertederos, canales revestidos y en otros lugares que indiquen los planos u órdenes de la fiscalización.

Se construirá la sobre la base preparada de fundación o sobre un cimiento de mampostería, de acuerdo a estas especificaciones y en conformidad con los alineamientos, rasantes, secciones y dimensiones que se muestren en los planos y las órdenes de trabajo.

2. Materiales

2.1. Piedra

La piedra será limpia, dura y de una clase conocida por su durabilidad y podrá ser empleada solamente después de haber sido aprobada por la fiscalización. Deberá tener un desgaste según el ensayo los ángeles, menor o igual al 40 %.

2.2. Formas y tamaños

A no ser que se hayan indicado otros tamaños en los planos, las piedras deberán estar en conformidad con los tamaños que se indican a continuación:

- En general las piedras deberán tener espesores de no menos de 0,15 metros, anchos no menores a 1,5 veces su espesor y longitudes de no menos de 1,5 veces su ancho. Cada piedra deberá ser de forma adecuada y libre de depresiones y salientes que puedan debilitarla o impedir su asentamiento normal. Por lo menos el 50 % del volumen total de la mampostería será de piedra que tenga un volumen de por lo menos 0,02 metros cúbicos cada una. Cuando se muestre en los planos una dimensión definida de alguna piedra, la piedra deberá ser del tamaño indicado. Deberá haber variedad en el tamaño de las piedras de fachada y como regla general, las piedras de igual tamaño no deberán exceder el 10 %.

Las piedras serán labradas a martillo para quitar cualquier porción débil o delgada.
Las piedras de fachada serán labradas en tal forma que se provean de asientos y juntas que no varíen en más de 0,04 metros de líneas exactas y que se asegure la unión de las líneas de juntas y asientos, sin tener que redondear las esquinas de las piedras con un radio mayor de 0,04 metros.

Las superficies de asiento de las piedras de fachada estarán aproximadamente normales a las caras de las piedras en una extensión de más o menos 0,05 metros y desde este punto podrán variar de este plano normal sin exceder una proporción de 0,05 metros en cada 0,30 metros acabado para caras descubiertas. Las proyecciones mínimas de las caras de las piedras, fuera de las líneas de escuadría no deberán variar entre sí por más de 0,05 metros. (esta restricción no se aplicará a las caras de estribos y muros que estén en contacto con el terraplén, partes de caras de estribos y muros que estén en contacto con la corriente, ni a todos los lados de estribos que queden por debajo de un nivel 0,30 metros bajo la linea de aguas de estiaje, o por debajo de la línea final del terreno cuando esta línea del terreno se encuentre encima de la superficie de agua, tampoco se aplicará a otras caras que no queden descubiertas en la obra terminada.

3. Trabajos de cantera

Los trabajos de cantera y el suministro de la piedra al sitio de su empleo, serán organizados de manera que siempre se efectué el suministro con la debida anticipación a los trabajos de mampostería. Una cantidad suficientemente grande de piedra, de las clases empleadas en la obra, deberá existir en el sitio de la obra durante todo el tiempo de la construcción para permitir a los albañiles una adecuada selección de piedras.

4. Mortero

El cemento, agregado fino y el agua deberán estar en conformidad con los respectivos requisitos para estos materiales, como se especifica en el ítem hormigones, exceptuado la granulometría del agregado fino que deberá pasar en su totalidad por una criba Nº 8, no menos del 15 por ciento ni más de 40 por ciento deberá pasar por un tamiz Nº 50 y no más del 10 por ciento deberá pasar por un tamiz Nº 100.

El mortero para la mampostería estará compuesto de una parte de cemento y tres partes de agregado fino por volumen y la suficiente cantidad de agua para preparar el mortero de tal consistencia que pueda ser manejado fácilmente y extendido con una cuchara de albañil. Se mezclará el mortero solamente en las cantidades que se requieran para el uso inmediato. A no ser que se use una máquina mezcladora aprobada, se mezclará el agregado fino y el cemento, en seco, en una caja impermeable hasta que la mezcla obtenga un color uniforme, después de lo cual se añadirá agua, continuando la mezcla hasta que el mortero adquiera la consistencia adecuada. Mortero que no sea usado dentro de los 45 minutos después de haberse añadido agua, será desechado. No se permitirá retemplar el mortero.

5. Ejecución

5. 1 Selección y colocación

MINISTERIO DE OBRAS PUBLICAS Y COMUNICACIONES D.G.V. Dpto. Fiscalización

FOLIO N° 29 Veinte.

Cuando se ha de colocar la mampostería sobre una base preparada de fundación, la base deberá ser firme y perpendicular en la cara del muro o en escalones perpendiculares a dicha cara y deberá ser aprobada por la fiscalización antes de que pueda ser colocada piedra alguna. Cuando la mampostería ha de ser colocada sobre un cimiento, la superficie de asiento de esta mampostería será limpiada y mojada completamente momentos antes de esparcir el mortero sobre el asiento.

Se tendrá cuidado de evitar agrupaciones de piedras pequeñas o de piedras que tengan el mismo tamaño. Cuando se usen piedras de contextura variada, se procurará distribuir cuidadosamente las distintas clases de piedras uniformemente por todas las caras descubiertas de la obra. Se usarán piedras grandes en las hiladas inferiores y en las esquinas se usarán piedras grandes y seleccionadas. En general, las piedras deberán disminuir de tamaño desde la parte inferior hacia la parte superior de la estructura.

Toda piedra deberá ser limpiada y mojada completamente inmediatamente antes de ser colocada y el lecho que ha de recibirlas deberá ser limpiado y mojado antes de extender el mortero. Deberán ser colocadas con las caras más largas en posición horizontal, en lecho abundante de mortero y las juntas deberán ser totalmente rellenadas con mortero.

Las caras descubiertas de las piedras individuales deberán estar en posición paralela a las caras de los muros en los cuales se las coloca. Las piedras de fachada serán colocadas en forma irregular. Se manejarán las piedras en tal forma que las piedras ya colocadas no sean sacudidas ni movidas. Se proveerá un equipo adecuado para colocar piedras más grandes de las que puedan ser manejadas por dos hombres. No se permitirá hacer rodar o girar las piedras sobre el muro. Si una piedra fuera desprendida después de que el mortero haya iniciado su fraguado, será retirada y limpiada de mortero y la piedra será nuevamente colocada con mortero fresco. Toda mampostería será construida por obreros expertos.

5. 2 Lechos y juntas

Los lechos para la piedras de fachada podrán variar desde 1 (un) centímetro hasta 6 (seis) centímetros de espesor. No deberán extenderse en líneas continuas a través de más de 5 (cinco) piedras. Las juntas podrán variar desde 1 (un) centímetro hasta 6 (seis) centímetros de espesor, podrán formar ángulo con la vertical desde 0 a 45°. Las piedras de fachadas deberán formar trabazones de por lo menos 0,15 metros longitudinalmente y 0,05 metros verticalmente.

En ningún lugar deberán encontrarse esquinas de cuatro piedras adyacentes entre sí. Los lechos transversales para muros de caras verticales deberán estar a nivel y para muros con talud podrán variar entre la posición horizontal y la perpendicular a la línea de talud de la cara del muro.

5. 3 Piedras de cabecera

Las piedras de cabecera serán distribuidas uniformemente a lo largo de los muros de la estructura, de manera que formen por lo menos una quinta parte de la superficie descubierta.

Deberán ser de tales longitudes que se extiendan desde la cara frontal del muro hacia el interior de la mampostería trasera por un mínimo de 0,30 metros. Cuando el muro tenga un espesor de 0,45 metros o menos, las piedras de cabecera deberán extenderse atravesándolo completamente desde la cara frontal hasta la posterior.

5. 4 Mamposteria trasera

La mampostería trasera será construida principalmente de piedras grandes y en forma esmerada. Las piedras individuales que componen la parte trasera y la interior deberán estar bien trabadas con las piedras de la fachada del muro y entre ellas mismas. Toda abertura e intersticio en la mampostería trasera será completamente rellenada con mortero o con astillas de piedras completamente cubiertas de mortero.

5. 5 Toma de juntas

Tanto las juntas horizontales como las verticales serán rellenadas con mortero y luego se pasarán por ellas con una herramienta redondeada de madera, de manera que se forme una depresión redonda en el mortero de 1 (un) centímetro a 2 (dos) centímetros de ancho, y de 0,6 centímetros a 1 (un) centímetros de profundidad.

5. 6 Coronamientos

Si se estipulan coronamientos, estos serán como se indica en los planos. Cuando no se haya estipulado coronamientos, la parte superior del muro y dichas piedras tendrán longitudes de 0,40 a 0,50 metros y alturas variables, siendo su altura mínima de 0,15 metros. Se colocará la piedra de tal manera que la hilera superior sea parte integral del muro.

5. 7 Orificios de drenaje

Todo muro y estribo será provisto de orificios de drenaje. Si no se indica en forma diferente en los planos o como indique la fiscalización, se colocarán los orificios de drenaje en los puntos más bajos donde se obtengan desagües libres y serán espaciados a distancias no mayores de 3 (tres) metros de centro a centro.

5. 8 Limpiezas de caras descubiertas

MINISTERIO DE OBRAS PUBLICAS Y COMUNICACIONES D.G.V. Dpto. Proyectos

Inmediatamente después de colocar las piedras y mientras el mortero esté todavía fresco, todas las piedras de fachada serán completamente limpiadas de salpicaduras de mortero y se las mantendrá limpias hasta que el trabajo esté terminado. Antes de la aceptación final y si lo ordena la fiscalización, la superficie de la mampostería será limpiada usando escobillas de alambre y si es necesario usando ácido.

6. Método de medición

Se medirá en metros cúbicos (m3) totalmente colocada en su lugar y aceptada. No se incluirán proyecciones que sobresalgan más allá de las caras de los muros. Al calcular el volumen para el pago, las dimensiones usadas serán aquellas que se indican en los planos o las ordenadas por la Fiscalización. No se harán deducciones por orificios de drenaje, tubos de drenaje u otras aberturas que tengan un área menor a 0,18 metros cuadrados.

7. Forma de pago

La cantidad determinada como está dispuesto arriba, será pagada al precio unitario del contrato según el ítem de pago " Muro de P.B.C.". Dicho precio y pago compensará completamente por la excavación y relleno laterales incluyendo el cargado y transporte a depósito del material producto de la excavación en los sitios establecidos por la fiscalización en una distancia no mayor a 5 Km, el suministro y la colocación de todos los materiales y por toda mano de obra, equipo, herramientas e imprevistos necesarios para completar el ítem

FOLIO Nº 22 veintidos

ITEM - HORMIGON ESTRUCTURAL

1 Descripción

La presente Especificación contiene prescripciones para la ejecución del Hormigón Estructural para alcantarillas de tubos, plateas, asientos de alcantarillas y hormigones para alcantarillas celulares y/o puentes de hormigón armado, y otros hormigones, que no estén mencionados en las presentes Especificaciones y que sean necesarios para complementar la Obra.

Este trabajo consiste en la provisión, colocación, terminación y curado del hormigón en puentes y estructuras misceláneas en total concordancia con estas especificaciones y construidas en conformidad razonable con el trazado, alineación y niveles, así como dimensiones mostrados en los planos o aprobados por escrito por la Fiscalización. El trabajo incluye elementos de estructuras construidos por métodos de hormigonado en el lugar o prefabricados empleando hormigón simple, armado o pretensado o cualquier combinación de los mismos.
El hormigón consistirá en la mezcla de cemento Portland, agregado fino, agregado grueso, aditivos, cuando se los requiera, y agua mezclados en la proporción especificada y aprobada.

2 Preservación del Medio Ambiente

A los efectos de disminuir el impacto ambiental negativo, producido como consecuencia de 1a ejecución de este Ítem, el Contratista deberá tener en cuenta todo lo establecido en las Especificaciones Técnicas Ambientales Generales (ETAG).

3 Trabajos relacionados

Otro trabajo involucrado en la construcción de estructuras de hormigón, en caso de ser aplicable, debe ser realizado conforme se establece en otra sección de estas especificaciones.

4 Métodos constructivos

El Contratista seleccionará el método o equipo a ser empleado en la operación, siendo de su entera responsabilidad el empleo de métodos y equipos los cuales producirán un trabajo satisfactorio bajo las condiciones encontradas y los que no dañarán cualquier parte de la obra parcialmente completada.
Cimbras y encofrados deberán ser aprobados por la fiscalización.
Generalmente, todo hormigón deberá ser soportado totalmente hasta que hayan sido alcanzadas la resistencia y edad requeridas.

5 Normas Técnicas

Las normas técnicas a ser empleadas serán las correspondientes a las Especificaciones Estándares para Puentes Carreteros adoptadas por la AASHTO, las que en adelante se llamarán Especificaciones Estándares.

6 Fiscalización

Con el objeto de evitar repeticiones, cualquier expresión empleando "permitido, aprobación, aprobados, dispuestos", se interpretará como si fuera seguida por las palabras "por la Fiscalización".

7 Clases de Hormigón

7.1 General

La clase de hormigón a ser empleado en cada parte de la estructura deberá ser conforme especificado o mostrado en los planos. Si no fuera especificado o mostrado, la Fiscalización indicará la clase de hormigón a ser empleado.

7.2 Hormigón de Peso Normal

El hormigón será el hormigón de peso normal.
Los hormigones son clasificados en "clases", en función del valor de la resistencia especificada a la compresión a los 28 días según AASHTO T2 (ASTM C39) y de acuerdo a la siguiente Tabla.

TABLA 1. CLASES DE HORMIGON EN FUNCION DE SU RESISTENCIA ESPECIFICADA.

Clase de hormigón	C15 N/mm2	C21 N/mm2	C25 N/mm2	C35 N/mm2
Resistencia a la compresión a los 28 días	15	21	25	35

8 Materiales

8.1 Cementos

FOLIO Nº 23 Vanitta

El cemento deberá ser del tipo cemento Portland común o de alto horno que cumpla con las exigencias de la AASHTO M-85 (ASTM C150). En el caso particular de obras de hormigón pretensado, el tenor de cloruros, sulfuros y sulfatos del cemento deberá ser rigurosamente controlado.

8.2 Agua

Como agua para la mezcla, deberá ser utilizada la que es reconocidamente aceptable, considerando el uso que se le da corrientemente. En caso de no existir antecedentes, el agua deberá ser analizada para determinar su "pH", el porcentaje de ácido carbónico, de sulfatos, de cloruros y de otras sales o impurezas. El agua deberá ser limpia, prácticamente exenta de materia orgánica y de productos químicos capaces de perjudicar la durabilidad de la obra. Se deberá obedecer todo lo dispuesto en la AASHTO T26.
El agua para amasado del hormigón en el cual estará embebido el acero, no contendrá concentración del ion cloro superior 1000 ppm o sulfatos como el SO_4 superior 1300 ppm.

8.3 Agregado fino

El agregado fino para hormigón deberá satisfacer los requerimientos de la AASHTO M6.

8.4 Agregado grueso

El agregado grueso para hormigón deberá satisfacer los requerimientos de la AASHTO M80

8.5 Aditivos

Incorporadores de aire y Aditivos químicos

Para los incorporadores de aire, se deberá verificar el tenor de aire ocluido del hormigón y todo lo dispuesto en la AASHTO M 154 (ASTM C 260).
Algunos aditivos pueden presentar riesgos de corrosión para las armaduras y los elementos incorporados al hormigón y también actuar de modo desfavorable sobre otras características (los aceleradores de fraguado aumentan la retracción, los incorporadores de aire disminuyen la resistencia, etc.). Para los aditivos químicos se deberán satisfacer los requerimientos de la ASSHTO M194 (ASTM C 494).
Los incorporadores de aire y aditivos químicos deberán ser introducidos en la mezcla de hormigón en una solución con agua. El agua así incluida deberá ser considerada como parte del agua permitida para la mezcla.
Las indicaciones que acompañan a las provisiones de aditivos, deberán mostrar la fecha de vencimiento del producto.

8.6 Aditivos minerales

El empleo de puzolanas como aditivo mineral para el hormigón, en caso de aprobación, deberá conformar los requerimientos de la AASHTO M 295 (ASTM C 618). y el artículo 8.3.7 de las Especificaciones Estándares.

8.7 Acero

Materiales e instalación de acero de refuerzo para hormigón armado deberán satisfacer los requerimientos del ítem Varillas de Acero.

9 *Dosificación*

9.1 Dosificación de la mezcla

9.1.1 Responsabilidad y Criterios

El Contratista deberá dosificar y ser responsable del desempeño de todas las mezclas de hormigón empleadas en la obra. Las dosificaciones de las mezclas seleccionadas deberán producir un hormigón suficientemente trabajable y de fácil acabado para todos los usos contratados y satisfacer los requerimientos establecidos en la tabla 8.2 de las Especificaciones Estándares y todos los otros requerimientos de estas especificaciones.
Para hormigón de peso normal el método que deberá emplearse para la selección de la proporción de la mezcla es el método del volumen absoluto descrito en la Publicación 211.1 del American Concrete Institute.
La dosificación de la mezcla deberá estar basada en la obtención de una resistencia media del hormigón suficientemente por encima de la resistencia especificada de tal modo que, considerando la variabilidad esperada del hormigón y de los procedimientos de los ensayos, no más que 1 en 10 ensayos de resistencia resulten en valores por debajo de la resistencia especificada. Las dosificaciones de las mezclas deberán ser modificadas durante el transcurso de la obra, cuando sea necesario, para garantizar el cumplimiento de los requerimientos de resistencia y consistencia.

9.1.2 Ensayos de la mezcla de prueba

Para los hormigones de todas las clases especificadas deberá ser verificado el desempeño satisfactorio de la proporción de la mezcla propuesta mediante ensayos de laboratorio sobre mezclas de prueba. Los resultados de tales ensayos deberán ser remitidos a la Fiscalización por el Contratista en el momento en que es sometida a consideración la dosificación de la mezcla propuesta. Para la aprobación de la dosificación propuesta, las

FOLIO Nº 24 Valdivia

resistencias de por lo menos cinco cilindros de ensayo tomados de la mezcla de prueba, deberán promediar en un valor de por lo menos 5,5 MPa superior a la resistencia especificada.

9.1.3 Aprobación

Todas las dosificaciones de las mezclas, y las modificaciones correspondientes, deberán ser aprobadas para su empleo. Los datos de las dosificaciones de las mezclas provistas a la Fiscalización para cada clase de hormigón requerida, deberán incluir el nombre, fuente, tipo y marca de cada uno de los materiales propuestos para su empleo y la cantidad a ser empleada por cada metro cúbico de hormigón.

9.1.4 Contenido de Agua

Para el cálculo del factor agua/cemento de la mezcla, el peso del agua deberá ser el del total de agua libre en la mezcla, el cual incluye el agua de amasado, el agua de cualquier solución de aditivo y cualquier agua en los agregados en exceso de aquella necesaria para alcanzar una condición "saturated - surface - dry"
El contenido de agua empleado no deberá exceder los límites fijados en la Tabla 8.2 de las Especificaciones Estándares y deberá ser posteriormente reducido para producir un hormigón de las consistencias listadas en la Tabla 8.3 de las Especificaciones Estándares en el momento de la colocación del hormigón.
Cuando la consistencia del hormigón excediere el asentamiento nominal, la dosificación de las siguientes amasadas deberá ser ajustada para reducir el asentamiento a un valor que esté en el rango del valor nominal. Amasadas de hormigón con asentamientos que exceden el máximo especificado, no deben ser usadas en la obra.
Si no se puede obtener un hormigón de adecuada trabajabilidad con el empleo del contenido mínimo de cemento permitido, el cemento y el contenido de agua deberán ser aumentados sin exceder el factor agua/cemento, o sino una nueva dosificación deberá ser aprobada.

9.1.5 Contenido de Cemento

El contenido mínimo de cemento deberá estar conforme al listado de la Tabla 8.2 de las Especificaciones Estándares o especificado de otra forma. El máximo contenido de cemento más aditivo mineral no deberá exceder 475 kilogramos por metro cúbico de hormigón. El contenido real de cemento usado deberá estar dentro de estos límites y deberá ser suficiente para producir un hormigón de la resistencia y consistencia requeridas.

9.1.6 Aditivos minerales

Aditivos minerales deberán ser empleados en las cantidades especificadas. El Contratista está autorizado a reemplazar hasta un 20 por ciento de la cantidad requerida de cemento con un aditivo mineral. El peso del aditivo mineral empleado deberá ser igual o mayor que el peso del cemento reemplazado. En el cálculo del factor agua/cemento de la dosificación, el peso de cemento deberá ser considerado como la suma de los pesos del cemento Portland y del aditivo mineral.

9.1.7 Incorporadores de Aire y Aditivos químicos

Incorporadores de aire y aditivos químicos deberán ser empleados conforme especificados. Tales aditivos podrán ser empleados, a opción y a costa del Contratista cuando sea permitido por la Fiscalización, para aumentar la trabajabilidad o modificar el tiempo de fraguado del hormigón.

10 Elaboración del Hormigón

La producción de hormigón pre-mezclado deberá satisfacer los requerimientos de la AASHTO M 157 (ASTM C 94) y los requerimientos de este Artículo 1.05. La producción del hormigón con hormigoneras fijas deberá satisfacer los requerimientos de la AASHTO M 157 (ASTM C 94) y los correspondientes a este Artículo.

10.1 Acopio de los Agregados

El acopio de los agregados del hormigón se deberá realizar de tal manera a prevenir la segregación y contaminación con materiales extraños. Los métodos empleados deberán prever drenajes adecuados de tal manera que el contenido de humedad de los agregados sea uniforme en el momento de la dosificación. El apilamiento de los diferentes tamaños de agregados deberá realizarse en pilas separadas unas de otra con el objeto de evitar la mezcla de los mismos en los bordes de las pilas de almacenamiento.
Los agregados gruesos podrán ser separados en uno o más tamaños de modo que sea asegurada una gran uniformidad de la mezcla de hormigón.

10.2 Almacenamiento del Cemento

El Contratista deberá disponer de medios adecuados para almacenar y proteger el cemento contra la humedad. El cemento que por alguna razón ha fraguado parcialmente o contenga terrones o cemento aglutinado deberá ser rechazado. El cemento que ha sido almacenado en bolsas por un período superior a 3 meses y 6 meses si el almacenamiento es a granel, o si el cemento, a juicio de la Fiscalización, estuviere dañado, deberá ser sujeto de un nuevo ensayo antes de su empleo en la Obra.
Copias de los reportes de cemento deberán ser suministradas a la Fiscalización mostrando con detalles, como ella puede razonablemente requerir, la cantidad empleada durante el día o en cierta parte de la Obra.

10.3 Medición de los Materiales

MINISTERIO DE OBRAS PUBLICAS Y COMUNICACIONES D.G.V. Dpto. Planificación y Proyectos

FOLIO N 25 Varitia

Los materiales deberán ser medidos en peso, salvo cuando sea autorizado específicamente otro método. Los aparatos provistos para el pesaje de los agregados y el cemento deberán ser diseñados adecuadamente y construidos para ese propósito. Cada tamaño de agregado y el cemento deberán ser pesados separadamente. La precisión de todos los aparatos de pesaje deberá ser tal que cantidades sucesivas puedan ser medidas con el margen del uno por ciento de la cantidad deseada. El agua de amasado deberá ser medida en volumen o en peso. La precisión de la medición del agua deberá estar dentro de un margen de error no mayor a uno por ciento. Todos los aparatos deberán estar sujetos a aprobación y deberán ser testados, a expensas del Contratista, cuando la Fiscalización lo juzgare necesario.
Cuando fueren autorizadas mediciones volumétricas para las obras, las proporciones en peso deberán ser convertidas en proporciones volumétricas. En tales casos, deberán ser establecidas tolerancias adecuadas para las variaciones en las condiciones de humedad de los agregados, incluyendo el efecto de hinchamiento en los agregados finos.

10.4 Amasado del Hormigón

10.4.1 Volumen de amasado

El volumen de amasado no deberá superar la capacidad de la hormigonera, garantizada por el fabricante o por otra Institución que establezca la Fiscalización.
Los materiales medidos deberán ser cargados en la hormigonera por medios que deberán prevenir pérdidas de cualquier material debidos a efectos del viento u otras causas.

10.4.2 Mezclado

El hormigón deberá ser mezclado únicamente en la cantidad requerida para su uso inmediato. El mezclado deberá ser suficiente para entremezclar todos los componentes del hormigón de una manera uniforme. Hormigones en los que se ha desarrollado el fraguado inicial no deberán ser usados. Hormigones retemplados mediante la adición de agua no serán permitidos. Para los hormigones que no fueren mezclados en camiones, la primera carga de materiales de hormigón colocada en la hormigonera deberá contener en exceso suficiente cemento, arena y agua para revestir el interior del tambor de la hormigonera sin reducir el contenido requerido de mortero de la mezcla.
Cuando no se realizan ensayos de desempeño, como se describe en la AASHTO M 157, el tiempo requerido de mezclado en una planta fija no deberá ser menor que 90 segundos ni mayor que 5 minutos. El número mínimo de revoluciones del tambor para camiones hormigoneras a la velocidad de mezclado recomendada por el fabricante no deberá ser menor que 70 ni menor que aquella recomendada por el fabricante.
El dispositivo para medir el tiempo en una hormigonera fija deberá estar equipado con una campana u otro dispositivo adecuado de alarma ajustado para dar una señal audible cada vez que el bloqueo sea liberado. En el caso de falla del dispositivo medidor del tiempo, al Contratista le será permitido operar mientras sea reparado el mismo, siempre que él provea un cronómetro aprobado que disponga de manecillas de minutos y segundos. Si el cronómetro no es provisto en buenas condiciones de funcionamiento dentro de las 24 horas, el uso posterior de la hormigonera será prohibido hasta que sea hecha la reparación.
Entre usos, cualquier revestido de mortero del interior de la hormigonera que haya fraguado o secado deberá ser removido de la hormigonera antes de que el uso sea reasumido.

10.4.3 Transporte y Manipuleo

La organización proveedora de hormigón deberá tener suficiente capacidad de la planta y equipos de transporte para asegurar una provisión continua al ritmo requerido. El ritmo de provisión del hormigón durante las operaciones de hormigonado deberá ser de tal modo que se tenga una provisión adecuada para los correspondientes manipuleo, colocación, y acabado del hormigón. El ritmo deberá ser tal que el intervalo entre amasadas no exceda 20 minutos y deberá ser suficiente para evitar juntas dentro de una colada monolítica causada por la colocación de hormigón fresco contra un hormigón en el cual el inicio del fragüe ha ocurrido. Los métodos de provisión y manipuleo del hormigón deberán facilitar la colocación con el mínimo de remanipuleo y sin dañar la estructura o el hormigón.

10.4.4 Muestreo y Ensayos

El cumplimiento de los requerimientos establecidos en esta sección deberá ser determinado de acuerdo con los siguientes métodos estándares de la AASHTO o ASTM:
Ensayos del Hormigón Fresco: AASHTO T 141 (ASTM C 172)
Peso por unidad de volumen, Fluencia y Contenido de Aire (Gravimétrico) del Hormigón: AASHTO T 121 (ASTM C 138)
Análisis Granulométricos de los Agregados Finos y Gruesos: AASHTO T 27
Asentamiento del Hormigón de Cemento Portland: AASHTO 119 (ASTM C-143)
Contenido de Aire en el Hormigón Fresco por el Método de Presión:
AASHTO T 152 (ASTM C 231)
Gravedad Específica y Absorción del Agregado Fino: AASHTO T 84
(ASTM C 128)
Gravedad Específica y Absorción del Agregado grueso: AASHTO T 85
(ASTM C 127)
Elaboración y Curado de los Cuerpos de Prueba de Hormigón en el Laboratorio: AASHTO T 126 (ASTM C 192)
Elaboración y Curado de los Cuerpos de Prueba de Hormigón en el Sitio de Obra: AASHTO T 23 (ASTM C 31)
Resistencia a la Compresión de Cuerpos de Pruebas Cilíndricos AASHTO T 22
(ASTM C 39)

11 Evaluación de la Resistencia del Hormigón

FOLIO Nº 246 veintiseis

11.1 Ensayos

Los ensayos de resistencia deberán constar de la resistencia promedio de tres cuerpos de prueba cilíndricos, para ensayos de resistencia a la compresión, elaborados con el material procedente de una sola amasada de hormigón seleccionada al azar, excepto que, si cualquier cilindro mostrara evidencia de un muestreo, moldeo o ensayo impropio, dicho cilindro deberá ser descartado y el ensayo de resistencia constará de la resistencia del cilindro restante. Para la aceptación de los resultaos se tomaran en cuanta las dispersiones establecidas en la ASTM C39-99

11.2 *Para Control de Operaciones de Construcción*

Para la determinación de un curado y protección adecuados, y para determinar cuándo las cargas o tensiones pueden ser aplicadas a las estructuras de hormigón, deberán ser curados cuerpos de prueba cilíndricos en el sitio de la estructura, bajo condiciones que no serán más favorables que la condición más desfavorable para las partes de la estructura a las que ellos representan, conforme se describe en el Artículo 9.4 de la AASHTO T 23. Suficientes cilindros de prueba deberán ser hechos y ensayados a edades apropiadas para determinar cuándo podrán realizarse operaciones tales como el retiro de las formas de encofrados, aplicación de fuerzas de pretensado o colocación de la estructura en servicio.

11.3 Para Aceptación del Hormigón

Para la determinación del cumplimiento del hormigón con la resistencia especificada a la compresión a los 28 días, deberán ser curados cuerpos de prueba en condiciones controladas como las descritas en el Artículo 9.3 de la AASHTO T 23 y ensayados a la edad de 28 días. Las muestras para los ensayos de aceptación para cada clase de hormigón deberán ser tomadas no menos que una vez al día ni menos que una vez por cada 115 m³ de hormigón o una vez por cada hormigonado importante.
Cualquier hormigón representado por un ensayo que indicare una resistencia menor que la resistencia especificada a la compresión a los 28 días por más de 3,45 N/mm² será rechazado y deberá ser removido y reemplazado por un hormigón aceptable. Tal rechazo prevalecerá a menos que:

El Contratista, a su expensa, obtenga y someta evidencia de un tipo aceptable para la Fiscalización, que la resistencia y calidad del hormigón rechazado son aceptables. Si tal evidencia consiste de probetas testigos tomadas de la Obra, las probetas testigos deberán ser obtenidas y ensayadas de acuerdo con los métodos normalizados de AASHTO T 24 (ASTM C42) o,
La Fiscalización determine que dicho hormigón sea ubicado donde no creará un efecto pernicioso intolerable en la estructura y el Contratista acepta un pago reducido para compensar al MOPC por la pérdida de durabilidad y otros beneficios perdidos

11.4 Para Control de la Dosificación Proyectada

Siempre que el promedio de tres ensayos consecutivos, los cuales fueron hechos para determinar la aceptabilidad del hormigón, resulte menor que la resistencia especificada más 1,04 N/mm² o cualquier ensayo individual tenga una resistencia inferior a la especificada menos 1,38 N/mm², el Contratista deberá, a su costa, hacer cambios correctivos de los materiales, proporciones de la mezcla o en los procedimientos de elaboración del hormigón antes de colocar hormigón adicional de esta clase. Tales cambios deberán ser aprobados por la Fiscalización antes de su uso.

11.5 Hormigón Curado a Vapor y Calor Radiante

Cuando un miembro de hormigón prefabricado es curado a vapor o mediante calor radiante, los cuerpos de prueba cilíndricos para ensayos de resistencia a la compresión realizados para cualquiera de los propósitos citados más arriba deberán ser curados de manera similar a la pieza. Tal hormigón será considerado aceptable siempre y cuando el ensayo indique que el hormigón ha alcanzado la resistencia a la compresión especificada a los 28 días una vez que se pruebe que tal resistencia es alcanzada a no más de 28 días después de haber sido hormigonada la pieza.

12 Protección del Hormigón de las Condiciones Ambientales.

12.1 General

Se deberán tomar las precauciones necesarias para proteger el hormigón de daños climáticos u otras condiciones ambientales durante las operaciones de colocación y curado del hormigón. Los hormigones que han sido dañados de alguna forma por las condiciones ambientales deberán ser reparados aceptablemente o removidos y reemplazados.
La temperatura de la mezcla de hormigón inmediatamente antes de ser colocada deberá estar entre 10°C y 33°C, salvo se disponga de otra manera.

12.2 Protección contra la lluvia

En el caso de lluvia, la colocación del hormigón no deberá ser iniciada o deberá ser suspendida a menos que se disponga de protecciones adecuadas para proteger de daños la superficie del mortero o de corrientes de agua perjudiciales o de lavados de la superficie de hormigón.

12.3 Protección contra temperaturas elevadas

MINISTERIO DE OBRAS PUBLICAS Y COMUNICACIONES D.G.V. Proyectos

FOLIO Nº 27 veintisiete

Cuando la temperatura ambiente es superior a 33°C, los encofrados, las armaduras, y toda otra superficie que estará en contacto con la mezcla deberán ser enfriados por debajo de los 33°C mediante el rociado con agua u otros métodos aprobados.
La temperatura del hormigón en el momento de su colocación deberá ser mantenida dentro del rango especificado de temperatura mediante combinación de las siguientes medidas:

- Colocando bajo sombra las áreas de acopio de materiales o el equipo de producción;
- Enfriando los agregados mediante el rociado con agua que satisfaga los requerimientos del Artículo 1.03.02 de estas especificaciones;
- Enfriando los agregados o el agua mediante refrigeración o remplazando una parte o toda el agua de mezclado con hielo machacado hasta el punto en que el hielo pueda diluirse completamente durante el mezclado del hormigón;

12.4 Protección contra temperaturas bajas

12.4.1 Protección durante la cura

Cuando exista la posibilidad de que las temperaturas del aire del ambiente caigan por debajo de los 2°C durante el período de cura, el Contratista someterá a aprobación de la Fiscalización, previa a la colocación del hormigón, un plan de hormigonado y curado en tiempo frío detallando los métodos y equipos que serán empleados para asegurar que las temperaturas requeridas serán mantenidas. El hormigón deberá ser mantenido a temperatura no menor que 7°C en los primeros 6 días después del hormigonado, a no ser que fueren empleados cementos puzolánicos o cementos con cenizas volantes. Estos períodos serán como sigue:

Porcentaje de Cemento reemplazado, en peso, con puzolanas	Período requerido de Control de temperatura
10 %	8 días
11-15 %	9 días
16-20 %	10 días

El requerimiento arriba mencionado para un período de extensión de control de temperatura puede ser dejado de lado si la resistencia a la compresión a los 6 días llega al 65 % de la resistencia especificada a los 28 días.
En el caso de emplear un calentamiento externo, el calor deberá ser aplicado y retirado gradual y uniformemente de tal forma que ninguna parte de la superficie de hormigón sea calentada a más de 33°C o se haya causado una variación térmica de más de 7°C en 8 horas.
Cuando sea solicitado por la Fiscalización, el Contratista deberá proveer e instalar dos termómetros del tipo de máximo y mínimo en el sitio de cada estructura. Tales termómetros deberán ser instalados según indicación de la Fiscalización de tal manera a registrar la temperatura del hormigón y la del aire circundante durante el período de curado.

12.4.2 Mezclado y Hormigonado

Cuando la temperatura del aire es inferior a 2°C, la temperatura del hormigón en el momento de su colocación en secciones de espesor menor que 0,30 m no deberá ser inferior a 16°C. Independientemente de la temperatura del aire, los agregados deberán estar libre de hielo, escarchas o terrones helados cuando fueren mezclados y el hormigón no deberá ser colocado sobre ningún material cuya temperatura sea igual a 0°C o menor.

12.4.3 Calentamiento de la Mezcla

Cuando sea necesario para producir el hormigón a la temperatura requerida, deberá ser calentado el agua de amasado o los agregados o ambos, antes de su colocación en la hormigonera. El calentamiento deberá ser realizado de tal forma que no sea perjudicial a la mezcla y que no evite la entrada de la cantidad de aire requerida. Los métodos empleados deberán calentar los materiales de un modo uniforme. Los agregados no deberán ser calentados directamente por medio de llamas de gas o aceite o en una chapa de metal sobre fuego. Ningún agregado ni el agua deberán ser calentados por encima de 66°C. Si ambos son calentados por encima de los 38°C, ellos deberán ser mezclados previamente antes de la adición del cemento de modo que el cemento no venga a estar en contacto con materiales cuyas temperaturas excedan los 38°C.

12.5 Requerimientos especiales para tableros de Puentes

Durante períodos de tiempo seco, ventoso o de temperaturas elevadas y previo a la colocación de materiales de curado, el hormigón colocado y de superficie acabada para tablero de puente deberá ser protegido contra daños debidos a la rápida evaporación. Tal protección deberá ser adecuada para evitar la formación prematura de costras en la superficie o un aumento de la fisuración por secado. Dicha protección deberá lograrse mediante el aumento de la humedad del aire del ambiente con rociadores humectantes operados contra el viento, el uso de rompe vientos o protectores de los rayos solares, adicionalmente, reduciendo la temperatura del hormigón, programando el hormigonado durante los períodos más frescos del día o de la noche o cualquier combinación de estas medidas.
Para tableros de puentes que están localizados sobre o en las adyacencias de agua salada o cuando esté especificado, la máxima temperatura del hormigón en el momento de la carga deberá ser menor que 27°C.

13 Manipuleo y Colocación del Hormigón

13.1 General

MINISTERIO DE OBRAS PUBLICAS Y COMUNICACIONES D.G.V. Dpto. Contratos

FOLIO Nº 28 veintiocho

El hormigón deberá ser manipulado, colocado, y consolidado por métodos que no deberán causar segregación de la mezcla, obteniendo un hormigón homogéneo y denso, el cual deberá estar exento de oquedades y "nidos de abeja". Los métodos empleados no deberán causar el desplazamiento de la armadura u otros materiales que tengan que ir embebidos en el hormigón. El hormigón deberá ser colocado y consolidado antes del inicio del fraguado y en ningún caso una hora y media después de haber agregado cemento a la mezcla. No se permitirá renovar el hormigón mediante la adición de agua a la mezcla.
El hormigón no deberá ser colocado antes de que la Fiscalización haya inspeccionado y aprobado los encofrados, todos los materiales embebidos y, para zapatas, el terreno de fundación. Antes del inicio del hormigonado, morteros de hormigonados anteriores, escombros, y materiales extraños deberán ser removidos de los encofrados y armaduras. Los encofrados y suelos deberán ser cuidadosamente humedecidos con agua inmediatamente antes de la colocación del hormigón contra los mismos. Dispositivos de fijación temporales de encofrados deberán ser dejados en su posición hasta que la colocación del hormigón ya no lo requiera, después de lo cual, ellos deberían ser removidos.
El hormigonado de cada sección de la estructura deberá ser realizado en forma continua sin interrupción entre juntas proyectadas de construcción o expansión. El ritmo de provisión, secuencia de la colocación y métodos deberán ser tales que el hormigón fresco sea siempre colocado y consolidado contra el hormigón previamente colocado antes de que el inicio del fraguado de este último haya ocurrido.
Durante y después de la colocación del hormigón, se deberá tener cuidado de no dañar el hormigón o romper la adherencia con la armadura. Los obreros no deberán caminar sobre el hormigón fresco. Plataformas para el personal y equipos no se apoyarán directamente sobre armadura alguna. Una vez que el hormigón haya fraguado, no se deberá aplicar ninguna fuerza al encofrado o a las barras de la armadura, que sobresalgan del hormigón, hasta que el hormigón tenga la resistencia suficiente para resistir los daños.

13.2 Secuencia de Hormigonado

Siempre que exista un plan o cronograma de hormigonado aprobado, la secuencia de hormigonado deberá respetar dicho plan. Salvo se permita específicamente de otra forma en dicho plan de hormigonado, los requerimientos de los siguientes párrafos deberán ser aplicados.

13.3 Elementos Verticales

El hormigón para columnas, infraestructuras y paredes de alcantarillas, y otros elementos verticales similares, deberá ser colocado y permitido que fragüe y asiente por un período de tiempo antes de que el hormigón del componente horizontal del nudo, tales como cabezales, losas o bases, sea colocado. Tal período deberá ser adecuado para permitir que se complete el asentamiento debido a la pérdida del agua de exudación y no deberá ser menor que 12 horas para elementos verticales de altura mayores que 4,5 m y no menor que 30 minutos para elementos por encima de 1,5 m pero no mayor que 4,5 m de altura. Cuando son montados sobre dichos elementos verticales collares de fricción o ménsulas de cimbra, salvo se apruebe de otra forma, el elemento vertical deberá haber estado en el lugar por lo menos 7 días y deberá haber alcanzado la resistencia especificada antes de que las cargas de los elementos horizontales fueren aplicadas.

13.4 Superestructuras

Salvo se permita de otro modo, ningún hormigón deberá ser colocado en la superestructura hasta que los encofrados de la infraestructura hayan sido retirados para determinar el carácter del hormigón de la infraestructura portante.
El hormigón para vigas de sección T o tramos de tableros compuestos por vigas cuya altura sea menor 1,2 m podrá ser colocado en una operación continua o podrá ser colocado en dos operaciones separadas: primera, hasta la parte superior del alma de la viga, y segunda, hasta completarla. Cuando la altura de las vigas antes mencionadas sea igual o mayor a 1,2 m, salvo que la cimbra sea rígida, tal hormigón deberá ser colocado en dos operaciones y deberán transcurrir por lo menos 5 días después de que se haya hormigonado el alma para poder hormigonar la losa del tablero.

13.5 *Elementos Prefabricados*

La secuencia de colocación del hormigón en elementos prefabricados deberá ser de tal modo que sea producido un hormigón sano bien consolidado, el cual esté libre de fisuras de asentamiento o retracción en toda la pieza prefabricada.

Los vibradores deberán ser manipulados cuidadosamente alrededor de la armadura y de piezas fijas embebidas y en las esquinas y ángulos de los encofrados. Los vibradores deberán ser aplicados verticalmente en el punto de depósito y en el área del hormigón fresco depositado. La vibración será de duración e intensidad suficientes para una consolidación cuidadosa del hormigón, hasta que fluya la pasta a la superficie, sin causar segregación. La vibración no deberá ser continuada en cualquier lugar hasta el punto que fueren formadas lechadas de cemento en áreas localizadas. La aplicación de los vibradores deberá ser realizada en puntos uniformemente espaciados y no más apartados que 1,5 veces el radio con el cual la vibración es notoriamente efectiva. Los vibradores de inmersión deberán sumergirse rápida y profundamente en la masa, cuidando de retirar la aguja con lentitud y a velocidad

constante. Cuando se hormigón en por camadas, conviene introducir el vibrador hasta que la punta penetre en la capa subyacente, procurando mantener el aparato vertical o ligeramente inclinado.
La vibración no deberá ser aplicada directamente a la armadura, a secciones o camadas de hormigón las cuales han endurecido hasta el punto en que el hormigón cesó de ser plástico bajo la vibración. Los vibradores no deberán ser empleados para transportar hormigón en los encofrados.
Cuando son empleados vibradores del tipo de inmersión para consolidar el hormigón en torno a armaduras con revestimiento epóxico, los vibradores deberán estar equipados con revestimientos de goma u otro revestimiento no metálico.
La vibración deberá ser suplementada por medio de compactación con paleta como sea necesario, para asegurar superficies lisas y hormigón denso a lo largo de superficies de encofrado, en esquinas y puntos que son imposibles de localizar con vibradores.
Cuando sea aprobado por la Fiscalización, el hormigón de elementos no críticos podrá ser consolidado mediante el empleo de barras o paletas adecuadas.

14 Métodos de Colocación

14.1 General

El hormigón deberá ser colocado tan cerca como sea posible de su posición final y el empleo de vibradores para un desplazamiento extensivo de la masa de hormigón fresco no será permitido.
El hormigón deberá ser colocado en camadas horizontales de un espesor que no exceda la capacidad del vibrador para consolidar el hormigón y ligarlo con la camada previa. En ningún caso el espesor de la camada deberá ser mayor que 0,60 m. La velocidad de colocación del hormigón no deberá exceder aquella asumida para diseñar los encofrados, con las correcciones realizadas para llevar en cuenta la temperatura real del hormigón colocado.
Cuando el vertido del hormigón se realiza desde una altura mayor que 1,50 m, el hormigón deberá ser conducido por medio de un tubo alimentado por una tolva superior o por medio de otros dispositivos aprobados que eviten la segregación de la mezcla y salpicaduras de mortero en las armaduras y encofrados por encima de la elevación de la camada que está siendo colocada. Este requerimiento no se aplicará en pilotes hormigonados en el lugar cuando la colocación del hormigón se termina antes que ocurra el inicio del fraguado en el hormigón colocado en primer término.

14.2 Equipos

Todo equipo empleado para colocar el hormigón deberá tener la capacidad adecuado y diseñado y operada de tal forma a evitar la segregación de la mezcla o la pérdida del mortero. Tales equipos no deberán causar vibraciones que puedan dañar el hormigón fresco colocado. Ningún equipo deberá tener partes de aluminio en contacto con el hormigón. Entre usos, el mortero de revestimiento interior del equipo de colocación que haya fraguado o secado deberá ser removido del equipo antes de usarlo nuevamente.
Las canaletas deberán ser revestidas con un material liso y estanco. Cuando se trate de pendientes pronunciadas, se deberán equipar con elementos deflectores o inversores.
Las bombas de hormigón deberán ser operadas de tal forma a tener un flujo continuo de hormigón sin que se produzcan bolsillos de aire. Cuando el bombeo es completado, el hormigón que queda en la tubería, si el mismo será usado, deberá ser expulsado de tal forma que no exista contaminación del hormigón o separación de los componentes.
Sistemas de cintas transportadoras no deberán exceder una longitud total de 165 m lineales, medidos de extremo a extremo del ensamble. El ensamble de la cinta deberá estar dispuesto de tal modo que cada sección descargue mediante una disposición de tolva vertical a la próxima sección. Para que la segregación sea mínima, se deberá colocar encima de la tolva de cada sección un dispositivo raspador para remover el mortero adherido a la cinta y depositarlo en la tolva. La descarga final del sistema de cinta transportadora deberá estar equipada con una tolva y una canaleta o deflectores adecuados para causar una caída vertical del hormigón en el área de depósito.

14.3 Consolidación

Todo hormigón, a excepción del hormigón colocado bajo agua y cualquier hormigón exceptuado de otro modo, deberá ser consolidado por medios mecánicos de vibración inmediatamente después de colocado.
La vibración deberá ser interna a excepción de que vibradores externos de encofrados puedan ser empleados en secciones delgadas, cuando los encofrados han sido diseñados para vibración externa.
Los vibradores deberán ser del tipo y diseño aprobados y del tamaño adecuado para el trabajo. Ellos deberán ser capaces de transmitir vibración al hormigón a frecuencias no menores que 4500 impulsos por minuto.
El Contratista deberá contar con suficiente cantidad de vibradores para compactar adecuadamente cada camada de hormigón después de su colocación en los encofrados. El Contratista deberá tener por lo menos un vibrador de reserva disponible inmediatamente en caso de desperfectos.
Los vibradores deberán ser manipulados cuidadosamente alrededor de la armadura y de piezas fijas embebidas y en las esquinas y ángulos de los encofrados. Los vibradores deberán ser aplicados verticalmente en el punto de depósito y en el área del hormigón fresco depositado. La vibración será de duración e intensidad suficientes para una consolidación cuidadosa del hormigón, hasta que fluya la pasta a la superficie, sin causar segregación. La vibración no deberá ser continuada en cualquier lugar hasta el punto que fueren formadas lechadas de cemento en áreas localizadas. La aplicación de los vibradores deberá ser realizada en puntos uniformemente espaciados y no más apartados que 1,5 veces el radio con el cual la vibración es notoriamente efectiva. Los vibradores de inmersión deberán sumergirse rápida y profundamente en la masa, cuidando de retirar la aguja con lentitud y a velocidad

FOLIO Nº 30 Treinta

constante. Cuando se hormigone por camadas, conviene introducir el vibrador hasta que la punta penetre en la capa subyacente, procurando mantener el aparato vertical o ligeramente inclinado.
La vibración no deberá ser aplicada directamente a la armadura, a secciones o camadas de hormigón las cuales han endurecido hasta el punto en que el hormigón cesó de ser plástico bajo la vibración. Los vibradores no deberán ser empleados para transportar hormigón en los encofrados.
Cuando son empleados vibradores del tipo de inmersión para consolidar el hormigón en torno a armaduras con revestimiento epóxico, los vibradores deberán estar equipados con revestimientos de goma u otro revestimiento no metálico.
La vibración deberá ser suplementada por medio de compactación con paleta como sea necesario, para asegurar superficies lisas y hormigón denso a lo largo de superficies de encofrado, en esquinas y puntos que son imposibles de localizar con vibradores.
Cuando sea aprobado por la Fiscalización, el hormigón de elementos no críticos podrá ser consolidado mediante el empleo de barras o paletas adecuadas.

15 Hormigonado bajo Agua

15.1 General

Salvo que sea especialmente aprobado por la Fiscalización, solamente hormigón empleado en ataguías para lograr estanqueidad podrá ser colocado bajo agua. Si se va emplear bajo agua una clase de hormigón diferente al S, según la Tabla 8.2 de las Especificaciones Estándares, el contenido mínimo de cemento de la mezcla se deberá aumentar en 10 % para compensar las pérdidas debido al lavado.
Para evitar la segregación, la colocación del hormigón bajo agua deberá ser realizada en una masa compacta, en su posición final, mediante tubos tremie, bombas de hormigón, u otro método aprobado, y no deberá ser alterado después de haber sido depositado. Aguas muertas podrán ser mantenidas en el lugar de colocación, en cuyo caso los encofrados deberán ser estancos. Las ataguías podrán ser desaguadas durante la colocación del hormigón para equilibrar las presiones hidrostáticas y así evitar una corriente de agua a través del hormigón.
La colocación del hormigón bajo agua deberá ser realizada sin interrupciones del principio al fin. La superficie del hormigón colocado deberá ser lo más horizontal posible. Para asegurar una completa adherencia, cada camada sucesiva de sello deberá ser colocada antes de que la camada anterior haya iniciado el fraguado. Para grandes coladas de hormigón, se podrá emplear más de un tubo tremie o bomba para asegurar el cumplimiento de los requisitos.

15.2 Equipos

El tremie es un tubo estanco de un diámetro no menor que 25 cm y aparejado con una tolva en la parte superior. Los tubos deberán ser sostenidos de modo que sea permitido un movimiento libre de la terminal de descarga sobre toda la parte superior de la superficie de trabajo y un rápido descenso cuando sea necesario para retardar o parar el flujo de hormigón. La boca de descarga deberá ser sellada hasta el inicio del trabajo, con el fin de evitar la entrada de agua en el tubo, antes de que el mismo sea llenado con hormigón. Después de haber iniciado la colocación del hormigón, el tubo deberá ser mantenido lleno hasta el fondo de la tolva superior. Si entrare agua en el tubo después de haber iniciado el hormigonado, el tremie deberá ser retirado, resellada la terminal de descarga, e iniciada nuevamente la colocación. Cuando una carga es bombeada a la tolva, el flujo de hormigón deberá ser inducido mediante la elevación lenta de la boca de descarga, siempre manteniendo la misma en el hormigón depositado. El flujo de hormigón deberá ser continuo hasta que el trabajo haya sido completado. Cuando puntales de la ataguía obstaculizaren el movimiento de los tubos, un tremie deberá ser empleado entre cada obstáculo.
Las bombas de hormigón usadas en la obra para hormigonar bajo agua deberán incluir al final del tubo de descarga un dispositivo para taponarlo mientras el tubo está siendo llenado por primera vez de hormigón. Una vez que el flujo de hormigón se ha iniciado, la parte final del tubo de descarga deberá permanecer lleno de hormigón debajo de la superficie del hormigón depositado hasta el término de la colocación.

15.3 Limpieza

Se podrá proceder al desagüe después que los ensayos de los cuerpos de prueba curados bajo condiciones similares, indiquen que el hormigón ha alcanzado la resistencia necesaria para soportar las cargas esperadas. Toda lechada o materiales no satisfactorios deberán ser removidos de la superficie expuesta mediante raspaduras, por medio de cinceles u otros medios que no perjudiquen la superficie de hormigón antes de la colocación del hormigón de la fundación.

16 Juntas de Construcción

16.1 General

Las juntas de construcción deberán ser realizadas solamente donde se indiquen en los planos, o mostradas en el plan de hormigonado, salvo se apruebe de otra forma. Toda armadura proyectada deberá extenderse sin interrupción a través de la junta. En el caso de emergencia, las juntas de construcción serán ubicadas según instrucciones de la Fiscalización y, si fuere indicado, deberán ser colocadas armaduras adicionales a través de la junta. Tal armadura adicional deberá ser colocada a expensas del Contratista.

16.2 Adherencia

MINISTERIO DE OBRAS PUBLICAS Y COMUNICACIONES D.G.N. Dpto. Planificación y Proyectos

FOLIO Nº 31 Treintayun

Salvo se disponga de otra forma en los planos, juntas horizontales podrán ser realizadas sin llaves y juntas verticales deberán ser construidas con llaves de corte. Las superficies del hormigón fresco en las juntas de construcción horizontal deberán ser fratasadas en forma suficientemente vigorosa para consolidar adecuadamente la superficie y ser dejada intencionalmente en condición rugosa. Llaves de corte consistirán en depresiones formadas en la superficie cubriendo aproximadamente un tercio de la superficie de contacto. Las formas para las llaves deberán llevar chaflanes, de modo que la remoción no dañe el hormigón.
Toda junta de construcción deberá ser dejada limpia de superficie lechosa, compuestos de cura y otros materiales extraños antes de que sea colocado el hormigón contra la superficie de la junta. Deberán ser empleados chorro abrasivo u otros métodos aprobados para limpiar las juntas de construcción horizontal hasta que los agregados limpios estén expuestos. Toda junta de construcción deberá ser limpiada con chorro de agua y dejada a secarse la superficie inmediatamente antes de colocar el hormigón.

16.3 Adherencia y Barras de Trabazón con Estructuras Existentes

Cuando un hormigón nuevo es mostrado en los planos para unir con estructuras existentes de hormigón, la estructura existente deberá ser limpiada y lavada con chorro de agua como se especificó más arriba. Cuando los planos muestran barras a ser inyectadas en los orificios perforados en el hormigón existente en tales juntas de construcción, los orificios deberán ser perforados por métodos que no fracturen o dañen el hormigón adyacente a las perforaciones. Los diámetros de las perforaciones deberán ser 6 mm más grande que el diámetro nominal de la barra de unión salvo se indique de otro modo en los planos. La inyección se hará con una pasta pura de cemento Portland y agua. El contenido de agua no deberá superar los 20 litros por cada 50 kg de cemento. Renovación de la lechada mediante la adición de agua no será permitida. Inmediatamente antes de la colocación de las barras, las perforaciones deberán ser limpiadas de polvo y otros materiales deletéreos, saturadas adecuadamente con agua, retirando el agua libre y secadas hasta una condición seca de superficie saturada. Se deberá colocar mortero de inyección en las perforaciones para que no se produzcan vacíos después que las barras fueren insertadas. El mortero de inyección deberá ser curado por un período de por lo menos 3 días o hasta que la barra esté encajada en el hormigón.
Cuando está especificado o aprobado por la Fiscalización, epoxy podrá ser empleado en lugar del mortero de inyección de cemento Portland para la adherencia de la barra en el hormigón existente. Cuando sea empleado epoxy, deberá ser mezclado y colocado de acuerdo a las recomendaciones del fabricante.

16.4 Encofrados en las Juntas de Construcción

Cuando los encofrados en las juntas de construcción se sobreponen al hormigón previamente colocado, los mismos deberán ser reatados antes de la colocación del nuevo hormigón. Los bordes de todas las juntas que estarán expuestos a la vista deberán ser prolijamente formados mediante listones de madera, u otro modo de terminación cuidadosa, conforme a las líneas y niveles establecidos.

17 Juntas De Expansión Y Contracción

17.1 General

Las juntas de expansión y contracción deberán ser construidas en las posiciones y de acuerdo a los detalles indicados en los planos. Tales juntas incluyen juntas abiertas, juntas rellenadas, juntas selladas o con juntas estancas de PVC, juntas reforzadas con placas o formas blindadas con acero y juntas con combinaciones de estos tipos.
Cuando fueren requeridos sellos de junta de compresión con elastómeros preformados, ellos deberán satisfacer los requerimientos de la Sección 19 de las Especificaciones Estándares, " Sellos de juntas de tableros de Puentes."

17.2 Materiales

17.2.1 Rellenos prefabricados de Juntas de Expansión

Estos materiales deberán satisfacer los requerimientos establecidos en el ítem 8.9.2.1 de las Especificaciones Estándares.

17.2.2 Rellenos con Fibras de Poliestireno

Estos materiales deberán satisfacer los requerimientos del ítem 8.9.2.2 de las Especificaciones Estándares.

17.2.3 Material de Junta de Contracción

MINISTERIO DE OBRAS PUBLICAS Y COMUNICACIONES D.G.V. Dpto. Planificación y Proyectos

FOLIO Nº 32 Treinta y dos

El material colocado en las juntas de contracción consistirá de un fieltro asfáltico u otro material aprobado para evitar la adherencia.

17.2.4 Sellos de Juntas coladas en el lugar

Estos sellos deberán satisfacer los requerimientos del ítem 8.9.2.4 de las Especificaciones Estándares.

17.2.5 Instalación

La instalación de los diversos tipos de juntas se hará conforme al ítem 8.9.3 de las Especificaciones Estándares.

18 Terminación Del Hormigón Plástico

18.1 General

Después que el hormigón haya sido compactado y previo a la aplicación de la cura, todas las superficies de hormigón que no ha sido colocado contra los encofrados, deberán ser completadas hasta los niveles o pendientes planeados y las superficies terminadas mediante el fratasado suficiente con un fratás de madera como para sellar la superficie. Mientras el hormigón se encuentre aún en un estado trabajable, todas las juntas de construcción y expansión deberán ser cuidadosamente trabajadas con un canteador. Los rellenos de las juntas deberán ser dejados expuestos.

18.2 Terminación de la Superficie de Rodadura

Todo tablero de puente, losa de aproximación, y otras superficies de rodadura de hormigón deberán ser terminados en una superficie resistente a las patinadas en concordancia con este Artículo. Durante las operaciones de acabado el Contratista deberá proveer puentes de servicio convenientes y adecuados para la realización correcta del trabajo, incluyendo la aplicación de rociadas de tipo niebla y compuestos de curado, y para inspección de los trabajos. Estos trabajos deberán satisfacer los requerimientos del ítem 8.10.2 de las Especificaciones Estándares.

18.3 Terminación de Superficie de Veredas

Este trabajo deberá ser realizado conforme al ítem 21 de las Especificaciones Estándares.

18.4 Superficies debajo de los Aparatos de Apoyo

La superficie de hormigón, sobre la cual se colocará el mortero de relleno con un espesor que deberá estar comprendido entre 3 mm y 5mm sobre la cual a su vez se colocará una placa metálica, deberá ser terminada con llana metálica y la planicidad de la superficie terminada no deberá variar en más de 1,6 mm en una regla colocada sobre la superficie dentro de los límites de la placa metálica. Las superficies que no satisfagan el requerimiento de planicidad deberán ser mejoradas hasta que fueren aceptables.

19 Curado del Hormigón

19.1 General

Todo hormigón recientemente colocado deberá ser curado con el objeto de evitar la pérdida de agua, mediante el empleo de uno de los métodos especificados aquí. El curado deberá comenzar inmediatamente después que el agua libre ya no exista en la superficie y las operaciones de acabado de las superficies hayan finalizado. Si la superficie del hormigón comienza a secarse antes de que haya sido aplicado el método seleccionado de curado, la superficie de hormigón deberá ser mantenida húmeda mediante la aplicación de un rociado tipo niebla con el objeto de no dañar la superficie.
El curado, por métodos diferentes al de vapor o calor radiante, deberá continuar en forma ininterrumpida por 7 días con excepción cuando fueren empleadas puzolanas que excedan el 10 %, en peso del cemento Portland empleado en la mezcla. En este caso el período de cura deberá extenderse a 10 días. Para otras partes estructurales que no fueren losas de tableros que sirvan como superficies terminadas de rodadura, los períodos de cura arriba mencionados podrán ser reducidos y terminada la cura cuando los ensayos de los cuerpos de prueba curados en las mismas condiciones que las de la estructura, indiquen que ha sido alcanzada una resistencia igual a por lo menos el 70 % de la resistencia especificada.
Cuando la Fiscalización lo juzgare necesario, durante el período de tiempo caluroso, se deberá aplicar agua a las superficies de hormigón que esté siendo curado por el método de membranas líquidas o por el método de encofrados en el lugar, hasta que la Fiscalización determine que los efectos del enfriamiento ya no son necesarios.

19.2 Materiales

19.2.1 Agua

MINISTERIO DE OBRAS PUBLICAS Y COMUNICACIONES D.G.V. Proyectos

FOLIO Nº 33 Treinta y Tres

El agua deberá satisfacer los requerimientos de la utilizada para la elaboración del hormigón.

19.2.2 Membranas Líquidas

Compuestos que forman membranas líquidas para curado del hormigón deberán satisfacer los requisitos de la AASHTO M 148 (ASTM C 309).

19.2.3 Láminas de Material Impermeable

Papel impermeable, películas de polietileno y láminas de arpilleras blancas de polietileno deberán satisfacer los requerimientos de la AASHTO M 171 (ASTM C 171)

19.3 Métodos

19.3.1 Método del Encofrado en el Lugar

Superficies encofradas de hormigón podrán ser curadas mediante la retención de los encofrados en el lugar, sin retirarlos por el tiempo necesario.

19.3.2 Método del Agua

La superficie del hormigón deberá mantenerse continuamente mojada mediante inundación, rociamiento o cubriendo la superficie con materiales que son mantenidos continua y cuidadosamente mojados. Tales materiales podrán consistir de mallas de algodón, capas múltiples de arpilleras u otros materiales aprobados que no cambian el color o dañan de otra forma el hormigón.

19.3.3 Método del Compuesto que forma Membrana Líquida de Curado

El empleo de este método se deberá regir por lo establecido en el ítem 8.11.3.3 de las Especificaciones Estándares.

19.3.4 Método de la Cobertura Impermeable

El empleo de este método se deberá regir por lo establecido en el ítem 8.11.3.4 de las Especificaciones Estándares.

19.3.5 Método del Curado a Vapor o del Calor Radiante

El empleo de este método se deberá regir por lo establecido en el ítem 8.11.3.5 de las Especificaciones Estándares.

19.4 Losa de Tablero de Puentes

La superficie superior de la losa del tablero de puentes deberá ser curada por la combinación del método del compuesto que forma la membrana líquida de curado y el método del agua. La membrana líquida deberá ser del Tipo 2, pigmentado blanco, y deberá ser aplicada a partir del acabado de puentes en forma progresiva e inmediatamente después de las operaciones de acabado de cada porción del tablero. El agua de curado deberá ser aplicada no más tarde de las 4 horas de haber terminado las operaciones de acabado de la losa del tablero o, para partes del tablero en los cuales se ha completado el acabado fuera de las horas normales de trabajo, el agua de curado deberá ser aplicada no más tarde de la mañana siguiente.

20. Acabado de las Superficies Encofradas de Hormigón

Acabados de superficie para superficies encofradas de hormigón serán clasificadas como sigue:

Clase 1. Acabado ordinario de superficie
Clase 2. Acabado con ladrillo frotador
Clase 3. Acabado mecánico
Clase 4. Acabado con chorro de arena
Clase 5. Acabado con cepillo de acero o fibra tiesa

Todo hormigón deberá tener un acabado de Clase 1, acabado ordinario de superficie, y en adición si es requerido un mejor acabado, cualquier otro tipo de acabado según se especifique.
Superficies expuestas, a excepción de partes inferiores de superestructuras y las caras internas y fondos de vigas de hormigón, se les deberá dar un acabado de Clase 2, a ladrillo frotador.
Las demás clases restantes de tipos de acabado serán aplicadas sólo donde se indiquen en los planos.

21. Piezas Prefabricadas de Hormigón

Las piezas prefabricadas de hormigón se realizarán conforme al ítem 17.07 de las Especificaciones Estándares.

FOLIO Nº 34 Treinta y cuatro

22. *Métodos De Medición*

La cantidad de hormigón a pagar será el número de metros cúbicos colocados en la obra, en las distintas clases mencionadas en esta Sección.

Para el cálculo de metros cúbicos de hormigón se utilizarán las dimensiones que figuran en los planos y las modificaciones ordenadas por escrito.

No serán medidos para pago el andamiaje y los encofrados que se consideran incluidos dentro del precio del hormigón estructural.

No se harán deducciones en el volumen por el ocupado por acero estructural, agujeros de drenaje, cañerías y conductos con diámetros menores de 30 cm, ni cabeza de pilote embutida en el hormigón, ni_chanfles en el encofrado.

23. *Forma De Pago*

Los volúmenes determinados de acuerdo a lo especificado en el párrafo anterior serán pagados a los precios unitarios contractuales correspondientes a los ítems que correspondan.

Estos precios y pagos serán compensación total en concepto de suministro de todos los materiales, encofrados, andamios, partes embutidas, mano de obra, equipos, herramientas, apuntalamiento, transporte, supervisión e imprevistos necesarios e indispensables para la ejecución de la obra especificada en esta Sección.

El tiempo de mezclado no deberá ser superior a 4 minutos, contados a partir de la colocación de todos los componentes. El exceso de mezclado podría provocar el calentamiento y el engrosamiento de la nata. La lechada confeccionada deberá ser mantenida en agitación e inyectada hasta 20 minutos después de su preparación.

FOLIO Nº 35 Treinta y cinco

ITEM - APOYOS DE NEOPRENO

1 Descripción

El trabajo especificado en este ítem consistirá en la provisión e instalación de apoyos elastoméricos armados, y todos los otros materiales y equipos necesarios para completar el trabajo de acuerdo a los planos.

2. Materiales

2.1 *Elastómero*

Las propiedades del elastómero se regirán por el Artículo 18.4.5.1 de las Especificaciones Estándares.

2.2 Láminas Metálicas

La calidad de las láminas metálicas deberá satisfacer el Articulo 18.4.1.1.2 de las Especificaciones Estándares.

2.3 Adhesión

Los apoyos con aceros laminados deberán tener una resistencia mínima ("descortezamiento, <peel>" de 7 kN/m). Los ensayos de resistencia al descortezamiento deberán ser realizados según el Método B de la ASTM D 429.

2.4 Fabricación

La fabricación de los apoyos con aceros laminados deberá satisfacer los requerimientos del Artículo 18.5.6 de las Especificaciones Estándares. Las Tolerancias de Fabricación responderán al ítem 18.7.2.3 de las mismas Especificaciones.

2.5 Instalación

La instalación de los Apoyos de Neopreno se hará conforme a los Artículos 18.9.1 y 18.9.2. de las Especificaciones Estándares.

3. Forma de Medición

Los Apoyos de Neopreno se medirán por unidad para cada tamaño de apoyos conforme se indiquen en los planos.

4. Forma de Pago

Los apoyos de Neopreno se pagarán al precio unitario contractual correspondiente al ítem "Apoyos de Neopreno". Dicho precio y pago serán en compensación total por la provisión de mano de obra, materiales, herramientas, equipos y otros incidentales para, e inherentes a, dar por completado el ítem.

MINISTERIO DE OBRAS PÚBLICAS Y COMUNICACIONES D.G.V. Dpto. Planificación

FOLIO Nº 36 Treinta y Seis

ITEM - VARILLAS DE ACERO CA-50A

1 Descripción

Este ítem comprende el suministro de las varillas de acero cortadas, dobladas y colocadas firmemente en sus lugares en los encofrados, según se indique en los Planos estructurales respectivos. Incluye el suministro de todo el material, equipo, herramientas y mano de obra necesaria, así como la realización de todos los ensayos mencionados en las normas correspondientes.

2 Material

Salvo se especifique lo contrario, las varillas de acero para hormigón a emplearse serán las conformadas de grado 60 según AASHTO M31 (ASTM 615) [AP 420 DN según Norma Paraguaya].

3 Lista de Hierros y Diagrama de doblados

La aprobación de las listas de hierros y diagramas de doblados no exime, de ninguna forma, al Contratista de la responsabilidad por la corrección de los mismos. Cualquier gasto ocasionado por la revisión del material provisto para que cumpla con lo especificado en los planos será por cuenta del Contratista.

4 Almacenamiento y Condición de la Superficie del Acero de Refuerzo

Los aceros para hormigón deberán ser almacenados por encima de la superficie del terreno en plataformas, sobre travesaños u otros soportes y protegidos, tanto como sea practicable, contra daños mecánicos y deterioro de la superficie causados por la exposición a condiciones que producen oxidación (herrumbre). Cuando el acero de refuerzo es colocado en la obra, éste deberá estar exento de suciedad, herrumbre nocivo, laminillas sueltas (costras), pinturas, grasas, aceites u otro material extraño. El refuerzo deberá estar libre de defectos perjudiciales tales como fisuras y laminaciones. No serán objetos de rechazo, aceros con herrumbres, grietas e irregularidades superficiales, o costras de laminados siempre que, provistas las dimensiones mínimas, el área de la sección transversal y las propiedades de tracción de un espécimen o muestra cepillado a mano con escobilla de alambre de acero, satisfagan los requerimientos físicos de dimensiones y grado del acero especificado.

5 Corte y Doblado

Las varillas de refuerzos deberán ser dobladas según las formas mostradas en los planos. Todas las barras deberán ser dobladas en frio, salvo se permita de otra forma.

Varillas parcialmente empotradas en el hormigón no deberán ser dobladas en el sitio salvo se muestren en los planos o fueren específicamente permitidas.

Los diámetros de las curvas de doblado medidas en la parte interna de la barra deberán ser como se muestra en los planos. Cuando el diámetro de la curva de doblado no es mostrado, el diámetro mínimo de la curva deberá estar de acuerdo con el ítem 8.23 de las Especificaciones Estándares.

Las varillas de refuerzo deberán ser transportadas en atados o manojos estándares, etiquetados y marcados de acuerdo a la norma correspondiente.

6 Colocación y Fijación

Las armaduras deberán ser colocadas exactamente como se muestran en los planos y fijadas firmemente durante el vertido y fraguado del hormigón.

Las varillas deberán ser atadas en todas las intersecciones con excepción cuando el espaciamiento es menor que 0,30 m en cada dirección, en cuyo caso deberán ser atadas las intersecciones alternadas. La soldadura de varillas entrecruzadas no deberá ser permitida para ensamble de las armaduras, salvo autorización.

Las distancias a los encofrados deberán ser mantenidas mediante tirantes, bloques u otro soporte aprobado, de tal forma que las varillas no varíen de su posición indicada en los planos en no más de 5 mm. Los bloques para mantener las armaduras en su posición con respecto a la superficie del encofrado deberán ser bloques de morteros prefabricados según forma y dimensiones aprobadas.

Si las armaduras son transportadas en rollos, deberán ser enderezadas previamente

7 Empalme de Varillas

Todas las varillas deberán ser provistas en las longitudes indicadas en los planos, salvo se permita de otro modo.

Empalmes de varillas, que no fueren mostrados en los planos, no deberán ser permitidos sin aprobación escrita. Salvo se indique de otro modo en los planos, las varillas deberán ser empalmadas por superposición según el ítem 9.7 División II de las Especificaciones Estándares. En empalmes por superposición, las varillas deberán ser colocadas y atadas de tal forma a mantener la distancia mínima a la superficie del hormigón mostrada en los planos.

Los empalmes por soldadura o medios mecánicos de las armaduras deberán ser realizados solamente cuando sean detallados en los planos o si son autorizados por escrito. Los empalmes por soldadura y medios mecánicos deberán

MINISTERIO DE OBRAS PUBLICAS Y COMUNICACIONES Dpto. Planificación

FOLIO Nº 37 Treinta y Siete

satisfacer los requisitos establecidos en los ítems 9.7.3 y 9.7.4 División II de las Especificaciones Estándares, respectivamente.

8 Sustituciones

Las diferentes medidas de las varillas podrán ser sustituidas únicamente mediante autorización escrita. Las varillas colocadas deberán tener un área equivalente al área de proyecto, o mayor, y deberán satisfacer los requerimientos correspondientes a la distribución de armaduras y fisuración.

9 Método de Medición

Las varillas de acero tipo CA - 50A para refuerzo se medirán por kilogramo.

10 Forma de Pago

La provisión de acero para refuerzo, así como el suministro de toda la planta de trabajo, materiales equipos, transporte, herramientas mano de obra, supervisión, imprevistos y otros incidentales necesarios serán pagados bajo el ítem "Acero para armaduras"

MINISTERIO DE OBRAS PUBLICAS Y COMUNICACIONES
D.G.V.
Proyectos y Planificación

FOLIO Nº 38 Treinta y ocho

ITEM - SEÑALIZACION VERTICAL

1. Descripción

Este trabajo consistirá en la provisión de todos los materiales y de la mano de obra necesaria para la colocación de todas las señales requeridas en los planos, de acuerdo a estas especificaciones y a las órdenes de trabajo.

De no especificarse aquí otra cosa, los trabajos abarcados en esta sección estarán de acuerdo, en lo que corresponda, con el manual interamericano de dispositivos para el control de tránsito en calles y carreteras, edición 1971, y/o las disposiciones especiales del MOPC al respecto. El diseño y ubicación de las señales, estarán de acuerdo a lo indicado en los planos.

Las señales previstas en esta sección serán las siguientes:

Señales preventivas o de advertencia

Deberán tener forma cuadrada y colocadas con la diagonal correspondiente en forma vertical. El lado del cuadrado será igual a 0,75 m

Color: en lo relativo al color, en adelante se hará referencia a los patrones de colores del "manual interamericano". El fondo será amarillo reflectante Grado de Ingeniería color Nº 4091. El símbolo y orla serán de color negro, con pintura serigráfica diluido (solvente vinílico y retardador en un 10%)

Las señales deberán colocarse en ángulo recto respecto a la dirección y de frente al tránsito al cual sirven. La distancia mínima de colocación de la señal con respecto al borde del pavimento y la altura de la señal serán conforme lo especifica el "manual interamericano de dispositivos para el control del tránsito en calles y carreteras".

Señales de reglamentación

Forma: los tableros de las señales de reglamentación tendrán forma rectangular con su mayor dimensión en sentido vertical.

Color: Fondo blanco, círculo rojo reflectante tipo Grado de Ingeniería color Nº. 4092, símbolo negro, letras negras, y orla de color negro. Cuando estas señales indiquen prohibición, el anillo llevará una franja diametral del mismo ancho y color que el anillo, inclinada a 45° y siempre bajando desde la izquierda hacia la derecha. Las excepciones estarán dadas por la señal de "PARE" que tendrá la forma de un octágono regular, 0,80 X 0,80, cuyo color será de fondo rojo reflectante con letra y orlas blanca; "CEDA EL PASO" que tendrá la forma de un triángulo equilátero, altura 1.00 m, con vértice hacia abajo y cuyo color será de fondo blanco reflectante con orla color rojo reflectante y letras color negro.

Señales informativas

Señales de ruta: Se usarán para identificar el número de la ruta. Tendrán forma cuadrada. Las flechas complementarias se usarán en conjunto con el letrero para indicar el sentido que sigue la ruta.

Señales de destino: Se utilizarán para indicar al usuario el nombre de las poblaciones que encuentra sobre la ruta y la dirección que deberá tomar.

Señales de servicio: Se utilizarán para identificar lugares donde se prestan servicios generales como gasolineras, puesto de socorro, teléfonos, aeropuertos, etc.

Señales de información general: Se utilizarán para identificar lugares, ríos, puentes, poblaciones, nombre de calles, sentidos de tránsito, etc.

Forma: Las Señales informativas serán de forma rectangular, con su mayor dimensión horizontal, excepto las señales de ruta que tendrán forma cuadrada y las señales de servicios que tendrán su mayor dimensión vertical.

Colores: Las señales informativas tendrán fondo color verde Grado de Ingeniería color Nº 4097 orla, leyenda, flechas y números en blanco reflectante (lámina reflectiva). Las señales de destino tendrán el fondo color verde reflectante Grado de Ingeniería color Nº 4097, las letras color blanco reflectante. Las señales de servicios tendrán fondo azul verde Grado de Ingeniería color Nº 4095, símbolo negro, dentro de un cuadrado blanco. Cuando la señal lleve la distancia o flecha en la parte inferior, éstas serán blancas sobre fondo azul, en cuyo caso el cuadro blanco irá desplazado hacia la parte superior.

Dimensión: Las señales de información no tienen dimensiones fijas dependientes estas de la leyenda y símbolo a representar.

Señales educativas: Tendrán características similares a las señales informativas. Medidas 1.00 x 2.00 m

Señales medio ambientales: Tendrán características similares a las señales informativas. Medidas 1.00 x 2.00 m

Cantidades: Las cantidades reales de señales a ejecutar serán ajustadas por la fiscalización en oportunidad de la ejecución de la obra.

2. Materiales

MINISTERIO DE OBRAS PUBLICAS Y COMUNICACIONES D.G.V. Dpto. Montevideo

FOLIO Nº 39 Treinta y nueve

- Parantes

Perfiles y fijaciones metálicos de acero galvanizado al fuego, sección C, (perímetro: 11cm, 2x7 cm, 2x2 cm totalizando un desarrollo de 29 cm) y espesor 2 mm. El perfil no podrá construirse por doblado de una chapa previamente galvanizada.

Sistema de fijación a las placas deben ser sin perforación de estas.

- Tableros

El tablero de los carteles especificados en esta sección será de chapas de poliéster reforzado con fibra de vidrio de laminación continua, Norma ABNT NBR 13275, con un espesor de 2 mm, con cantos redondos, comúnmente utilizado para la señalización. Deberá ser resistente, liviana, buena terminación superficial y altamente resistente a la corrosión. No se permitirá Chapas de Fibra de vidrio fabricada por prensa en caliente o laminación discontinua en mesa estática.

Las Planchas serán sujetas sin perforar y tendrán cantos redondeados de 38 mm de curvatura, evitando puntas. La fijación de las planchas será con adhesivos tan resistente que en el intento de despegarse del perfil de sujeción, antes de que ocurra se debería de romper la plancha a fin de evitar la substracción de la misma.

El contratista deberá acompañar un certificado de fábrica que indique el porcentaje de las aleaciones (composición química nominal) y las propiedades mecánicas típicas del material (resistencia a la tracción, resistencia al aplastamiento, límite de fluencia, dureza y módulo de elasticidad), y debe cumplir con las normas.

- Lámina reflectante
Los tableros metálicos llevarán adheridos láminas reflectantes autoadhesiva, lamina reflectante Grado DG3 Serie 4000.

Las láminas reflectantes serán de los tipos siguientes:

Color	**Código del Producto**	
	Amarillo:	4091
	Blanco:	4090
	Verde:	4097
	Rojo:	4092
	Azul:	4095
	Verde Amarillo Fluorescente	4083
	Naranja Fluorescente	4084

El contratista presentará un certificado referente a la calidad de las láminas que garantice el buen resultado obtenido en su fabricación y utilización de la señalización de camino durante los últimos años. Igualmente el contratista deberá presentar una muestra de cada tipo de material ofrecidos en tamaños de 0,20m x 0,30 m.

Símbolos y leyendas
El contratista someterá con suficiente anticipación para la aprobación de la fiscalización el sistema para la identificación de los símbolos y leyendas.

Pinturas
Independientemente de los colores característicos de cada tipo de señales, el reverso del tablero será pintado en color negro opaco.

3. Ejecución

Confección de las señales
Las señales serán confeccionadas con una terminación inobjetable de acuerdo con los planos y esta Especificación.

Aplicación de las láminas reflectantes
Las láminas reflectantes serán aplicadas sobre las planchas limpias con un sistema al vacío, con calor o sistema similar, que asegure su perfecta y permanente adherencia.

Pernos
Los pernos, tuercas, etc. de fijación serán de hierro galvanizado.

Ubicación longitudinal
Las señales deberán colocarse en los lugares indicados en los planos.

Distancia lateral y altura

MINISTERIO DE OBRAS PUBLICAS Y COMUNICACIONES D.G.V.

La distancia lateral y la altura de las señales con relación al pavimento estarán conforme a lo especificado en el Manual Interamericano de Dispositivos para el Control del Tránsito en Calles y Carreteras para cada caso de señales.

Angulo de colocación
El tablero de la señal deberá quedar siempre en posición vertical, a 90° con respecto al eje del camino. En señales elevadas conviene darle cierta inclinación hacia abajo.

Colocación de las señales
Los postes de las señales deberán asentarse en excavaciones practicadas en los lugares y distancias indicados en los Planos u Órdenes de Trabajo y una vez conseguida su verticalidad y correcta presentación del tablero, el material de relleno será debidamente compactado con pisones manuales o mecánicos hasta que la señal quede perfectamente afirmada. Se podrá utilizar en forma combinada capaz de suelo y de hormigón.

Identificación
En la parte superior visible del poste, todas las señales llevarán la sigla DV - MOPC en sentido vertical, nítidamente inscrita.
En la parte posterior de las placas deben estar impresas con materiales reflectivos inviolable:

Contratante: DV – MOPC
Contratista:
Numero de Lotes:
Mes y año de fabricación:

Además, marcado en bajo relieve, la Ruta y tramo en 1mm de profundidad y 2 cm. de altura de letra.

4. Conservación

El contratista dispondrá lo necesario para el cuidado y conservación de las señales colocadas y aceptadas, hasta la recepción final de la obra.

5. Método de medición

La señalización vertical será medida en metros cuadrados, multiplicando el largo por el ancho de las señales completas e instaladas, construidas de acuerdo con los tipos y dimensiones indicadas en los planos.

6. Forma de pago

Las cantidades determinadas conforme al método de medición descrito, serán pagadas a los precios unitarios del contrato según los ítems "señalización vertical"

Estos precios y pagos serán la compensación total por el suministro de toda la mano de obra, equipo, materiales, transporte, servicios, supervisión, conservación y los imprevistos necesarios para dar por completado el ítem.

MINISTERIO DE OBRAS PUBLICAS Y COMUNICACIONES D.G.V. Dpto. Proyectos y Apoyo Técnico

FOLIO 41 Guarantay uso

ITEM – REVESTIMIENTO DE TALUDES (EMPASTADO)

1 Descripción

Los taludes de los terraplenes y en cunetas laterales que, después de efectuado el movimiento de suelos, quedaren desprovistos de vegetación rastrera, deberán recibir una capa de revestimiento vegetal, con la finalidad de evitar la erosión superficial, ocasionada por las aguas, provenientes de la plataforma del camino.

El revestimiento de estas áreas se efectuará con tepes, obtenidos en las inmediaciones, observando lo establecido en las presentes Especificaciones.

2 Preservación del Medio Ambiente

A los efectos de disminuir el impacto ambiental, producido como consecuencia de la ejecución de este Ítem, el Contratista deberá tener en cuenta lo siguiente:

Para proteger los taludes de la erosión, se utilizarán gramíneas, adaptadas a las condiciones ecológicas locales, de rápida germinación y que posean raíces profundas, para fijar los suelos.

Además de lo antes especificado, el Contratista deberá compatibilizar sus acciones para preservar el medio ambiente con todo lo indicado en las Especificaciones Técnicas Ambientales Generales (ETAG) y en el punto 3 de estas Especificaciones, previa autorización de la Fiscalización.

3 Ejecución

Plantación:

Antes de la plantación, se deberá preparar los taludes, regándose diariamente el área preparada, para que se produzca la germinación de las hierbas dañinas existentes y permitir así su extinción por cualquier método, que determine la Fiscalización.

Abonado:

Después de la plantación de los tepes, se procederá al abonado, mediante el riego con fertilizantes fosforados y potásicos, aprobados por la Fiscalización, disueltos a razón de 2 gramos por litro de agua para el primero y totalizando 50 g por un m2 de área plantada.

Sesenta días después de plantado, se aplicarán abonos nitrogenados y potásicos, aprobados por la Fiscalización, disueltos en agua a razón de 2 g/1 para el primero y 0,5 g/1 para el segundo, permitiéndose la mezcla de los dos componentes del abono. La aplicación se efectuará por irrigación de tal modo, que se logre un tenor de 50 g/m2 para el potásico.

Preventivos Químicos y herbicidas:

Contra plagas y enfermedades, en caso de que la región sea susceptible de ataque, podrán, a criterio de la Fiscalización, ser utilizados productos químicos específicos como preventivos.

De la misma forma, los herbicidas serán usados para destruir la vegetación perjudicial, para preparación del terreno. No habrá remuneración adicional por la ejecución de este servicio.

Riego:

La época, más adecuada para efectuar la plantación, es el inicio de la estación lluviosa, pudiéndose plantar también en otras estaciones, siempre que sean regadas las plantas al anochecer, cada vez que la superficie de la tierra se presente seca y polvorienta, o cuando sea indicado por la Fiscalización.

El riego de las áreas plantadas deberá ser efectuado tantas veces, como se juzgue necesario, o a criterio de la Fiscalización, no correspondiendo al Contratista indemnización alguna por el trabajo.

4 Método de Medición

Los trabajos de revestimiento vegetal en taludes de terraplén se medirán en metros cuadrados de área, cuando se compruebe, que el recubrimiento vegetal esté debidamente arraigado y en desarrollo. Las áreas, que no se presenten en esas condiciones, deberán ser replantadas y no serán objeto de medición.

El área, correspondiente a los taludes de los terraplenes, será medida según la inclinación del talud de los mismos.

5 Forma de Pago

El servicio de Plantación de Tepes, medido según lo indicado en el párrafo precedente, se pagará al precio unitario del contrato para el Ítem "Revestimiento de Taludes (Empastado)", estando incluidos en el mismo, además de todas las operaciones, la mano de obra, materiales necesarios, la conservación del área tratada, la adquisición de tepes, los

FOLIO Nº 42 cuarenta y dos

abonos, los preventivos químicos, los herbicidas, el transporte, la plantación y el riego hasta la completa germinación de la especie utilizada y su conservación hasta la recepción final de la Obra.

MINISTERIO DE OBRAS PUBLICAS Y COMUNICACIONES
D.G.V.
Dpto. Planificación y Proyectos

FOLIO Nº 43 cuarenta y tres

ITEM - MOVILIZACION

1 Descripción

Este Ítem considera el establecimiento del Contratista en la zona de la Obra, el traslado del equipo y maquinarias, y la instalación de los campamentos para viviendas, oficinas, talleres, depósitos, laboratorios, etc., así como las labores al final de la Obra, para el levantamiento de dichas instalaciones y traslado de retomo del equipo (a su sede central).

2 Preservación del Medio Ambiente

Para la elección del terreno, en el cual se instalará el campamento, se recomienda, que el mismo esté fuera de las zonas bajas e inundables, que su suelo sea, en lo posible, de tipo permeable, y que sea factible la obtención de agua potable.

Antes del inicio de los trabajos de instalación del campamento, deberá ser presentado a la Fiscalización, el proyecto del mismo, en el cual se tenga en cuenta lo siguiente:

- Zonificación del terreno, definiendo áreas de preservación de la vegetación existente, principalmente árboles de medio y gran porte.

-Ubicación de las distintas edificaciones, considerando además de las condiciones funcionales, aspectos de seguridad y dirección de los vientos predominantes.

-El campamento deberá estar provisto de instalaciones sanitarias y de agua potable.

-El sistema de eliminación de aguas servidas deberá prever la utilización de cámaras sépticas y pozos de absorción.

En el caso de no ser posible, por la impermeabilidad del suelo, la utilización de pozos de absorción, el agua pasará por "filtros anaeróbicos", para luego ser conducidas fuera de la zona del campamento, teniendo cuidado de no contaminar las nacientes de arroyos cercanos.

-Se deberá prever lugares, adecuados para la preparación y consumo de alimentos, y sistema de recolección y eliminación de basura no orgánica.

-Las edificaciones, que formarán parte del campamento, deberán ser provistas de medios, que eviten la proliferación de insectos y otros factores epidémicos, que atenten contra la salud de las personas.

-Los depósitos de materiales tóxicos y explosivos seguirán las normas de seguridad y salubridad, establecidas en las leyes y reglamentos vigentes.

Los parques de maquinarias deberán contar con medidas de seguridad, que eviten el derramamiento de combustibles, lubricantes u otras substancias contaminantes.

Se recomienda, en lo posible, mantener los equipos en buenas condiciones de operación, a fin de evitar, que éstos despidan excesivo humo o produzcan ruidos muy estridentes.

La quema de combustibles se realizará bajo la vigilancia de la Fiscalización, el Contratista no quemará cubiertas, aceite o materiales, que produzcan humo denso.

Se tendrá sumo cuidado de manera, que la quema de materiales no destruya o cause daños a la propiedad privada o provoque contaminación excesiva del aire.

Al finalizar los trabajos de construcción de los caminos, en el caso que se deba desmantelar las instalaciones, el terreno deberá quedar con la superficie totalmente regularizada y con pendiente suficiente, que permita drenar naturalmente.

En los lugares, donde haya sido removida la capa orgánica del suelo, ésta deberá ser restituida, los desechos deberán ser recogidos y retirados y, en ningún caso, enterrados en sitios próximos a cursos de agua o nacientes.

Además de lo antes especificado, el Contratista deberá compatibilizar sus acciones para preservar el medio ambiente con todo lo indicado en las Especificaciones Técnicas Ambientales Generales (ETAG) del Contrato.

3 Método de Medición

Este Ítem, cuyo monto global no deberá exceder el tres por ciento del monto total de la oferta, se medirá a efecto de pago en forma global, dividiéndolo en 2 (dos) partes:

La primera, hasta un monto equivalente al 50% del Ítem, después que las máquinas y equipos se hayan trasladado a la Obra y hayan sido debidamente inspeccionados y aprobados por la Fiscalización, considerados como "mínimo inicial";

La segunda, hasta un monto equivalente al 50% del Ítem, después que la instalación de campamentos haya sido inspeccionada y aprobada por la Fiscalización.

MINISTERIO DE OBRAS PUBLICAS Y COMUNICACIONES Dpto. Planificación y Proyectos

FOLIO Nº 44 cuarenta y cuatro

4 *Forma de Pago*

Se pagará al precio estipulado en el Contrato para el Ítem de pago "Movilización". Se hará en dos partes, por mitades iguales, de acuerdo a lo estipulado en el punto referente a "Medición".

Este pago cubrirá la totalidad de los gastos de instalación del Contratista en la zona de la Obra, así como el posterior levantamiento de campamento al finalizar la Obra, siendo el precio global máximo, aceptable por el MOPC, el equivalente a un porcentaje del tres por ciento (3%) del costo original de la Obra, establecido en el Contrato de Obra.

MINISTERIO DE OBRAS PUBLICAS Y COMUNICACIONES D.G.V. Dpto. Planificación

MOPC
CAMINOS Y OBRAS PARA EL DESARROLLO

REPÚBLICA DEL PARAGUAY

MINISTERIO DE OBRAS PÚBLICAS Y COMUNICACIONES

LLAMADO MOPC N° 133/ 2012

AD REFERENDUM A LA REPROGRAMACION PRESUPUESTARIA

LICITACIÓN PÚBLICA NACIONAL PARA LA CONSTRUCCION DEL PUENTE DE HORMIGON ARMADO SOBRE EL ARROYO TAPIRAKUAY EN LA CIUDAD DE SAN ESTANISLAO

ANEXO PLANOS

AÑO 2012

ASUNCIÓN, PARAGUAY

MINISTERIO DE OBRAS PUBLICAS Y COMUNICACIONES
D.G.L.
Dpto. Proyectos

FOLIO N° 01

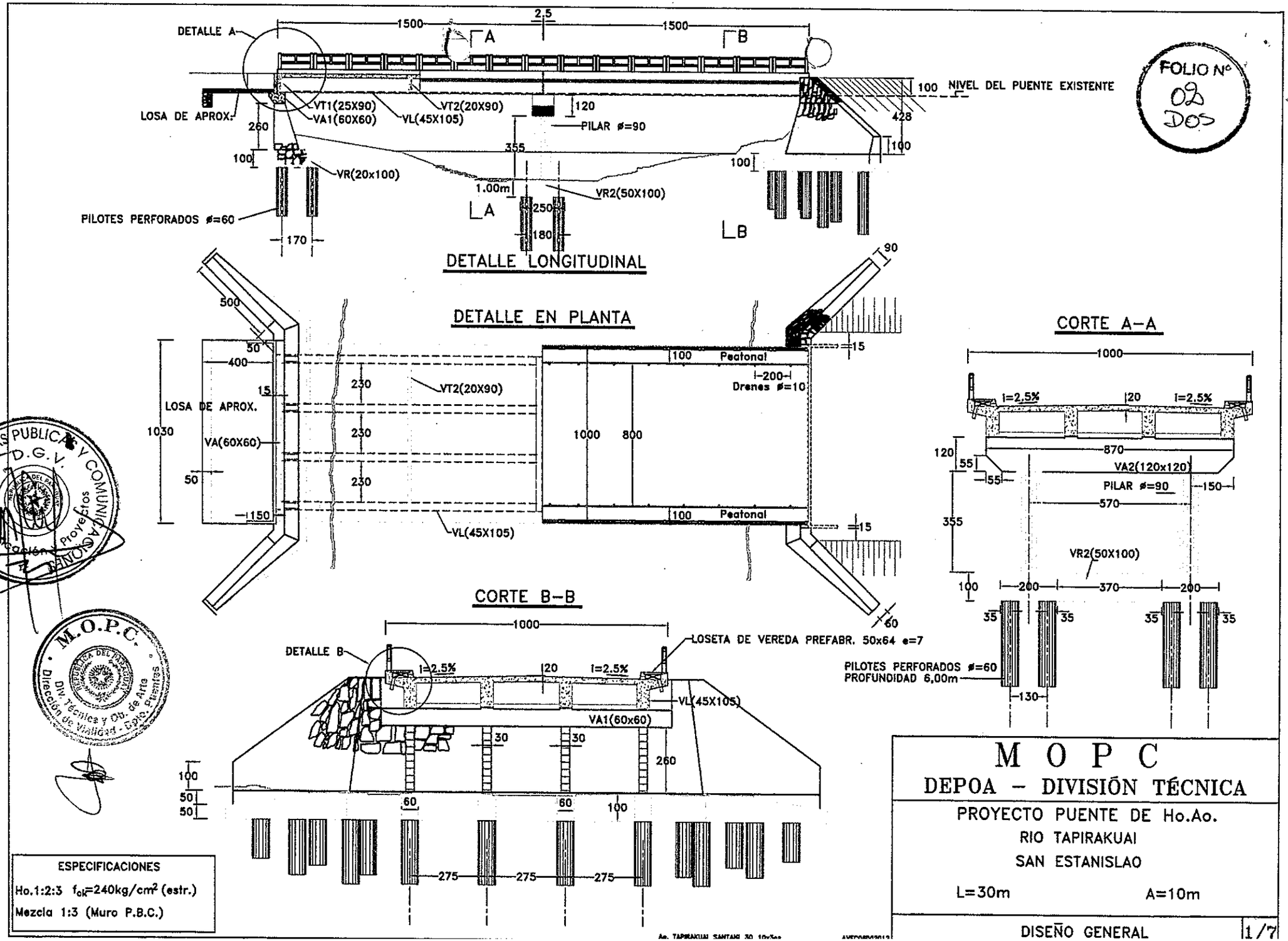
DETALLE A
1500
2.5
1500
A
B
100 NIVEL DEL PUENTE EXISTENTE
LOSA DE APROX.
VT1(25X90)
VA1(60X60)
VT2(20X90)
VL(45X105)
120
PILAR ø=90
260
428
355
100
100
100
VR(20x100)
1.00m
VR2(50X100)
PILOTES PERFORADOS ø=60
250
180
170
DETALLE LONGITUDINAL
90
500
DETALLE EN PLANTA
50
400
15
LOSA DE APROX.
1030
VA(60X60)
50
150
230
230
230
VT2(20X90)
VL(45X105)
100 Peatonal
200
Drenes ø=10
1000
800
100 Peatonal
15
15
60
CORTE A-A
1000
I=2,5%
20
I=2,5%
870
120
55
55
VA2(120x120)
PILAR ø=90
150
570
355
VR2(50X100)
100
200
370
200
35
35
35
35
PILOTES PERFORADOS ø=60
PROFUNDIDAD 6,00m
130
CORTE B-B
1000
DETALLE B
LOSETA DE VEREDA PREFABR. 50x64 e=7
I=2,5%
20
I=2,5%
VL(45X105)
VA1(60x60)
30
30
260
100
50
50
60
60
100
275
275
275
FOLIO Nº 02 DOS
MINISTERIO DE OBRAS PUBLICAS Y COMUNICACIONES
D.G.V.
Dpto. Proyectos
Dirección de Proyectos
M.O.P.C.
Div. Técnica y Dto. de Arte
Dirección de Vialidad - Dpto. Puentes
ESPECIFICACIONES
Ho.1:2:3 f_{ck}=240kg/cm² (estr.)
Mezcla 1:3 (Muro P.B.C.)
M O P C
DEPOA – DIVISIÓN TÉCNICA
PROYECTO PUENTE DE Ho.Ao.
RIO TAPIRAKUAI
SAN ESTANISLAO
L=30m
A=10m
DISEÑO GENERAL
1/7

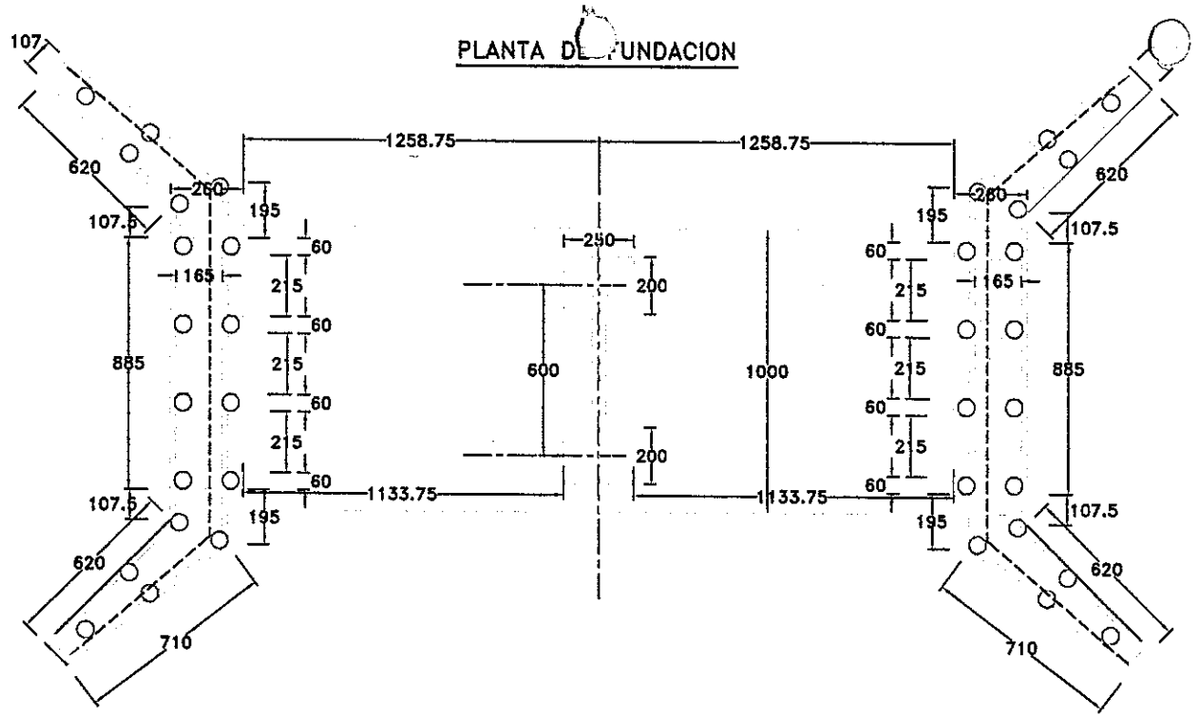

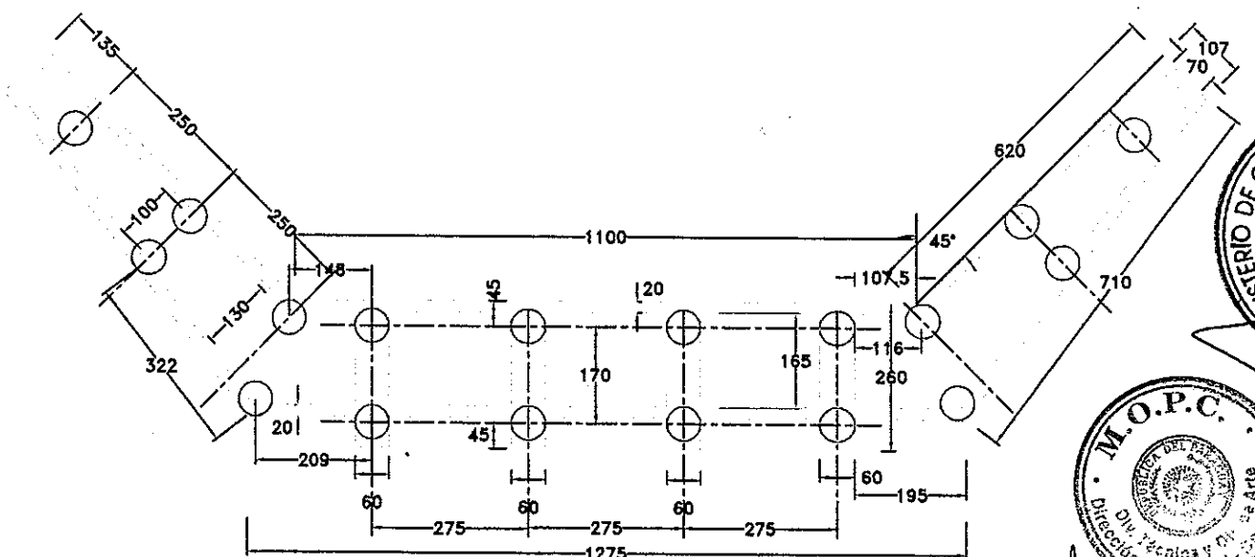

UBICACION DE PILOTES
CABECERA

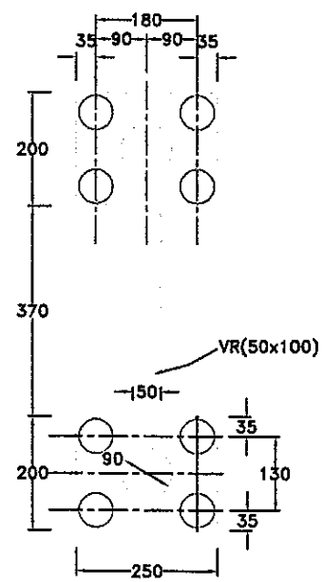

FOLIO Nº 03 TRES

MINISTERIO DE OBRAS PUBLICAS Y COMUNICACIONES
D.G.V.
Dpto. Planificación y Proyectos

M.O.P.C.
Dirección de Validad - Dpto. Puentes
Div. Técnica y Div. de Arte

ESPECIFICACIONES
Ho.1:2:3 f_{ck}=240kg/cm² (estr.)
Mezcla 1:3 (Muro P.B.C.)

M O P C
DEPOA – DIVISIÓN TÉCNICA

PROYECTO PUENTE DE Ho.Ao.
RIO TAPIRAKUAI
SAN ESTANISLAO

L=30m A=10m

DISEÑO GENERAL 2/7

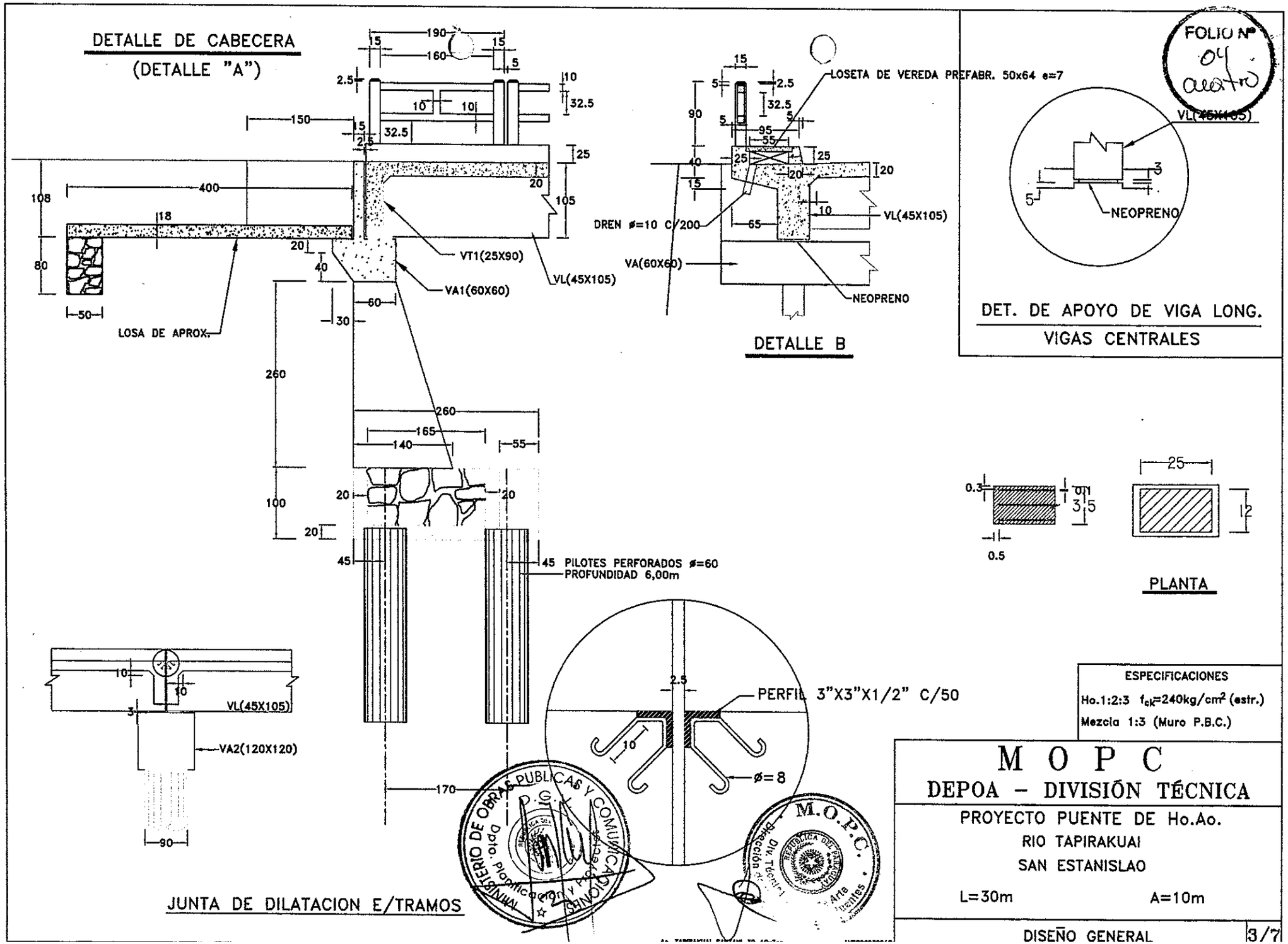
DETALLE DE CABECERA
(DETALLE "A")
LOSA DE APROX.
VT1(25X90)
VA1(60X60)
VL(45X105)
45 PILOTES PERFORADOS ø=60
PROFUNDIDAD 6,00m
LOSETA DE VEREDA PREFABR. 50x64 e=7
DREN ø=10 C/200
VA(60X60)
NEOPRENO
DETALLE B
FOLIO Nº 04 cuatro
DET. DE APOYO DE VIGA LONG.
VIGAS CENTRALES
PLANTA
PERFIL 3"X3"X1/2" C/50
ø=8
VA2(120X120)
JUNTA DE DILATACION E/TRAMOS
ESPECIFICACIONES
Ho.1:2:3 fck=240kg/cm² (estr.)
Mezcla 1:3 (Muro P.B.C.)
M O P C
DEPOA - DIVISIÓN TÉCNICA
PROYECTO PUENTE DE Ho.Ao.
RIO TAPIRAKUAI
SAN ESTANISLAO
L=30m
A=10m
DISEÑO GENERAL
3/7

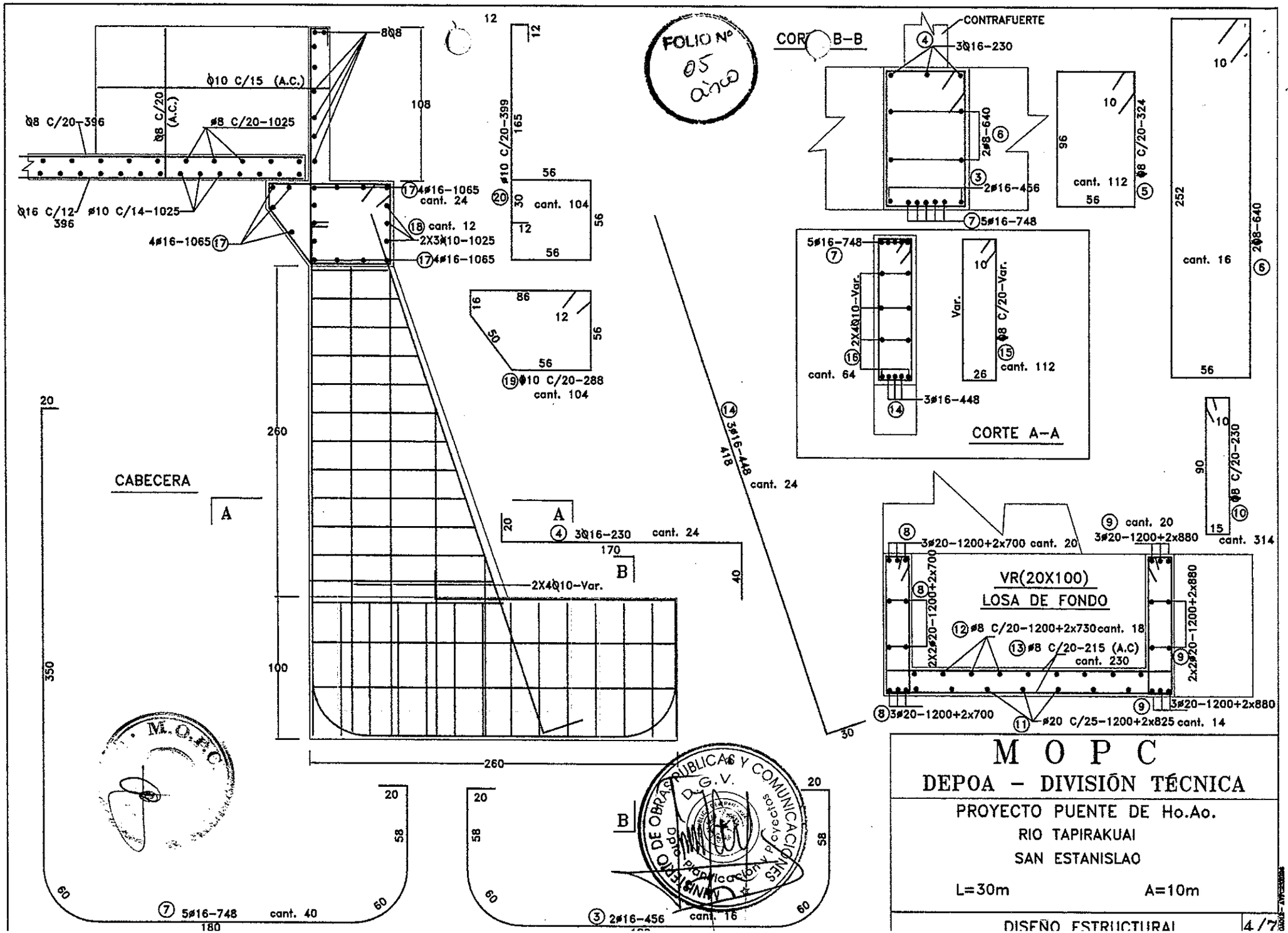
FOLIO Nº 05 año
CABECERA
A
B
CORTE B-B
CONTRAFUERTE
3Q16-230
2ø8-640
2ø16-456
5ø16-748
CORTE A-A
5ø16-748
2X4Q10-Var.
3ø16-448
cant. 64
cant. 112
cant. 16
cant. 314
cant. 24
cant. 104
cant. 12
cant. 40
cant. 16
cant. 20
cant. 18
cant. 230
cant. 14
VR(20X100)
LOSA DE FONDO
3ø20-1200+2x700 cant. 20
3ø20-1200+2x880
2X2ø20-1200+2x700
2x2ø20-1200+2x880
12 ø8 C/20-1200+2x730
13 ø8 C/20-215 (A.C)
3ø20-1200+2x700
11 ø20 C/25-1200+2x825
M O P C
DEPOA - DIVISIÓN TÉCNICA
PROYECTO PUENTE DE Ho.Ao.
RIO TAPIRAKUAI
SAN ESTANISLAO
L=30m
A=10m
DISEÑO ESTRUCTURAL
4/7
M.O.P.C
MINISTERIO DE OBRAS PUBLICAS Y COMUNICACIONES
D.G.V.
Dpto. Planificación y Proyectos

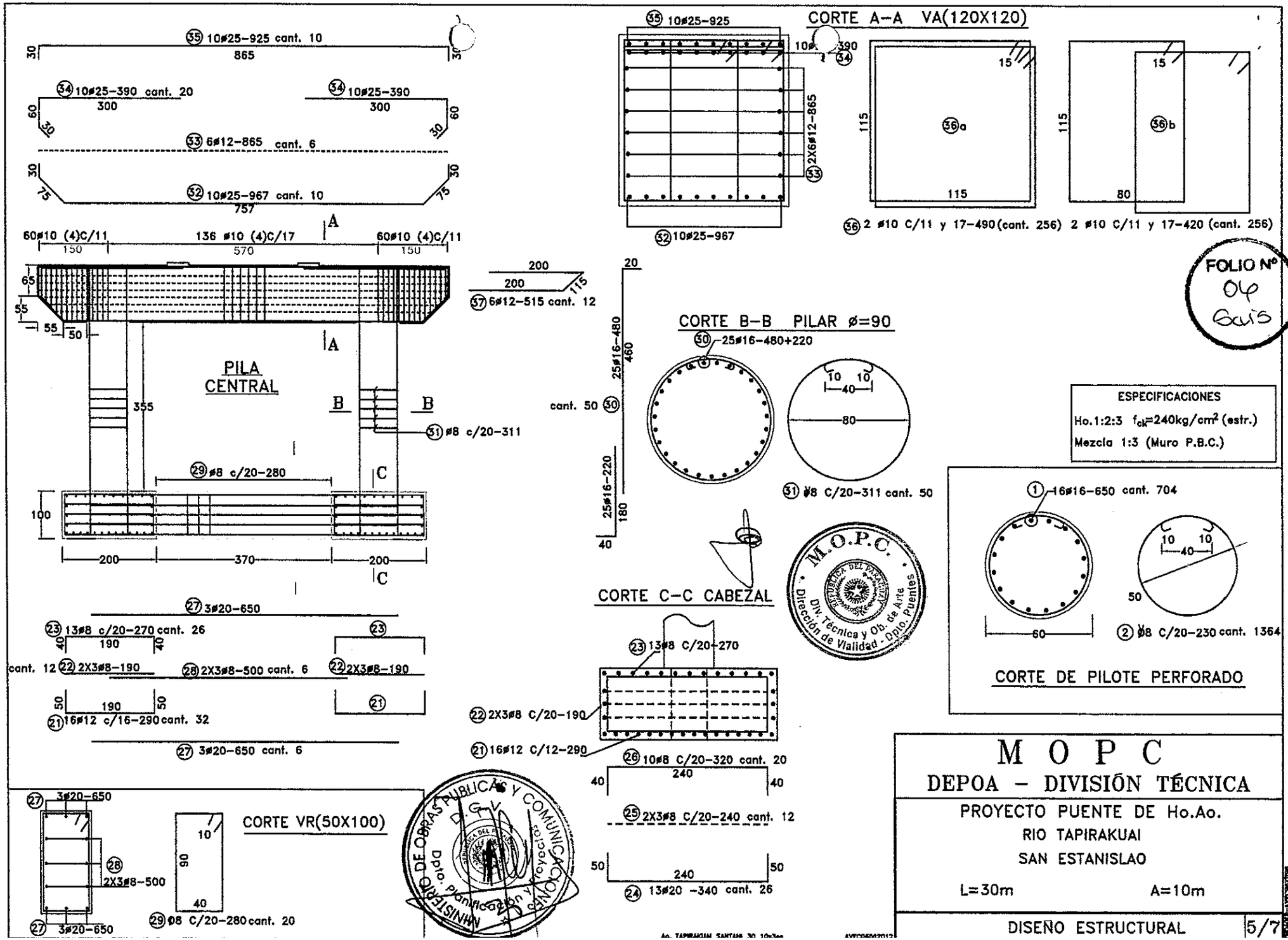
(35) 10ø25-925 cant. 10
865
(34) 10ø25-390 cant. 20
300
(34) 10ø25-390
300
(33) 6ø12-865 cant. 6
(32) 10ø25-967 cant. 10
757
60ø10 (4)C/11
136 ø10 (4)C/17
60ø10 (4)C/11
150
570
150
PILA CENTRAL
355
(31) ø8 c/20-311
(29) ø8 c/20-280
100
200
370
200
(37) 6ø12-515 cant. 12
(27) 3ø20-650
(23) 13ø8 c/20-270 cant. 26
190
cant. 12 (22) 2X3ø8-190
(28) 2X3ø8-500 cant. 6
(21) 16ø12 c/16-290 cant. 32
(27) 3ø20-650 cant. 6
CORTE VR(50X100)
2X3ø8-500
(29) ø8 C/20-280 cant. 20
CORTE A-A VA(120X120)
(35) 10ø25-925
2X6ø12-865
(33)
(32) 10ø25-967
(36) 2 ø10 C/11 y 17-490 (cant. 256) 2 ø10 C/11 y 17-420 (cant. 256)
CORTE B-B PILAR ø=90
(30) 25ø16-480+220
25ø16-480
460
cant. 50 (30)
25ø16-220
180
(31) ø8 C/20-311 cant. 50
CORTE C-C CABEZAL
(23) 13ø8 C/20-270
(22) 2X3ø8 C/20-190
(21) 16ø12 C/12-290
(26) 10ø8 C/20-320 cant. 20
240
(25) 2X3ø8 C/20-240 cant. 12
(24) 13ø20 -340 cant. 26
ESPECIFICACIONES
Ho.1:2:3 fck=240kg/cm2 (estr.)
Mezcla 1:3 (Muro P.B.C.)
(1) 16ø16-650 cant. 704
(2) ø8 C/20-230 cant. 1364
CORTE DE PILOTE PERFORADO
FOLIO Nº 04 Gais
M.O.P.C.
Div. Técnica y Ob. de Arte
Dirección de Vialidad - Dpto. Puentes
MINISTERIO DE OBRAS PUBLICAS Y COMUNICACIONES
D.G.V.
Dpto. Planificación y Proyectos
M O P C
DEPOA - DIVISIÓN TÉCNICA
PROYECTO PUENTE DE Ho.Ao.
RIO TAPIRAKUAI
SAN ESTANISLAO
L=30m
A=10m
DISEÑO ESTRUCTURAL
5/7

FOLIO Nº 07

CORTE TRASVERSAL DE LOSA

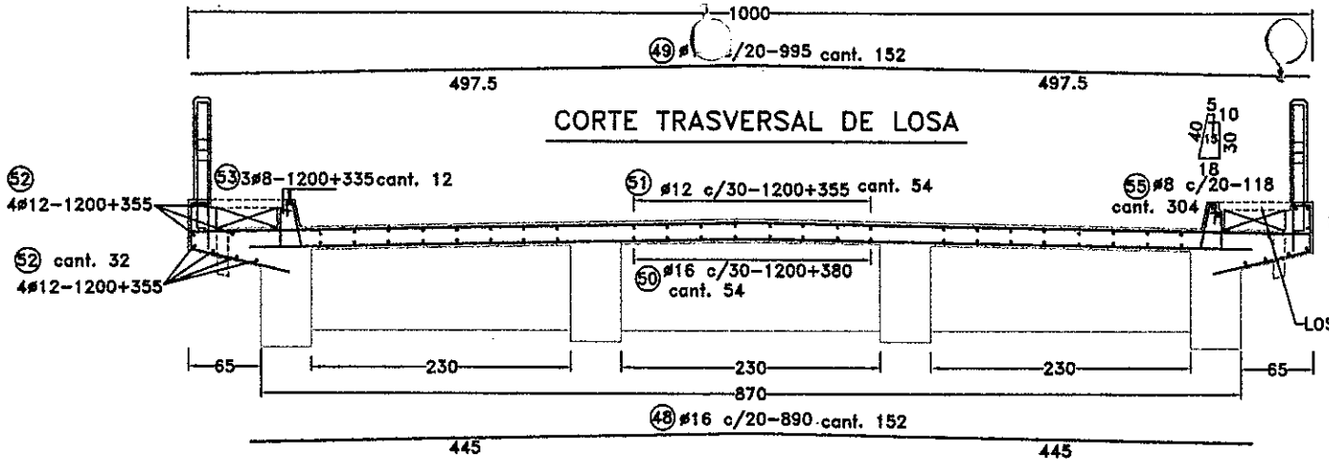

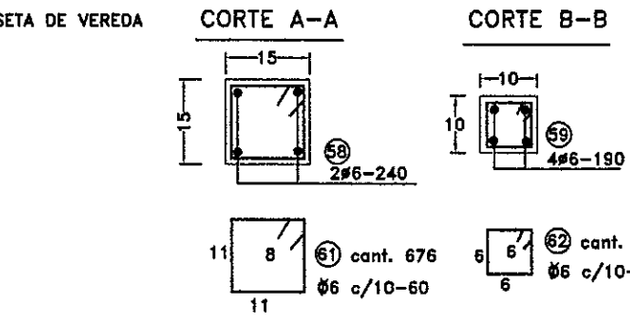

LOSETA DE VEREDA e=7 (prefabr.)

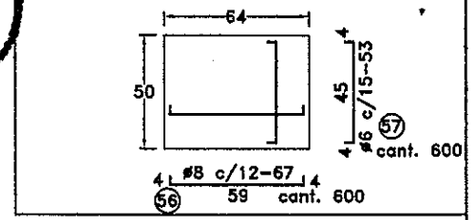

CORTE A-A

CORTE B-B

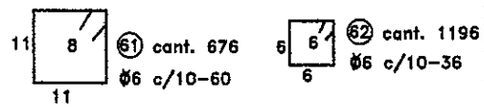

VIGA LONGITUDINAL VL(45x105)

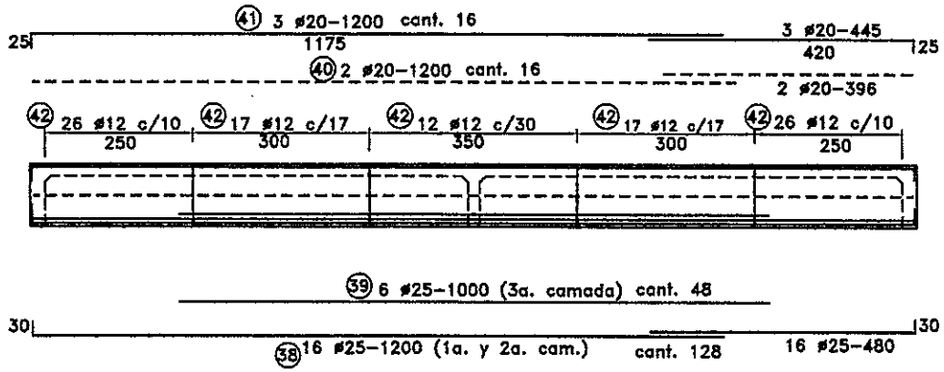

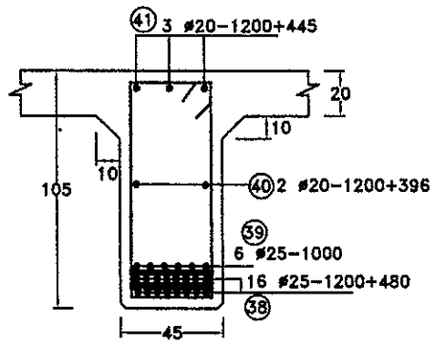

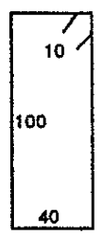

(42) ø12 c/var.-300 cant. 784

BARANDA

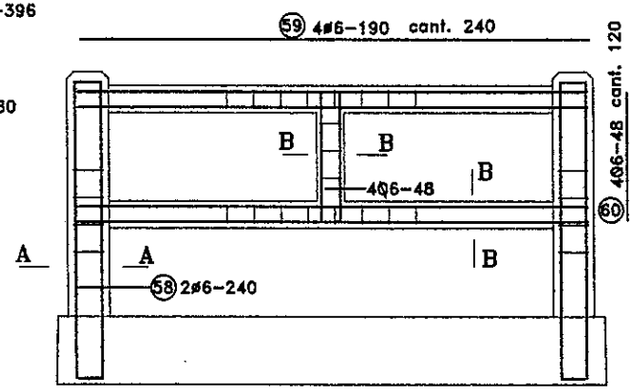

VIGA VT2(20X90)

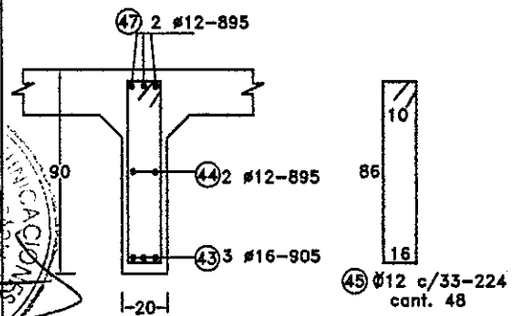

VIGA VT1(25X90)

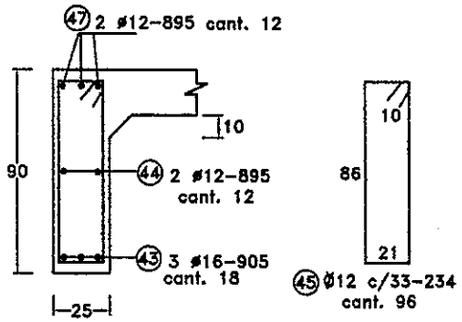

M O P C

DEPOA – DIVISIÓN TÉCNICA

PROYECTO PUENTE DE Ho.Ao.

RIO TAPIRAKUAI

SAN ESTANISLAO

L=30m A=10m

DISEÑO ESTRUCTURAL 6/8

MINISTERIO DE OBRAS PUBLICAS Y COMUNICACIONES D.G.V. Dpto. Planificación
M.O.P.C. REPUBLICA DEL PARAGUAY Div. Técnica y Cía de Arte Dirección de Vialidad - Dpto. Puentes

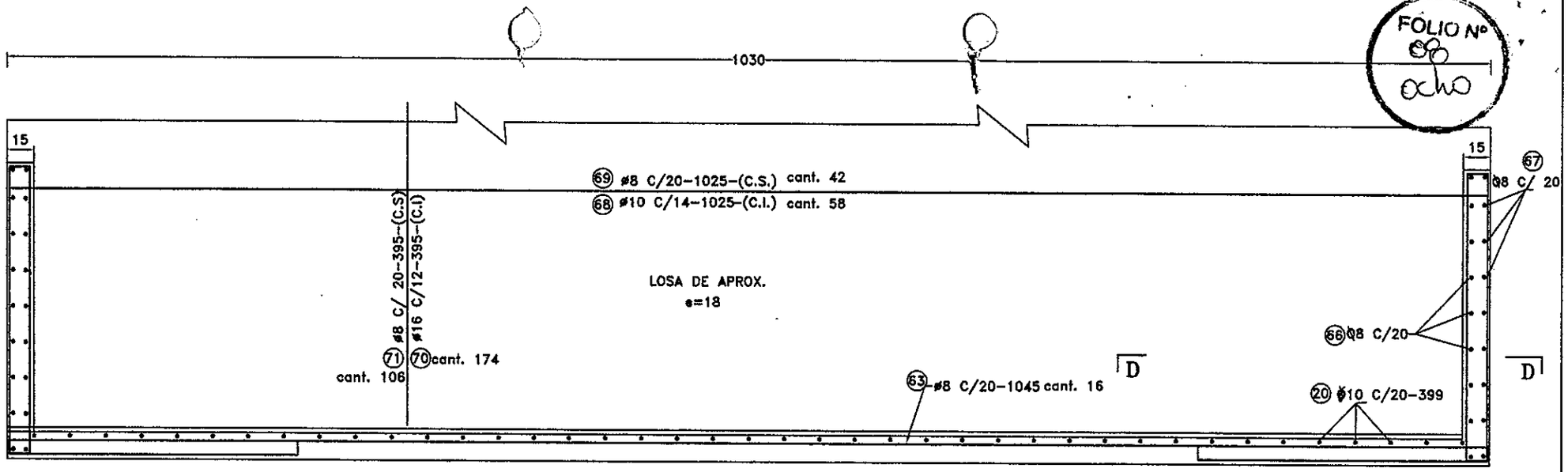

FOLIO Nº ocho

LOSA DE APROX. Y PANTALLAS (PLANTA)

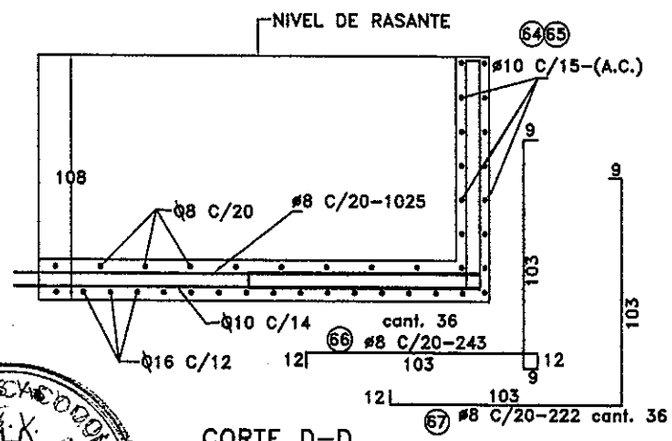

CORTE D-D

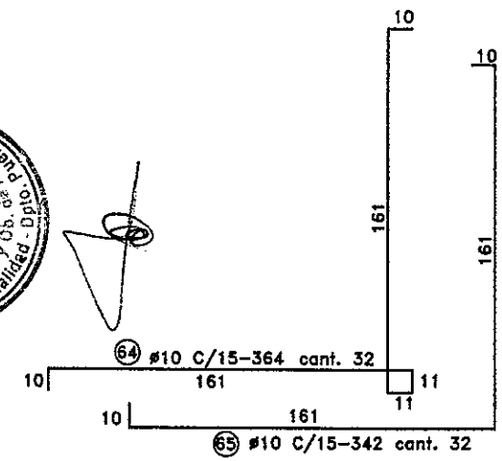

M.O.P.C. Div. Técnica y Ob. de Arte Puentes Dirección de Vialidad - Dpto.

ESPECIFICACIONES
Ho.1:2:3 f_{ck}=240kg/cm² (estr.)
Mezcla 1:3 (Muro P.B.C.)

M O P C

DEPOA – DIVISIÓN TÉCNICA

PROYECTO PUENTE DE Ho.Ao.

RIO TAPIRAKUAI

SAN ESTANISLAO

L=30m A=10m

DISEÑO ESTRUCTURAL 7/7