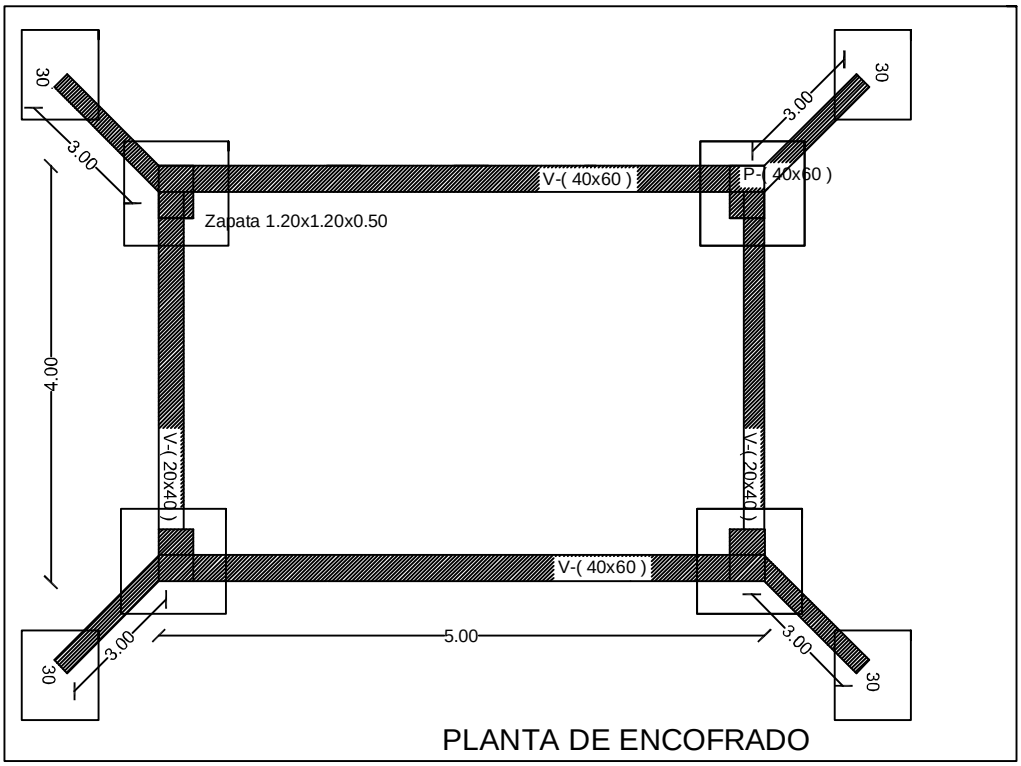

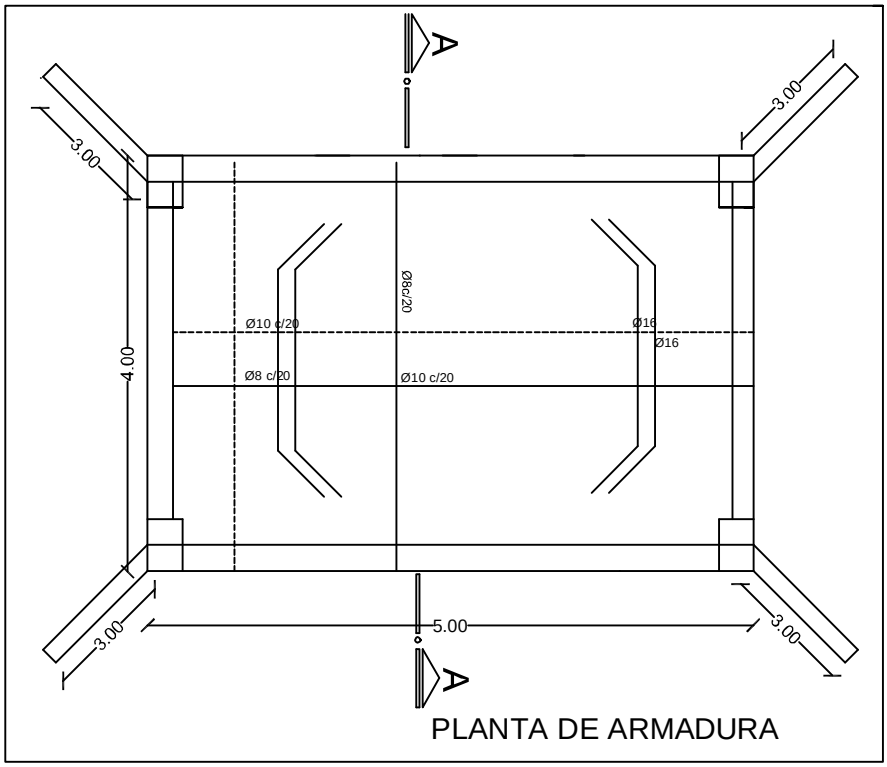

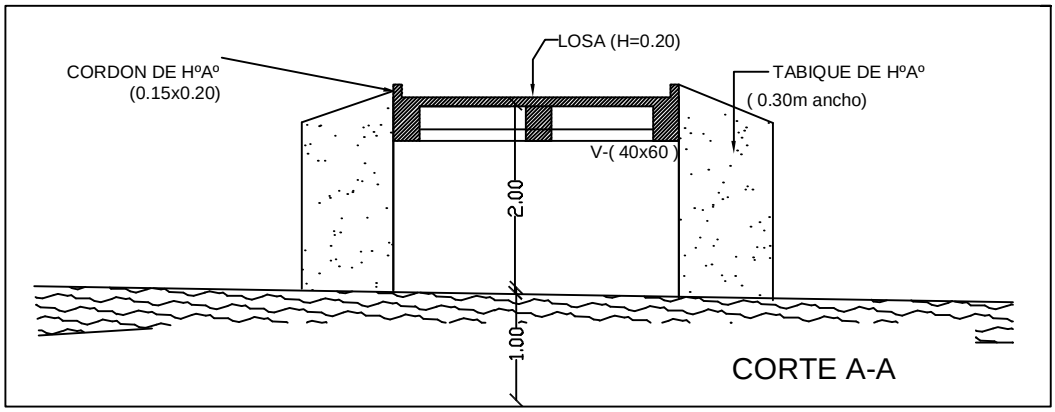

MUNICIPALIDAD DE YBYCUI
INTENDENTA: MARIA DEL CARMEN BENITEZ
OBRA: Construcción de un Puente en de Hº Aº
UBICACIÓN :
AÑO: 2012