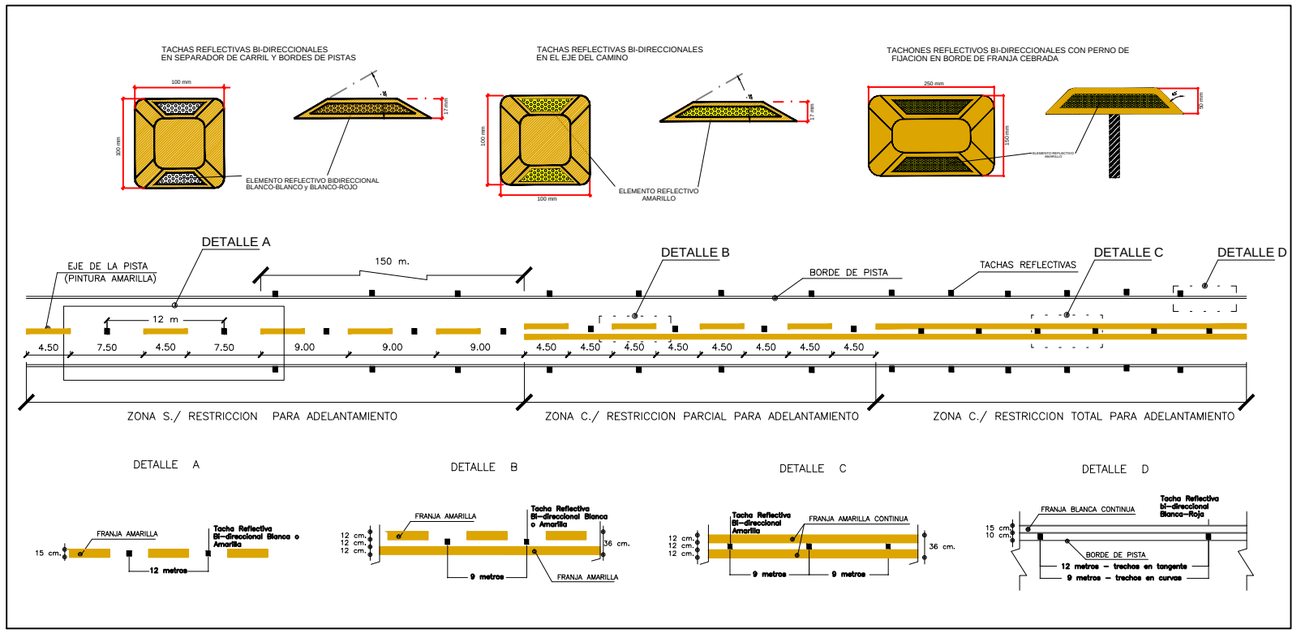

DETALLE DE APROXIMACION DE ISLAS SENTIDO DEL FLUJO DE TRANSITO (I1)

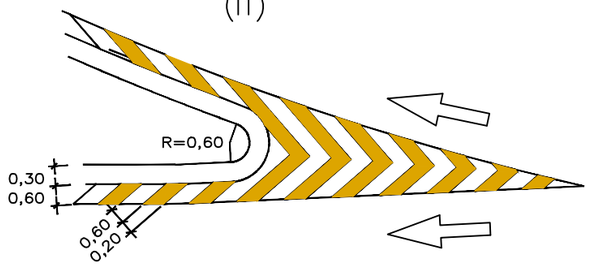

DETALLE DE APROXIMACION DE ISLAS CON FLUJO DE TRANSITO DOBLE (I3)

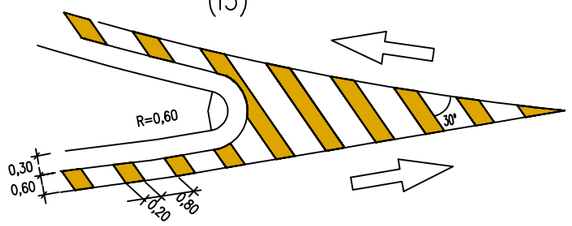

DETALLE DE APROXIMACION DE ISLAS SENTIDO CONTRARIO AL FLUJO DE TRANSITO (I2)

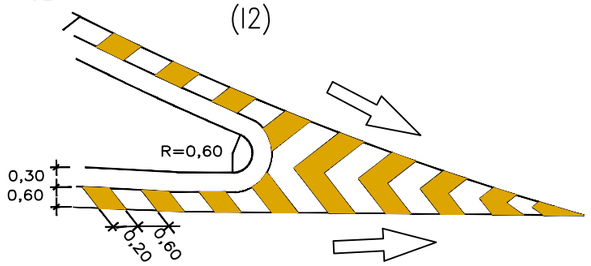

REPUBLICA DEL PARAGUAY
MINISTERIO DE OBRAS PUBLICAS Y COMUNICACIONES
GABINETE DEL VICEMINISTRO DE OBRAS PUBLICAS Y COMUNICACIONES
DIRECCION DE VIALIDAD

TETÃ REMBIAPO HA MARANDU
Motenondeha
Ministerio de OBRAS PÚBLICAS Y COMUNICACIONES

GOBIERNO NACIONAL
Paraguay de la gente

ESCALA
SIN ESCALA

OCT 2019

PAVIMENTACIÓN ASFÁLTICA DEL TRAMO
YABEBYRY - SANTA RITA

OBRAS COMPLEMENTARIAS

LAMINA Nº: DC–001

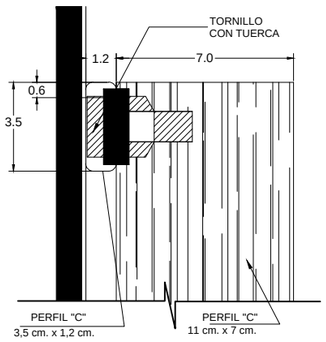

DETALLE 2

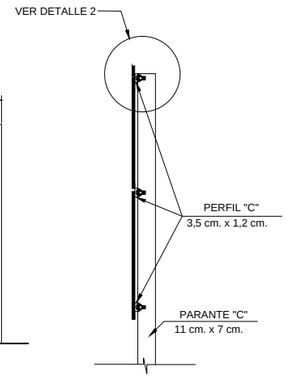

VISTA LATERAL

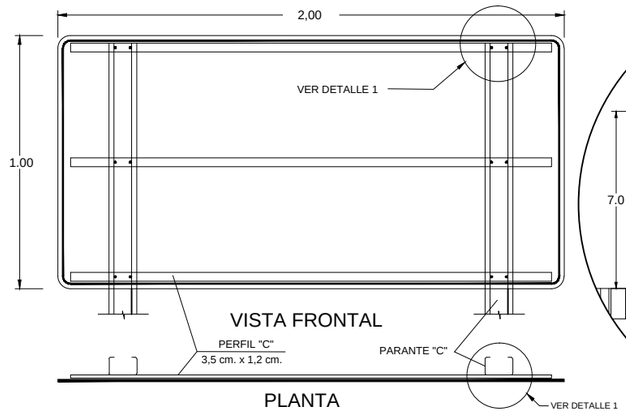

VISTA FRONTAL

PLANTA

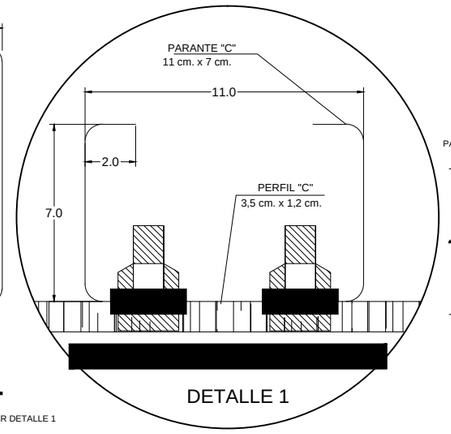

DETALLE 1

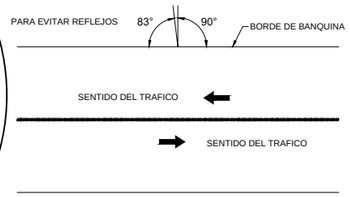

PLANTA DE UBICACION

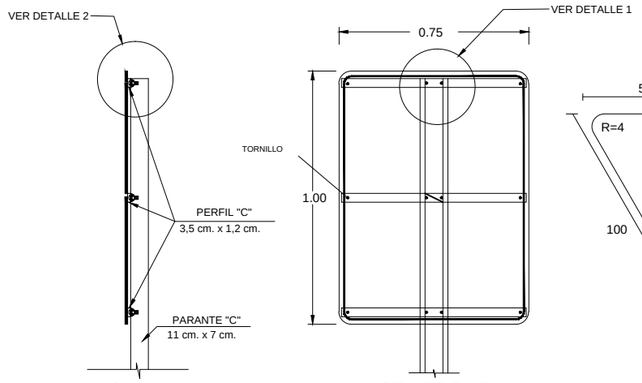

VISTA LATERAL

VISTA FRONTAL

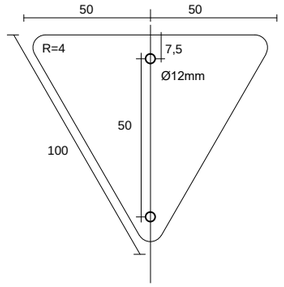

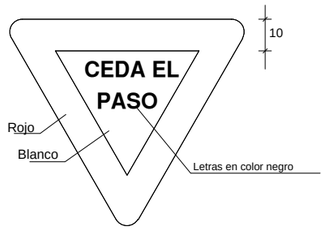

VISTA FRONTAL

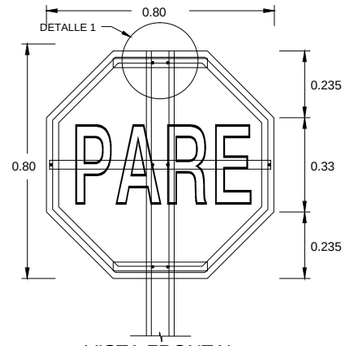

VISTA FRONTAL

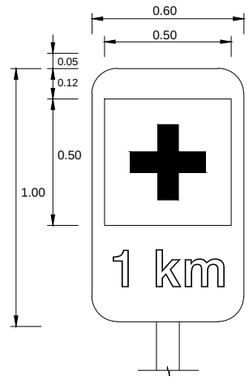

VISTA FRONTAL

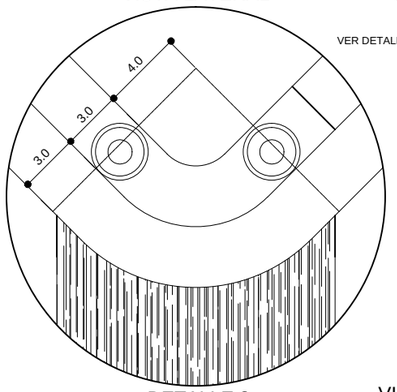

DETALLE 3

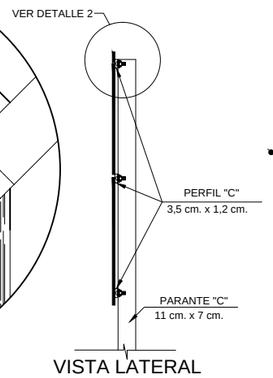

VISTA LATERAL

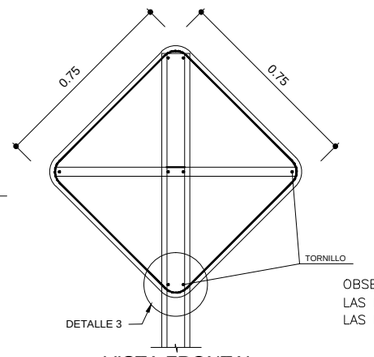

VISTA FRONTAL

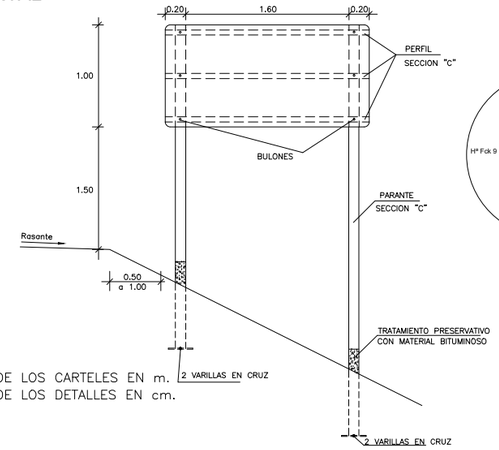

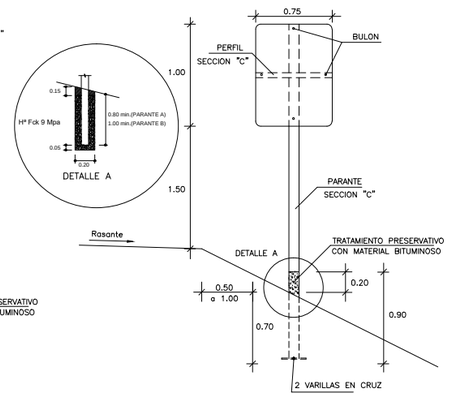

OBSERVACION:
LAS MEDIDAS DE LOS CARTELES EN m.
LAS MEDIDAS DE LOS DETALLES EN cm.

REFERENCIAS

REPUBLICA DEL PARAGUAY
MINISTERIO DE OBRAS PUBLICAS Y COMUNICACIONES
GABINETE DEL VICEMINISTRO DE OBRAS PUBLICAS Y COMUNICACIONES
DIRECCION DE VIALIDAD

TETÃ REMBIAPO HA MARANDU
Mokoronديha
Ministerio de OBRAS PÚBLICAS Y COMUNICACIONES

GOBIERNO NACIONAL
Paraguay de la gente

ESCALA
SIN ESCALA

OCT 2019

PAVIMENTACIÓN ASFÁLTICA DEL TRAMO
YABEBYRY - SANTA RITA

OBRAS COMPLEMENTARIAS

LAMINA Nº:
DC–002

VISTA FRONTAL

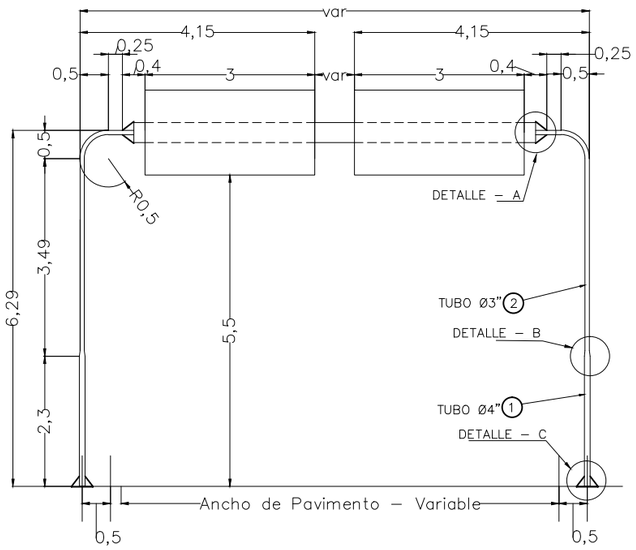

VISTA LATERAL

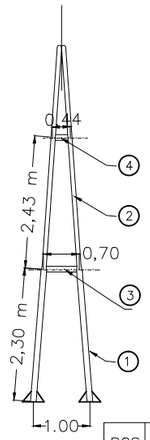

VISTA DEL CARTEL

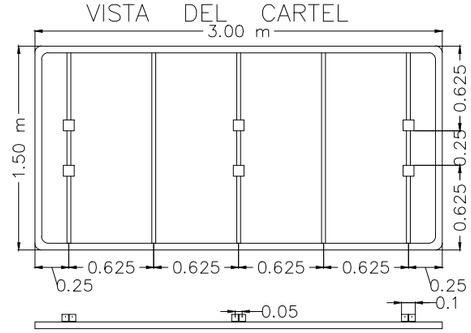

(CARTEL: 4 UNIDADES.)

PLANTA

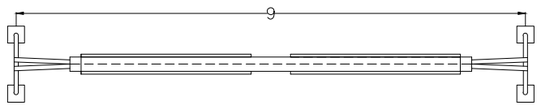

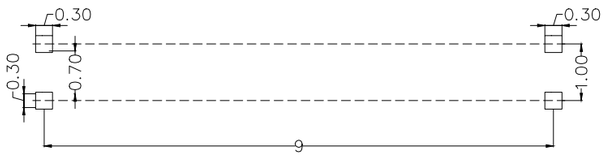

PLANTA DE FUNDACION

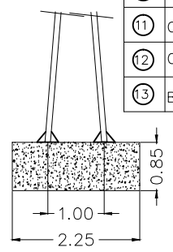

Lista de materiales

POS	DESCRIPCIÓN	CANT	DIMENSIONES ANCHO	DIMENSIONES LARGO	SUBTOTAL	OBSERVACIONES
1	Tubo de Hierro Galvanizado ø = 4"	4	long. = 2.305 m		9.22 m	
2	Tubo de Hierro Galvanizado ø = 3"	4	long. = 4.94 m		19.76 m	Curvado s/ vista de frente
3	Tubo de Hierro Galvanizado ø = 4"	2	long. = 0.70 m		1.40 m	
4	Tubo de Hierro Galvanizado ø = 3"	2	long. = 0.44 m		0.88 m	
5	Chapa de $\frac{3}{4}$ " de esp	4	300 mm	300 mm	0.36 m2	Con 4 agujeros de ø 22 mm
6	Bulón de anclaje de ø 20 mm	16	long. = 0.75 m		12.00 m	Según detalles con rosca de 6 cm y tuerca con arandela
7	Chapa de Refuerzo esp = $\frac{3}{8}$ "	16	0,10 m	0,17 m	0,136 m2	
8	Chapa de $\frac{1}{4}$ " de esp	4	0,06 m	0,36 m	0,086 m2	Cortar como sector circular
9	Perfil "U" de 10" x 2 $\frac{5}{8}$ " –1a–alma	2	long = variable		–	S/Norma US STD esp del alma = 6,1 mm
10	Chapa de $\frac{3}{8}$ " de esp	28	0,096 m	0,08 m	0,215 m2	
11	Chapa de $\frac{3}{16}$ " de esp.	8	0,18 m	0,135 m	0,0972 m2	Corte según detalle
12	Chapa de $\frac{3}{8}$ " de esp	4	0,35 m	0,25 m	0,35 m2	Con agujeros según detalles
13	Bulónes de $\frac{5}{8}$ " x 2 $\frac{1}{2}$ "	16	long = 2 $\frac{1}{2}$"		16	Según detalles con tuerca y arandela

REPUBLICA DEL PARAGUAY
MINISTERIO DE OBRAS PUBLICAS Y COMUNICACIONES
GABINETE DEL VICEMINISTRO DE OBRAS PUBLICAS Y COMUNICACIONES
DIRECCION DE VIALIDAD

TETÃ REMBIAPO HA MARANDU Motenondeha
Ministerio de OBRAS PÚBLICAS Y COMUNICACIONES

GOBIERNO NACIONAL Paraguay de la gente

ESCALA
SIN ESCALA

OCT 2019

PAVIMENTACIÓN ASFÁLTICA DEL TRAMO
YABEBYRY - SANTA RITA

OBRAS COMPLEMENTARIAS

LAMINA N°: DC–003

DETALLE ZAPATA DE FUNDACION

PLANTA

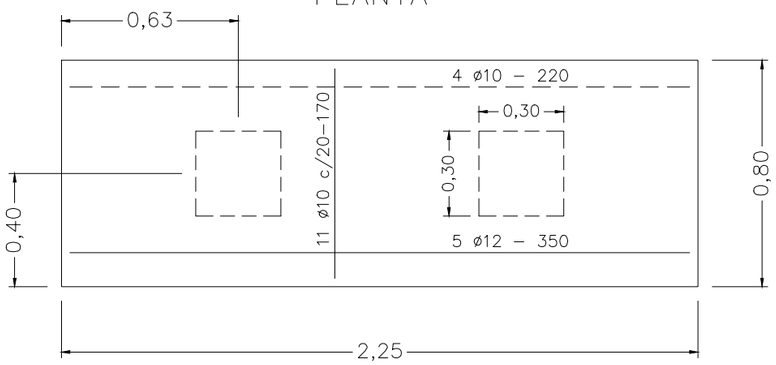

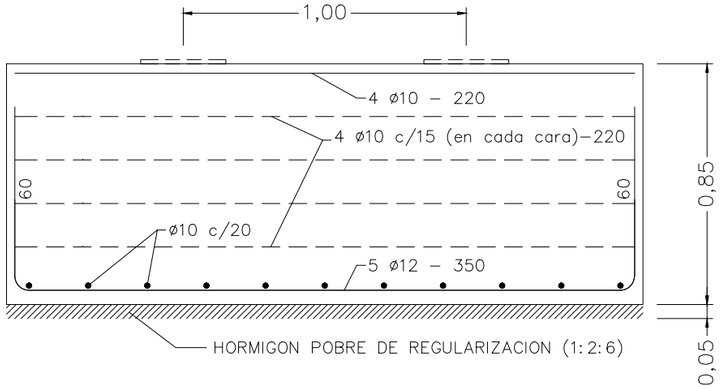

CORTE LONGITUDINAL

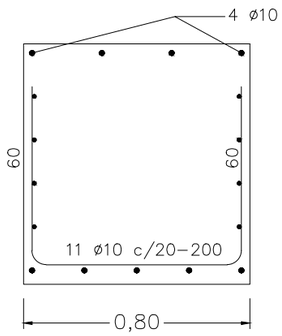

CORTE TRANSVERSAL

DETALLE A

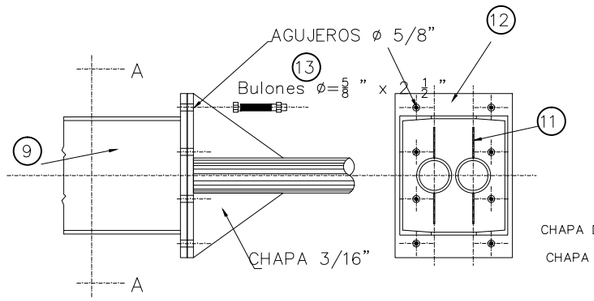

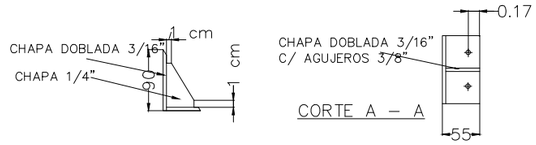

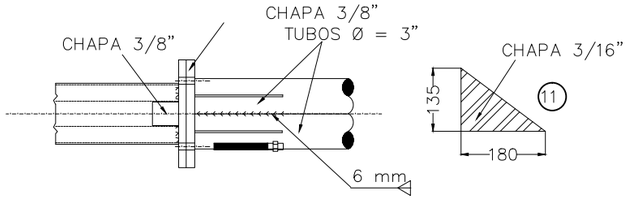

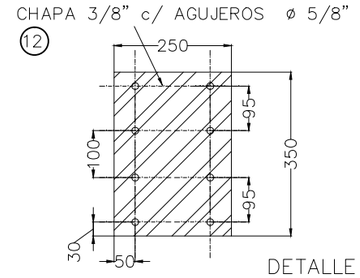

DETALLE B

CORTE TRANSVERSAL – VIGA DETALLE C

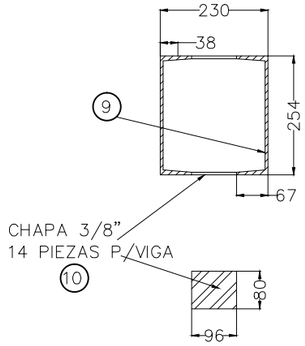

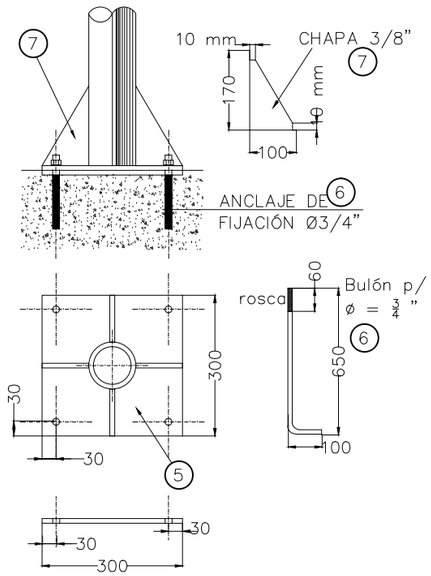

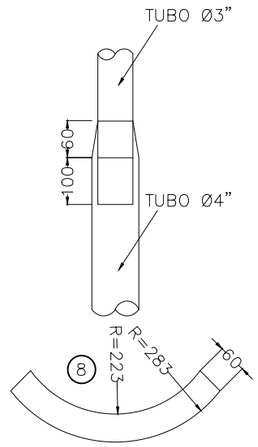

REPUBLICA DEL PARAGUAY MINISTERIO DE OBRAS PUBLICAS Y COMUNICACIONES GABINETE DEL VICEMINISTRO DE OBRAS PUBLICAS Y COMUNICACIONES DIRECCION DE VIALIDAD	TETÃ REMBIAPO HA MARANDU Motenondeha Ministerio de OBRAS PÚBLICAS Y COMUNICACIONES GOBIERNO NACIONAL Paraguay de la gente	MAPA DEL PARAGUAY ZONA DEL PROYECTO	ESCALA SIN ESCALA OCT 2019	PAVIMENTACIÓN ASFÁLTICA DEL TRAMO YABEBYRY - SANTA RITA OBRAS COMPLEMENTARIAS LAMINA N°: DC–004

DÁRSENA DE PESAJE

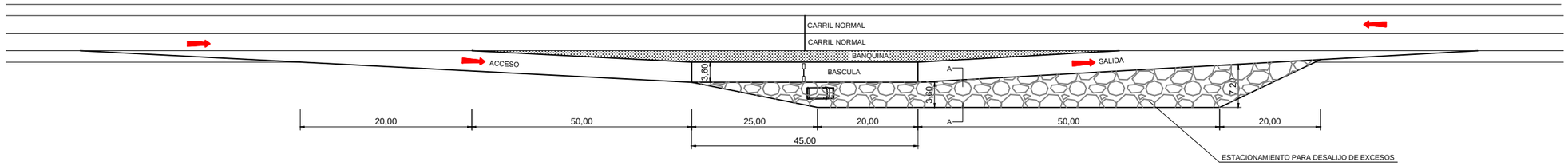

CORTE A–A

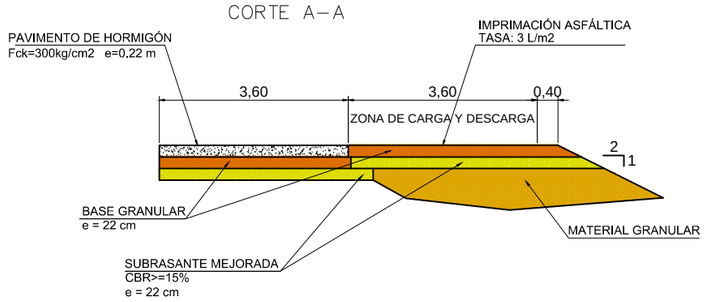

DETALLE DE JUNTAS

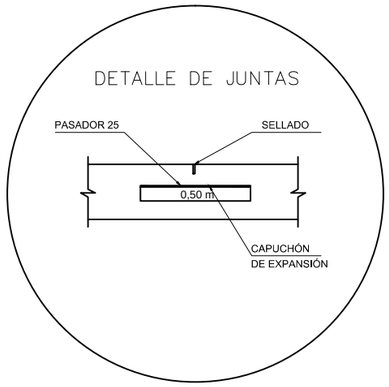

REPUBLICA DEL PARAGUAY
MINISTERIO DE OBRAS PUBLICAS Y COMUNICACIONES
GABINETE DEL VICEMINISTRO DE OBRAS PUBLICAS Y COMUNICACIONES
DIRECCION DE VIALIDAD

TETÃ REMBIAPO HA MARANDU
Motenondeha
Ministerio de OBRAS PÚBLICAS Y COMUNICACIONES

GOBIERNO NACIONAL
Paraguay de la gente

ESCALA
SIN ESCALA

OCT 2019

PAVIMENTACIÓN ASFÁLTICA DEL TRAMO
YABEBYRY - SANTA RITA

OBRAS COMPLEMENTARIAS

LAMINA N°: DC–005

TAPAS DE HORMIGON ARMADO
PARA ACCESOS A PROPIEDADES

(DIMENSIONES EN METROS)

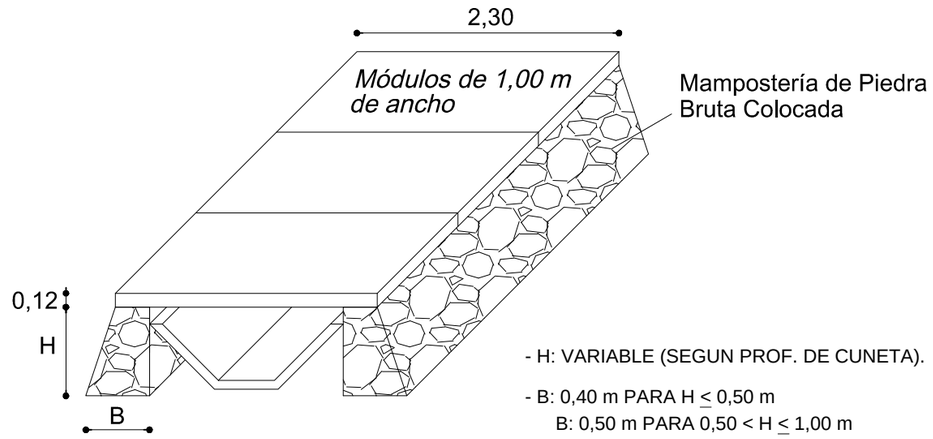

- H: VARIABLE (SEGUN PROF. DE CUNETA).
- B: 0,40 m PARA H ≤ 0,50 m
  B: 0,50 m PARA 0,50 < H ≤ 1,00 m

ARMADURAS

(EN MTS.)

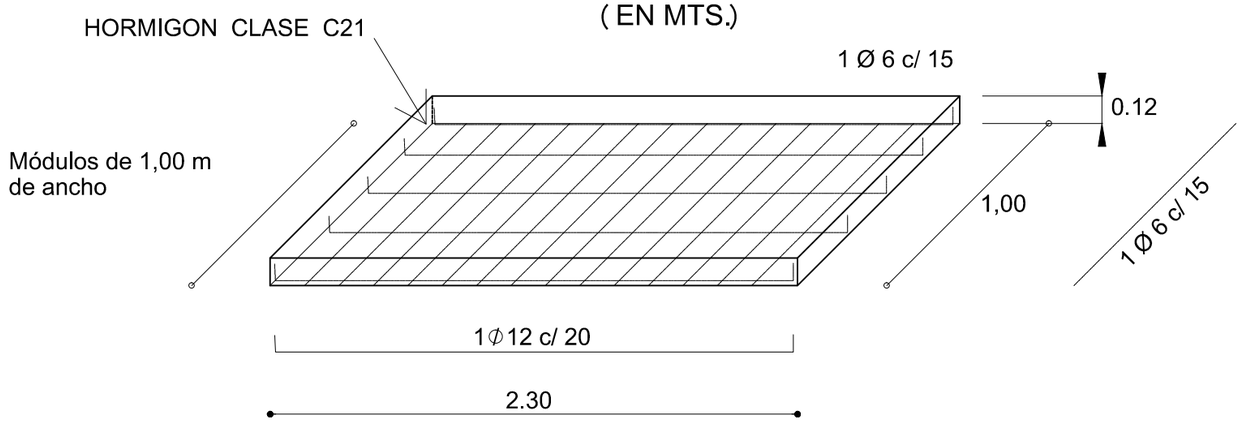

REPUBLICA DEL PARAGUAY
MINISTERIO DE OBRAS PUBLICAS Y COMUNICACIONES
GABINETE DEL VICEMINISTRO DE OBRAS PUBLICAS Y COMUNICACIONES
DIRECCION DE VIALIDAD

TETÃ REMBIAPO HA MARANDU
Motenondeha
Ministerio de OBRAS PÚBLICAS Y COMUNICACIONES

GOBIERNO NACIONAL
Paraguay de la gente

MAPA DEL PARAGUAY
BOLIVIA
BRASIL
ZONA DEL PROYECTO
ARGENTINA
ARGENTINA

ESCALA
SIN ESCALA

OCT 2019

PAVIMENTACIÓN ASFÁLTICA DEL TRAMO
YABEBYRY - SANTA RITA

OBRAS COMPLEMENTARIAS

LAMINA Nº:
DC–006