MUNICIPALIDAD DE LA PAZ Fecha: 19 09 2013

PROYECTO: GRADERIA PORTATIL DE HIERRO Y TABLAS DE MADERA

ARQ. GLORIA MARIA BORDON DE CHRIST

TENSORES

TENSORES: posteriores y a nivel del suelo cruzados en X cada 2 estructuras de soporte de ángulos cruzados de 1" x 1/ ¼", abulonados a las estructuras de soporte en la parte superior e inferior con bulones de 5/8 x 1 ½" sujetos a perfiles metálicos de 1" x 1 ¼" para los tensores verticales y para los horizontales abulonados a las zapatas con bulones de 5/8" x 1 ½" de sujetos a perfiles metálicos de 1" x ¼", soldados en la intersección de ambos ángulos. Con terminacion de pintura con antioxido 2 manos

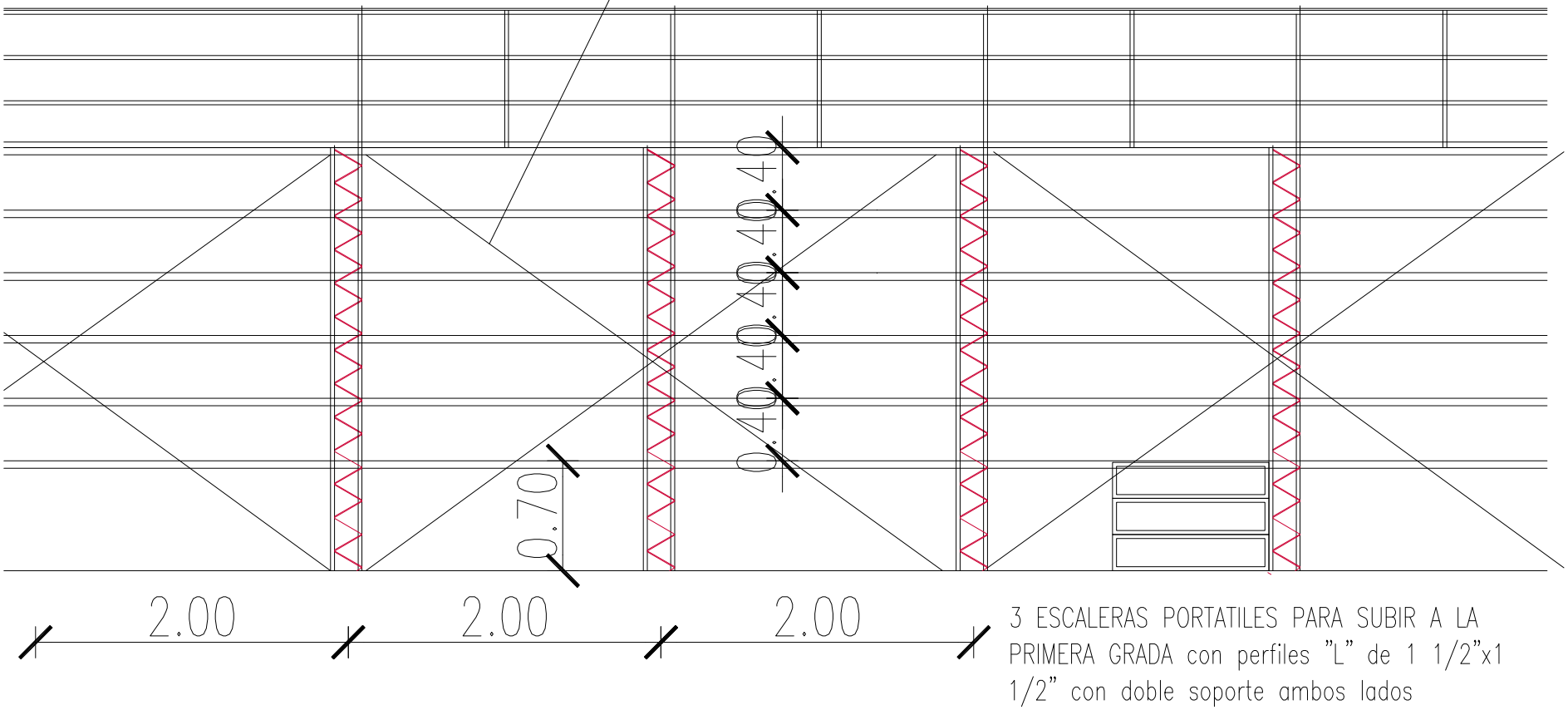

3 ESCALERAS PORTATILES PARA SUBIR A LA PRIMERA GRADA con perfiles "L" de 1 1/2"x1 1/2" con doble soporte ambos lados

MUNICIPALIDAD DE LA PAZ Fecha: 19 09 2013

PROYECTO: GRADERIA PORTATIL DE HIERRO Y TABLAS DE MADERA

ARQ. GLORIA MARIA BORDON DE CHRIST

TENSORES

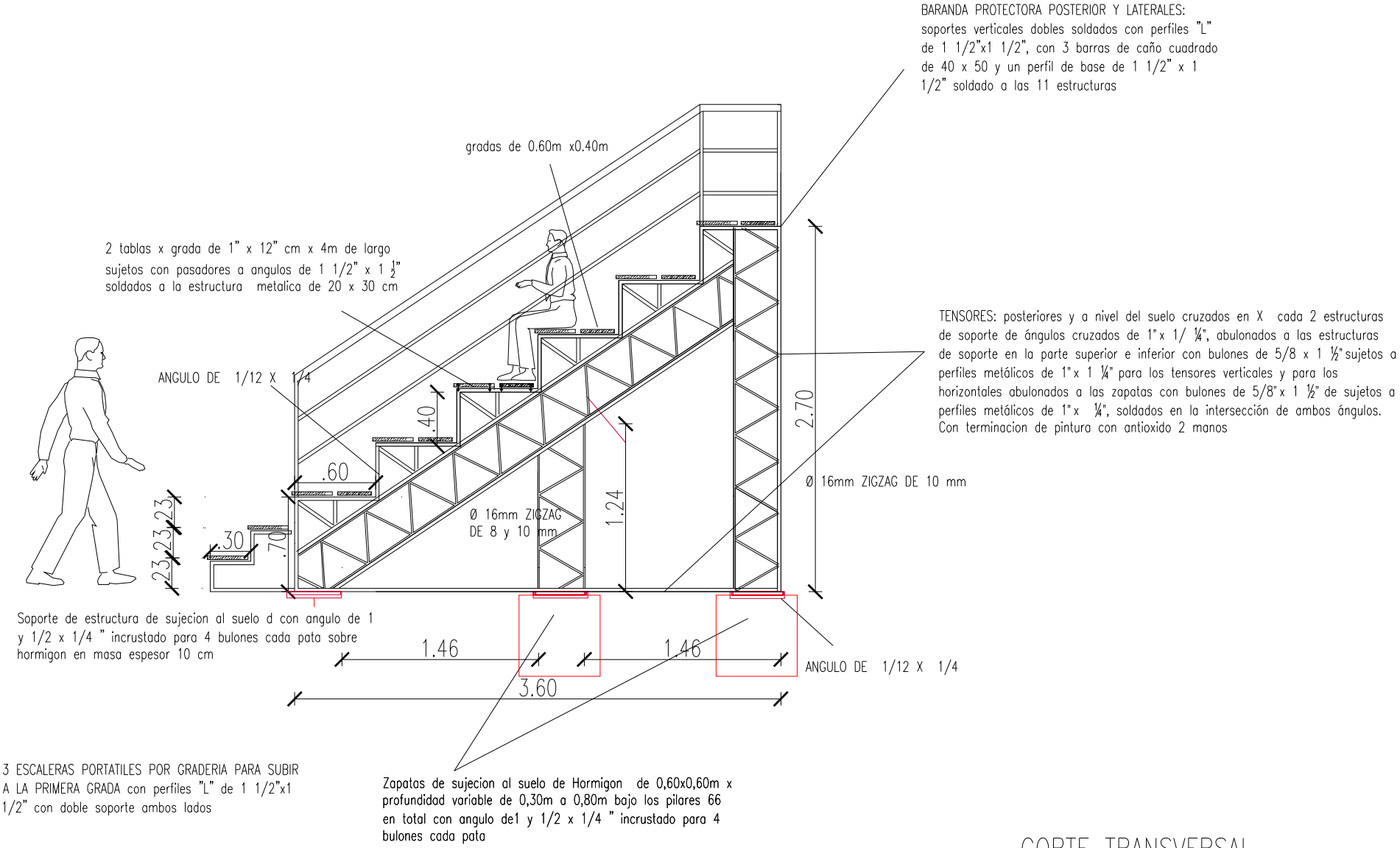

CORTE TRANSVERSAL

MUNICIPALIDAD DE LA PAZ Fecha: 19 09 2013

PROYECTO: GRADERIA PORTATIL DE HIERRO Y TABLAS DE MADERA

ARQ. GLORIA MARIA BORDON DE CHRIST

TENSORES