CORTE ESQUEMATICO
ESCALA 1:50

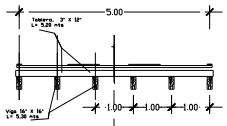


TRANSVERSAL

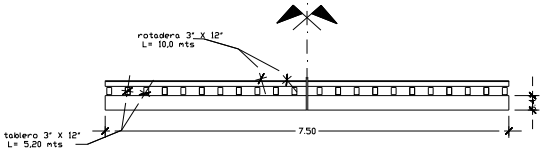


LONGITUDINAL

CORTES ESTRUCTURALES MADERAMEN
ESCALA 1:25

DIMENSIONES
LADO IZQUIERDO
Cabezal 0,60x0,40 L= 11,25 mts
(Tramos 1-2,3-4,4-5,5-6
Cabezal 0,80x0,40 L=4,50 mts (Tramo 2-3)
LADO DERECHO
Cabezal 0,60x0,40 L=10,92 mts
(Tramos del 7 al 11)
NOTA: Medidas tomadas en el eje.

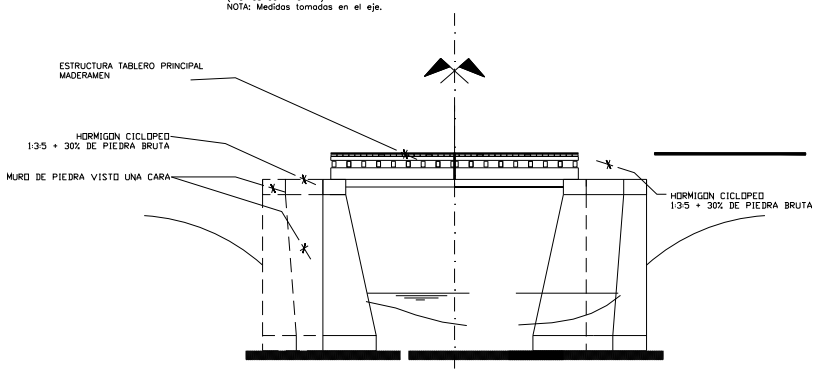


CORTE ESQUEMATICO
ESCALA 1:50

AutoDWG DWG to PDF Converter Trial Version

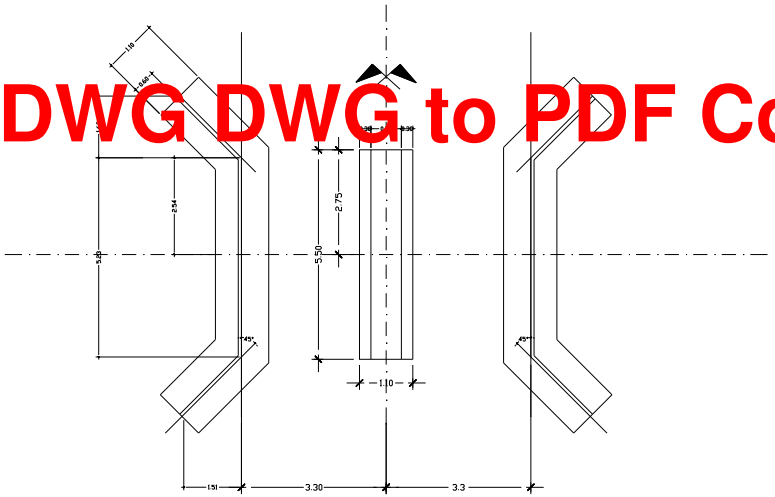


MURO DE HA – EXISTENTE
ESCALA 1:50

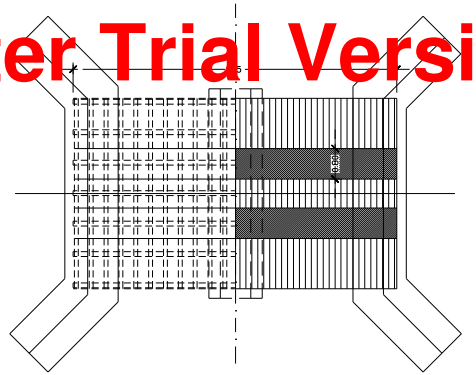

PLANTA ESQUEMA MADERAMEN
ESCALA 1:50

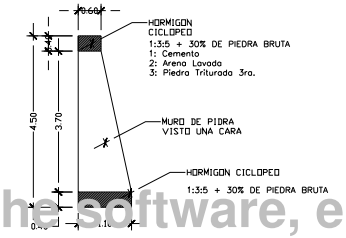


OBSERVACIONES

- Las medidas serán verificadas en obra
- La madera a utilizar en todos los casos es : Curupay, Guayaibi
- Las TABLAS irán fijadas a las Vigas con Tirafondos de 3/8" x 5

| | |
|---|---|
| OBRA: | Const. de Puente de Madera y PBC |
| PROPIETARIO: | Municipalidad de Ñacunday |
| UBICACION: | Arroyo Pirapyta- km 19 |
| | km 19 - Dto de Ñacunday - Dpto. de Alto Paraná |
| | MAYO DE 2012 |
| | PLANOS ARQUITECTONICOS |
| | ESCALA 1:50 |

Note: Please buy the software, enter the license code, the note and watermark will be removed.

CORTE ESQUEMATICO
ESCALA 1:50

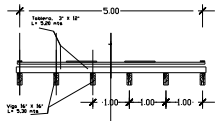


TRANSVERSAL

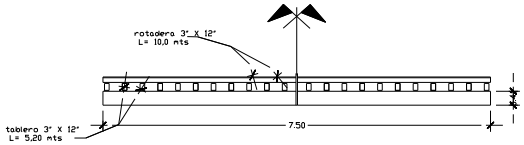


LONGITUDINAL

CORTES ESTRUCTURALES MADERAMEN
ESCALA 1:25

DIMENSIONES
LADO IZQUIERDO
Cabezol 0,60x0,40 L= 11,25 mts
(Tramos 1-2,3-4,4-5,5-6
Cabezol 0,80x0,40 L=4,50 mts (Tramo 2-3)
LADO DERECHO
Cabezol 0,60x0,40 L=10,92 mts
(Tramos del 7 al 11)
NOTA: Medidas tomadas en el eje.

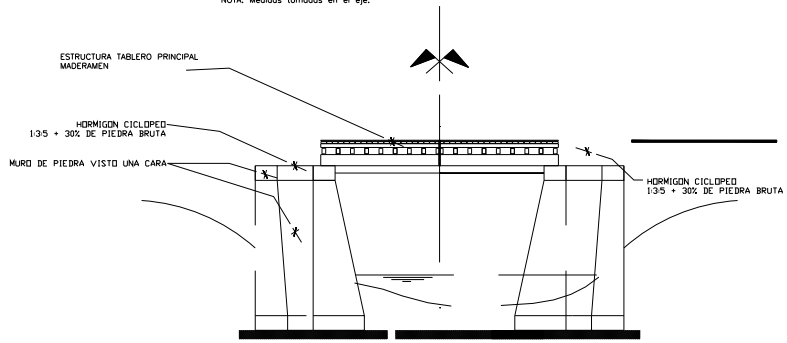


CORTE ESQUEMATICO
ESCALA 1:50

AutoDWG DWG to PDF Converter Trial Version

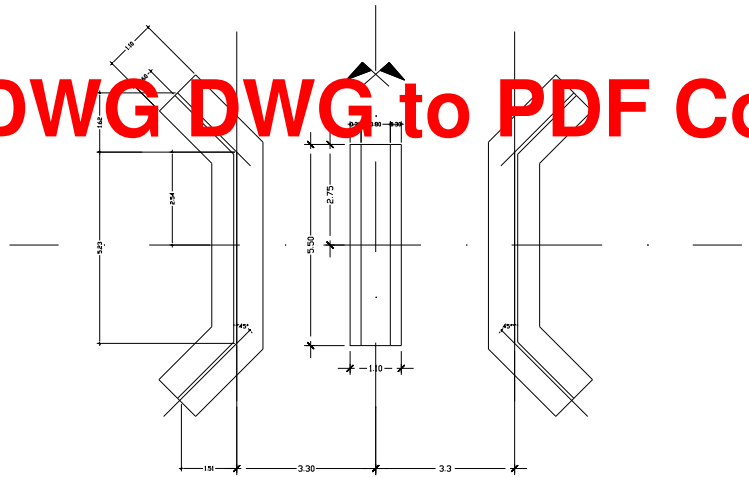


MURO DE HA – EXISTENTE
ESCALA 1:50

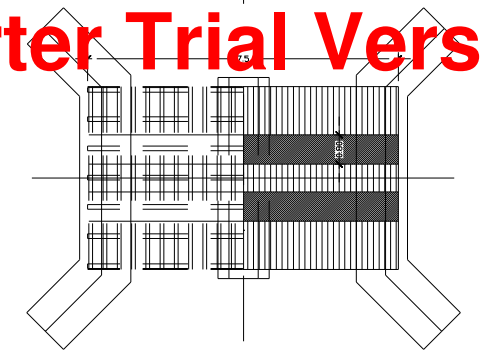

PLANTA ESQUEMA MADERAMEN
ESCALA 1:50

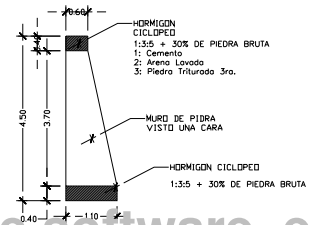


OBSERVACIONES

* Las medidas serán verificadas en obra

* La madera a utilizar en todos los casos es : Curupay, Guayaibi
* Todos la VIGAS del puente irán fijadas entre sí por Tirafondos de 1/2" x L
(Siendo L la longitud de paso del elemento al cual se fija + 10 cm).
* [illegible] fijad[illegible] [illegible] Tirafondos de 3/8" x 5

| | |
|---|---|
| OBRA: | Const. de Puente de Madera y PBC |
| PROPIETARIO: | Municipalidad de Ñacunday |
| UBICACION: | Arroyo Pirapyta- km 19 |
| km 19 - Dto de Ñacunday - Dpto. de Alto Paraná | |
| MAYO DE 2012 | |
| PLANOS ARQUITECTONICOS | |
| ESCALA 1:50 | |

Note: Please buy the software, enter the license code, the note and watermark will be removed.