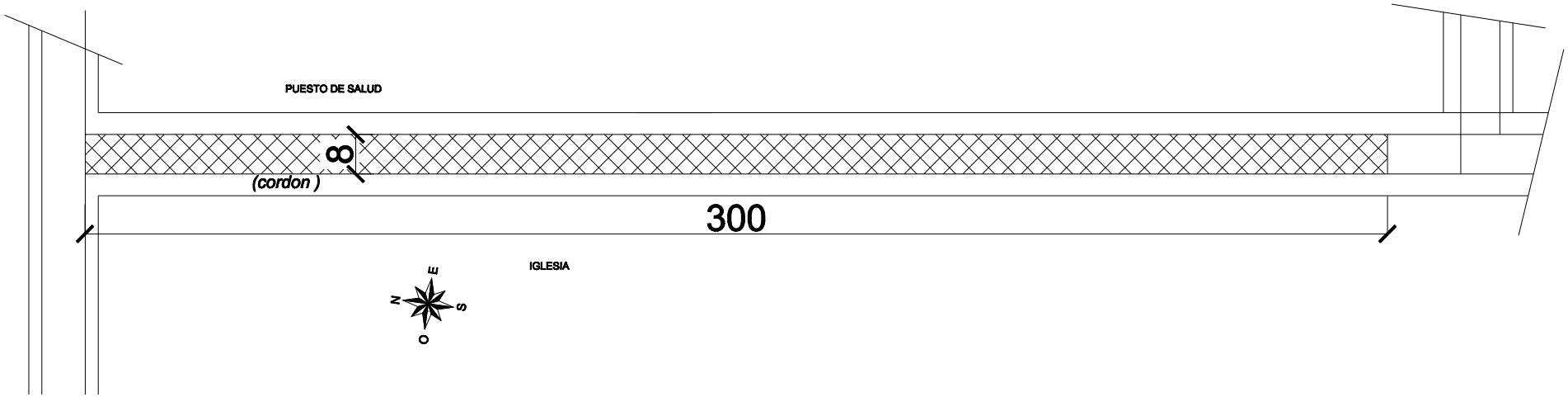

ESCALA GRAFICA

0 Mts 50 Mts 100 Mts

AutoDWG DWG to PDF Converter Trial Version

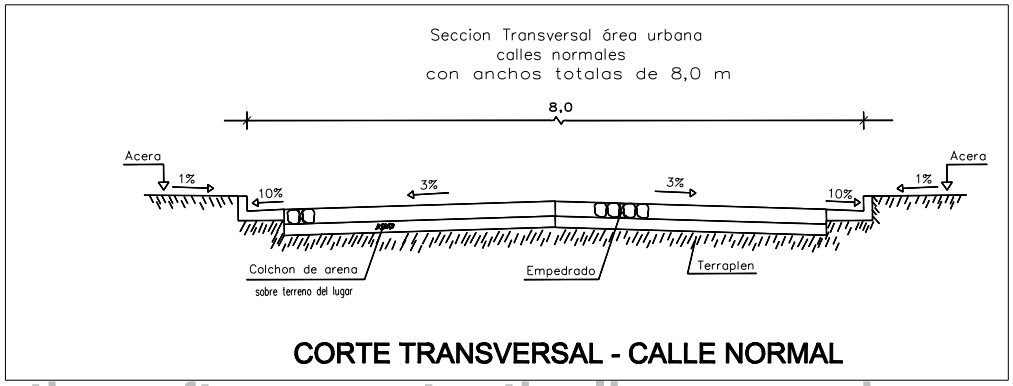

CORTE TRANSVERSAL - CALLE NORMAL

Pendiente		
Dimension (metros)	41	
Empedrado 1RA ETAPA		

Municipalidad de Ñacunday

EMPEDRADO	Proyecto Ejecutivo

PAVIMENTO TIPO EMPEDRADO – COLONIA ITAIPYTE

PLANTA ACOTADA, CORTE, UBICACIÓN

DEPARTAMENTO DE OBRAS

PROYECTO:	Fecha:	Plano N°:
CALCULO:		ITAIPYTE 1
DIBUJO:	Escala Original:	
DT/D.P.E.:		

Note: Please buy the software, enter the license code, the note and watermark will be removed.

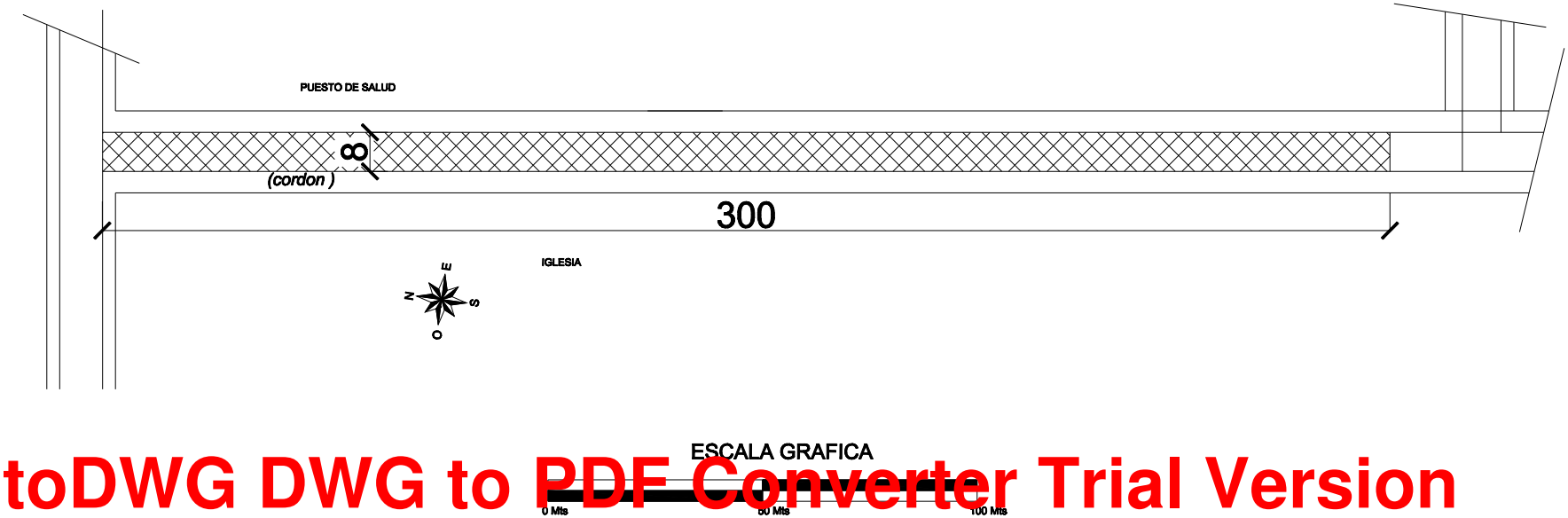

AutoDWG DWG to PDF Converter Trial Version

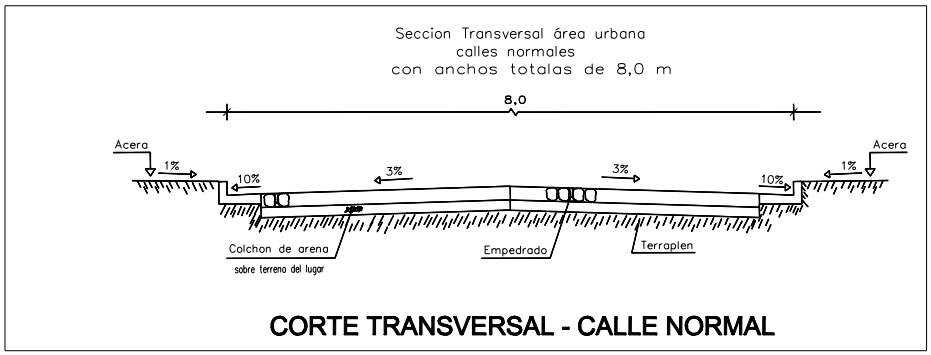

Pendiente	→	
Dimension (metros)	41	
Empedrado 1RA ETAPA		

Municipalidad de Ñacunday

EMPEDRADO	Proyecto Ejecutivo

PAVIMENTO TIPO EMPEDRADO – COLONIA ITAIPYTE

PLANTA ACOTADA, CORTE, UBICACIÓN

DEPARTAMENTO DE OBRAS

PROYECTO:	Fecha:	Plano N°:
CALCULO:		ITAIPYTE 1
DIBUJO:	Escala Original:	
DT/D.P.E.:		

Note: Please buy the software, enter the license code, the note and watermark will be removed.