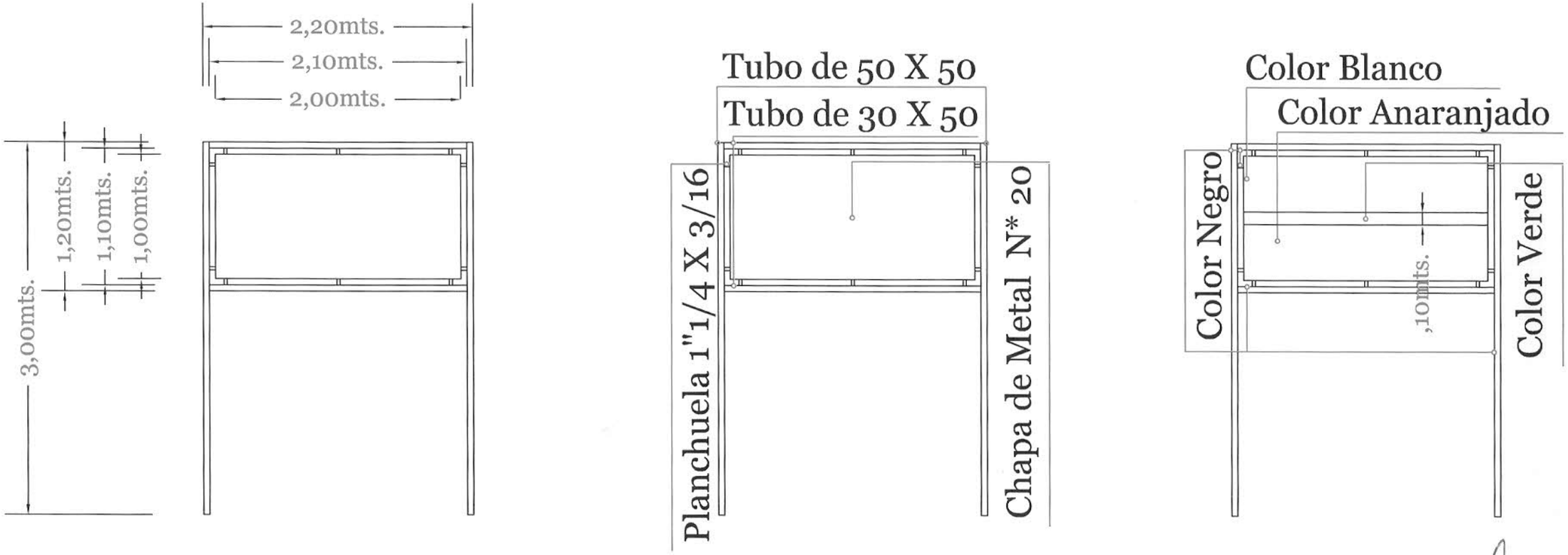

Placa Tipo "01"

Arq. Edgar Manuel Ruiz Candia
Secretario de Obras
Gobernación Dpto. del Amambay