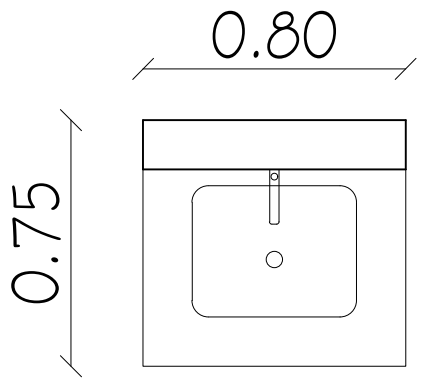

Planta

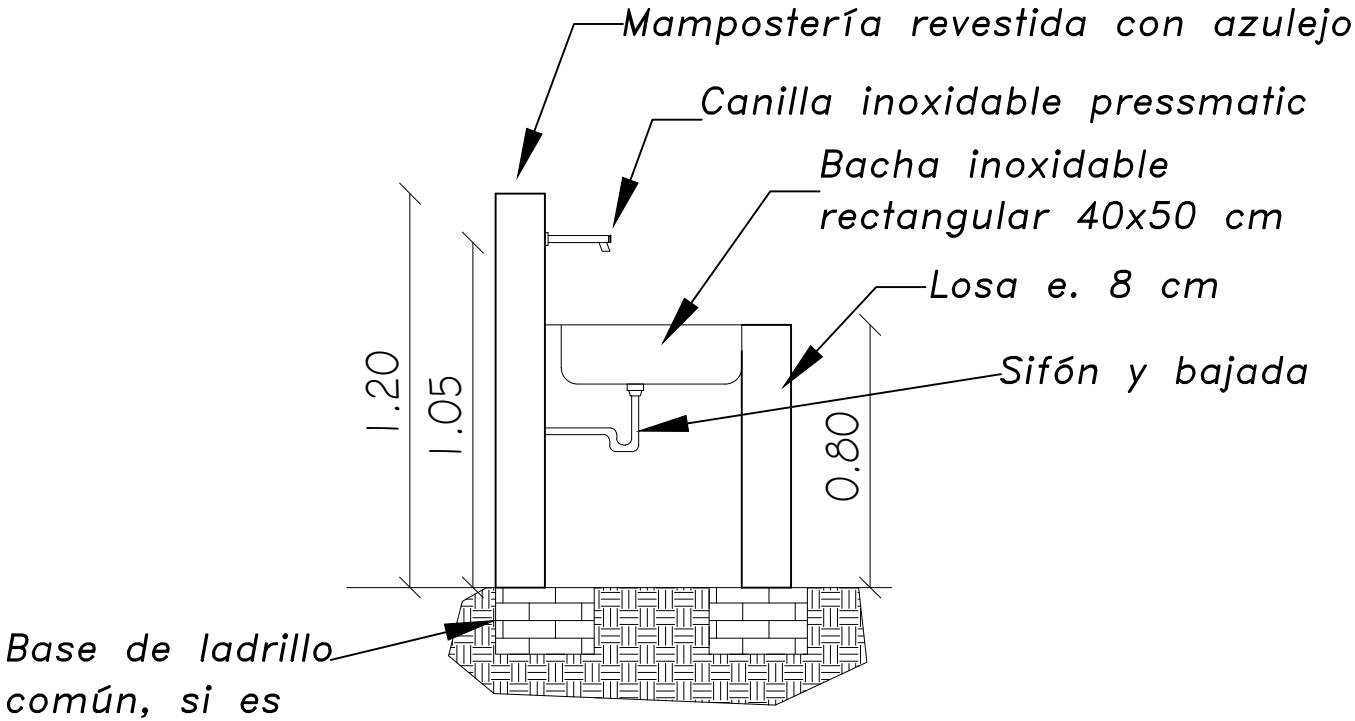

Corte

MUNICIPALIDAD DE SANTA ROSA MONDAY		
DEPARTAMENTO: **SECRETARIA DE OBRAS**		
DIVISION: **PROYECTO Y FISCALIZACIÓN**		
PLANO Sin Esc.	OBRA **Construcción de Lavamanos - En Distintas Instituciones Educativas.**	PLANO Nº 01
AÑO **2.021**		