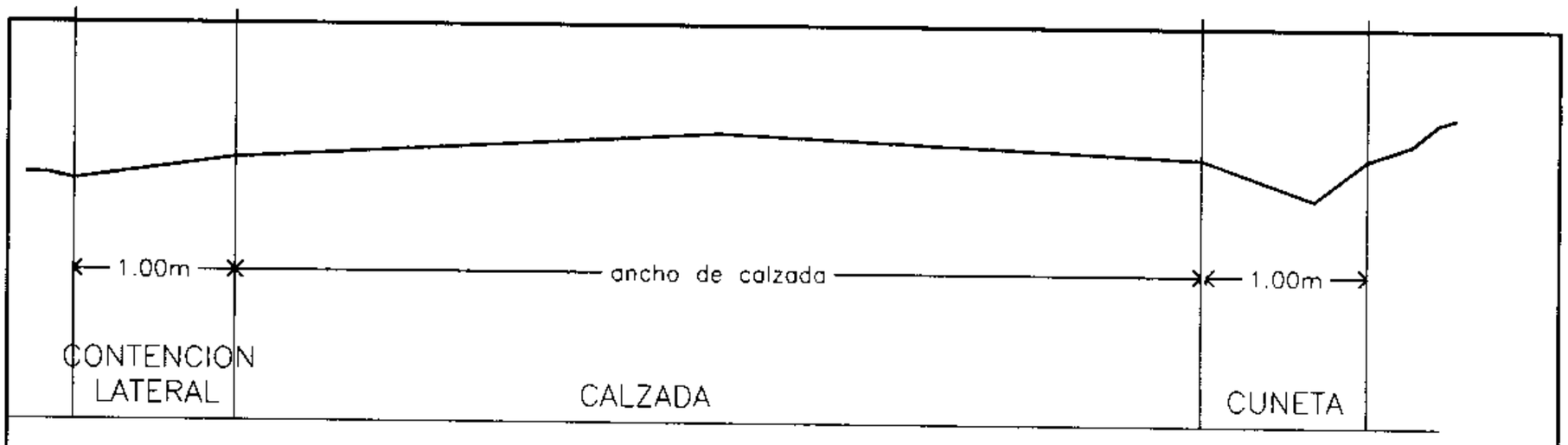

PERFIL a–a

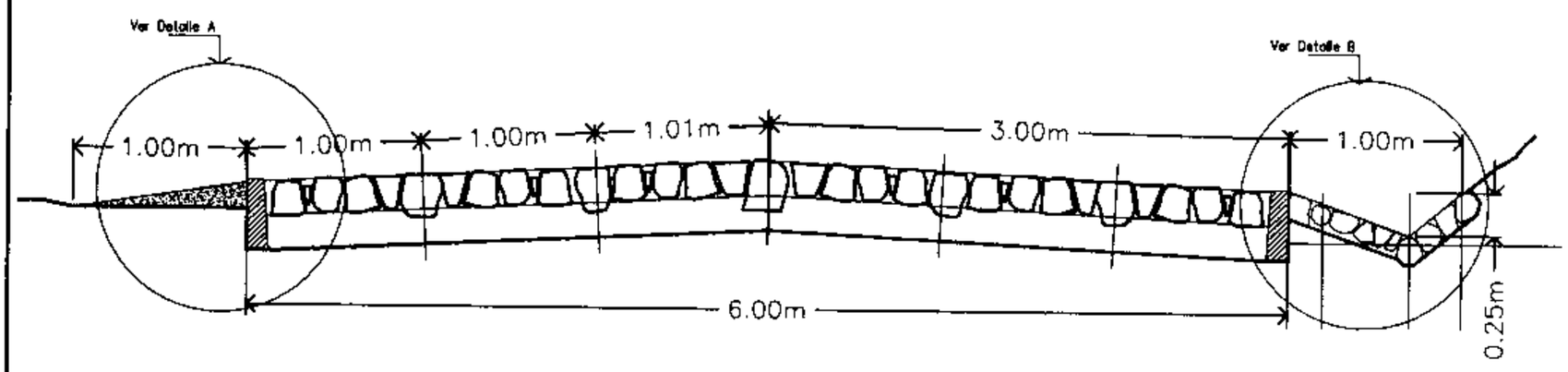

DETALLE DE PERFIL a–a

Detalle B: cuneta de piedra y contención de talud

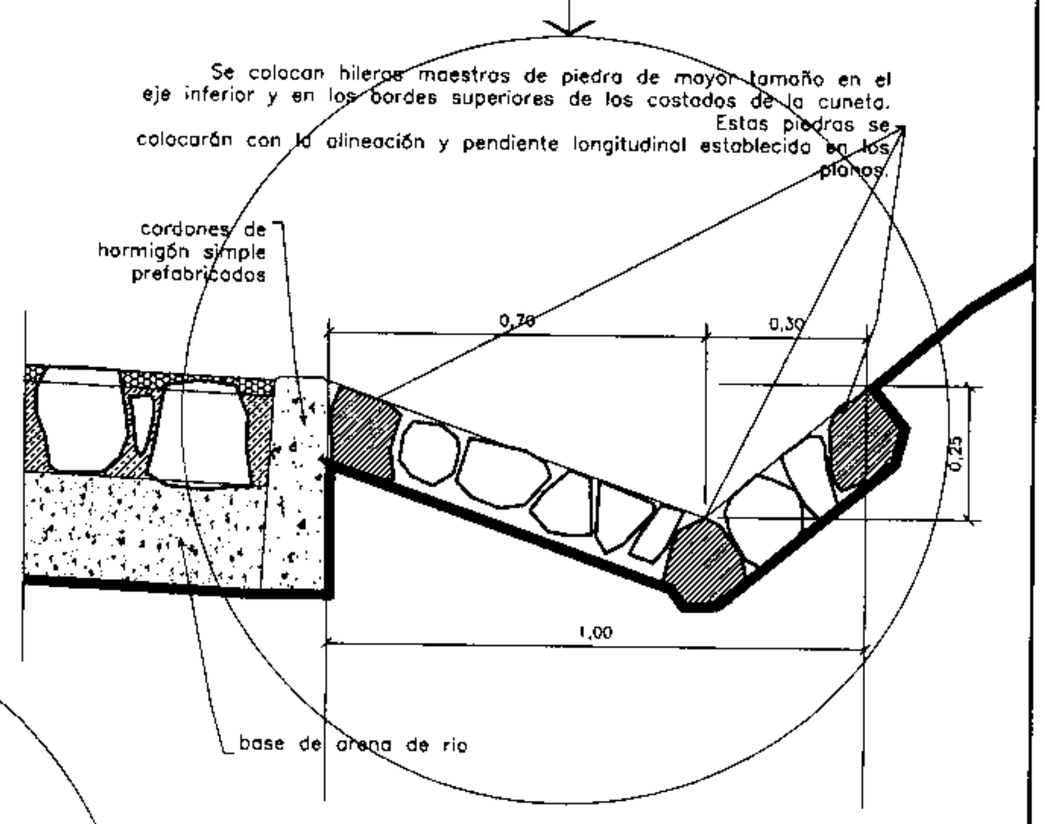

Detalle A: cordón de hormigón simple

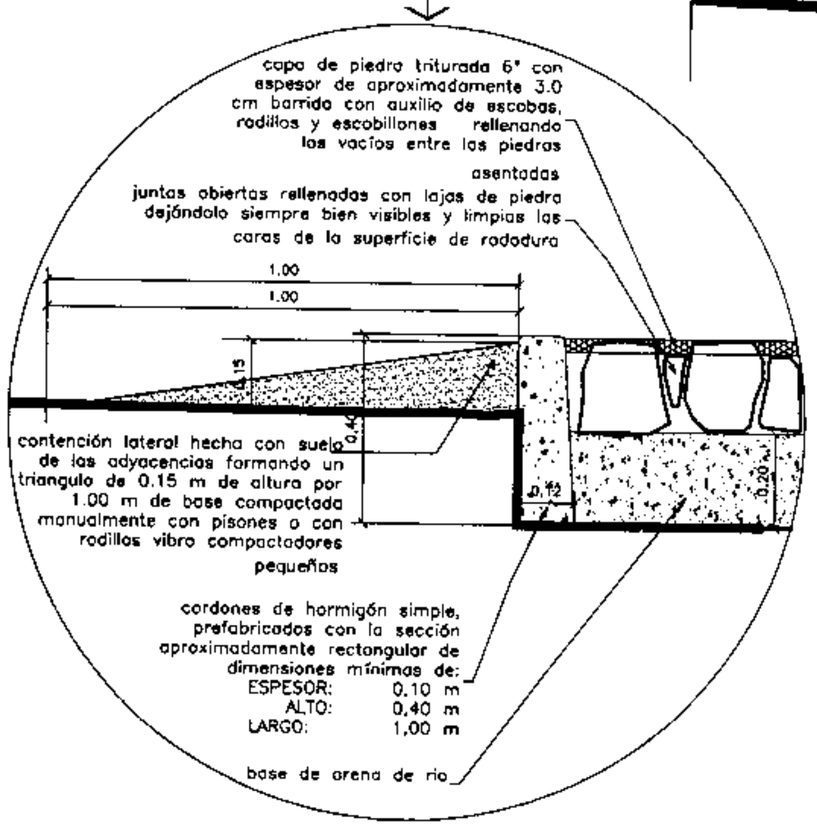

Gobernación Departamento Central
Secretaría de Obras Públicas

OBRA:	
Empedrado de calle	Variable
UBICACION:	
Varios	
DISTRITO:	
Varios	

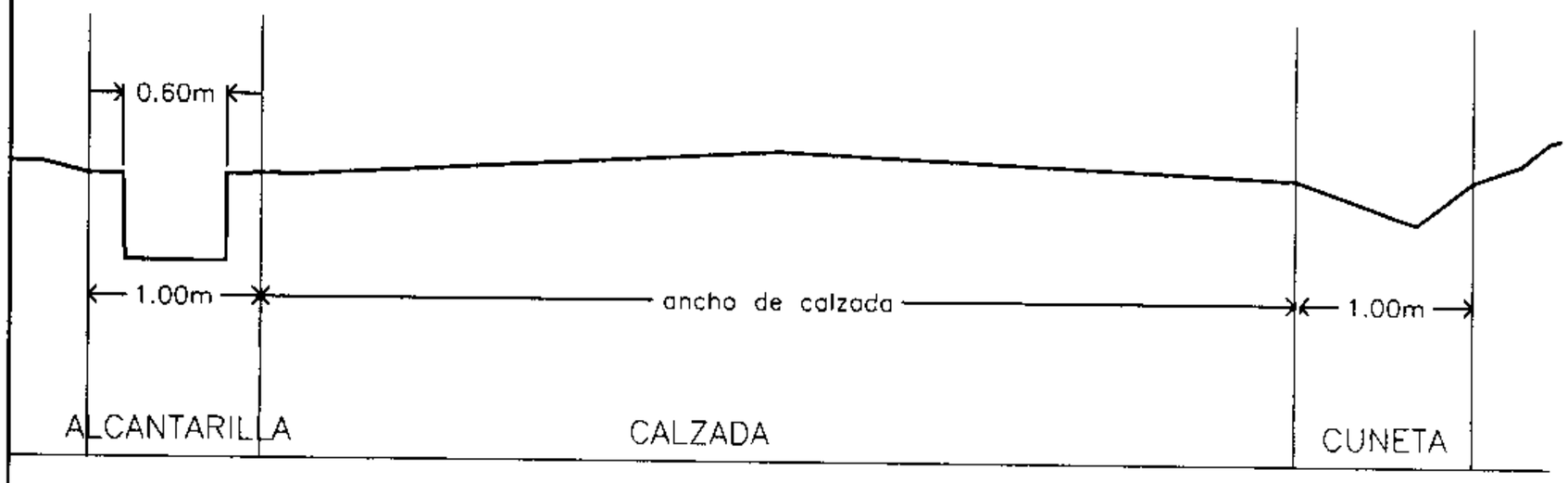

PERFIL b–b

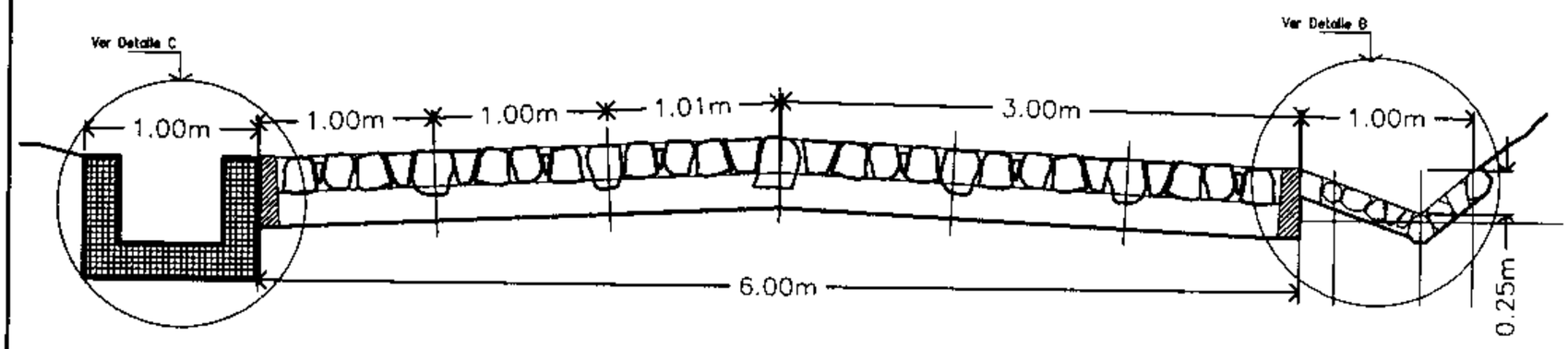

DETALLE DE PERFIL b–b

Detalle B: cuneta de piedra y contención de talud

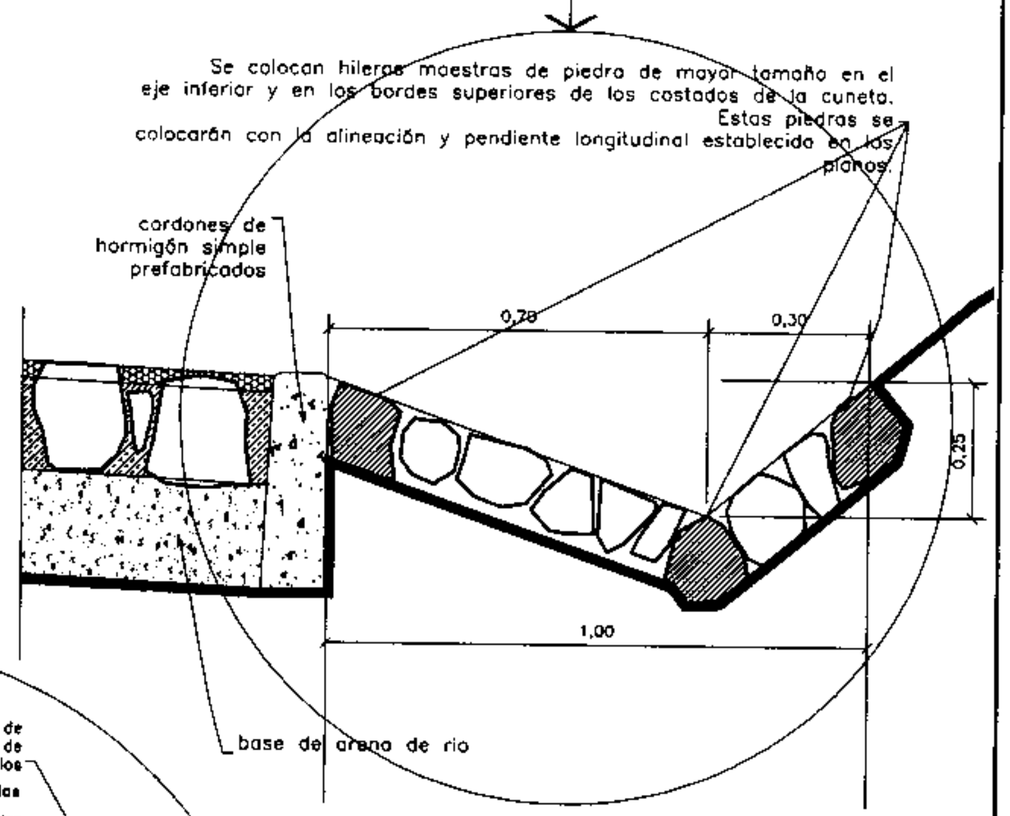

Detalle C: Alcantarilla de piedra

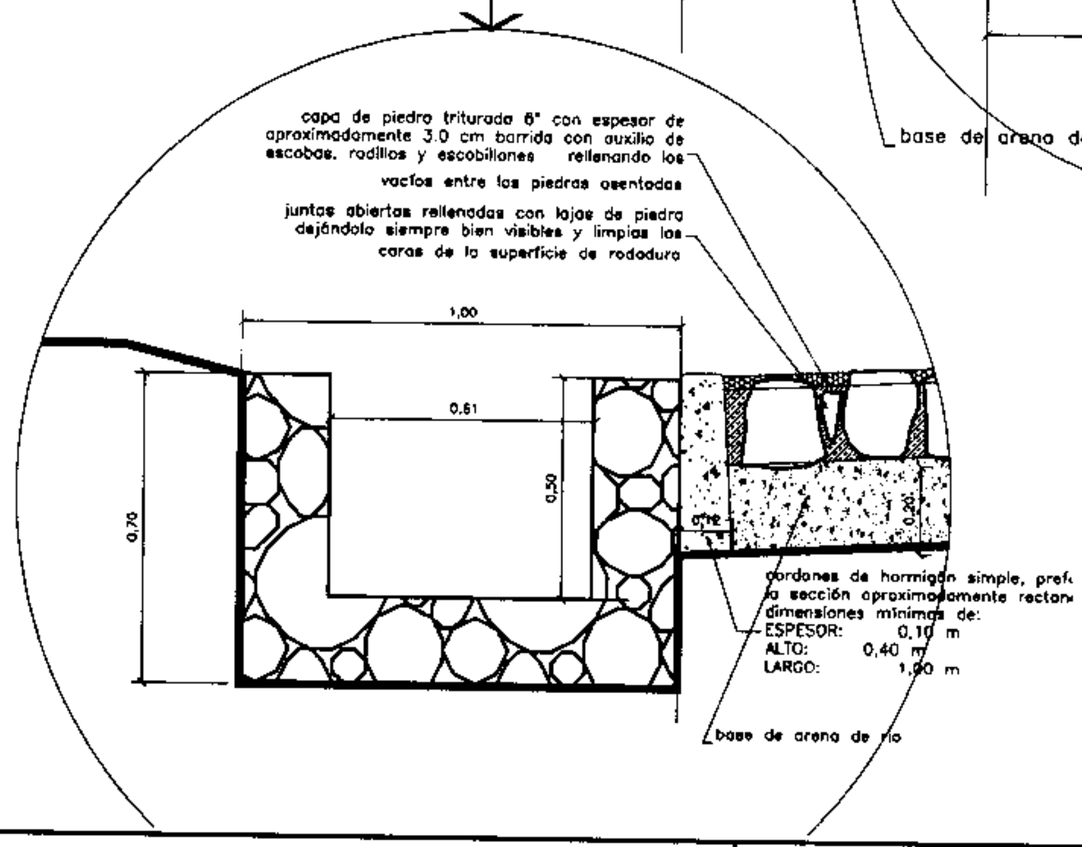

Gobernación Departamento Central
Secretaría de Obras Públicas

OBRA:	
Empedrado de calle	Variable
UBICACION:	
Varios	
DISTRITO:	
Varios	

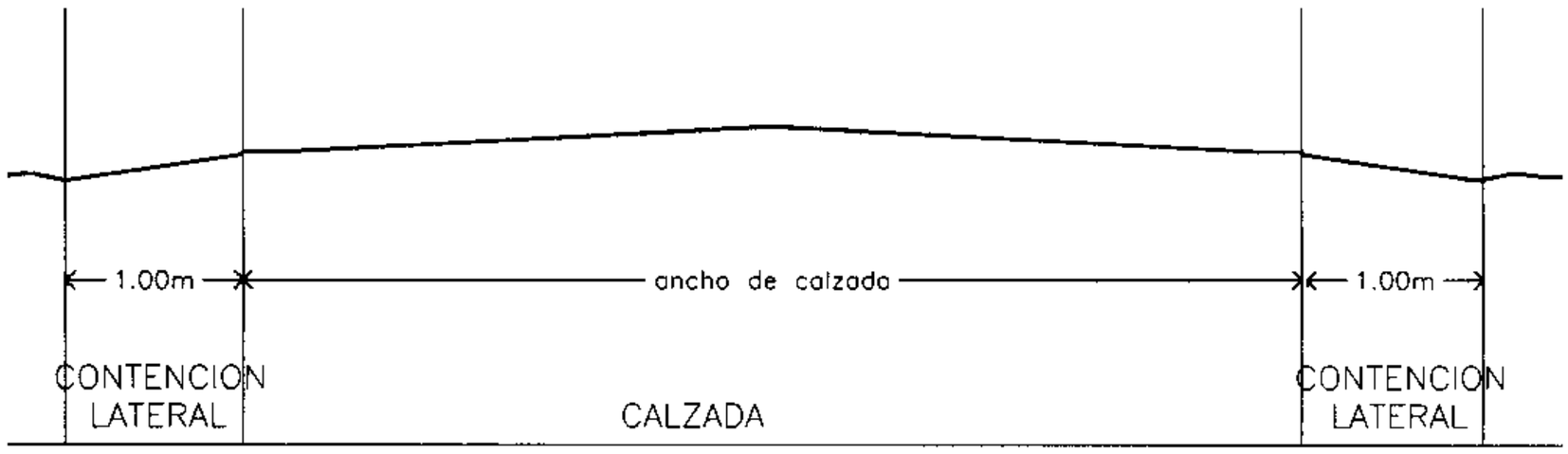

PERFIL c–c

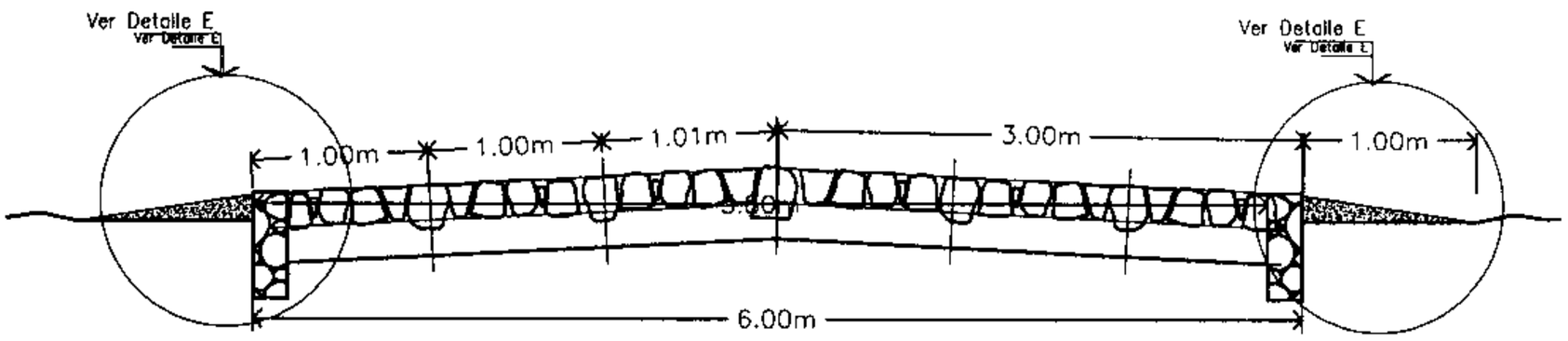

DETALLE DE PERFIL c–c

Detalle E: Cordón de piedra

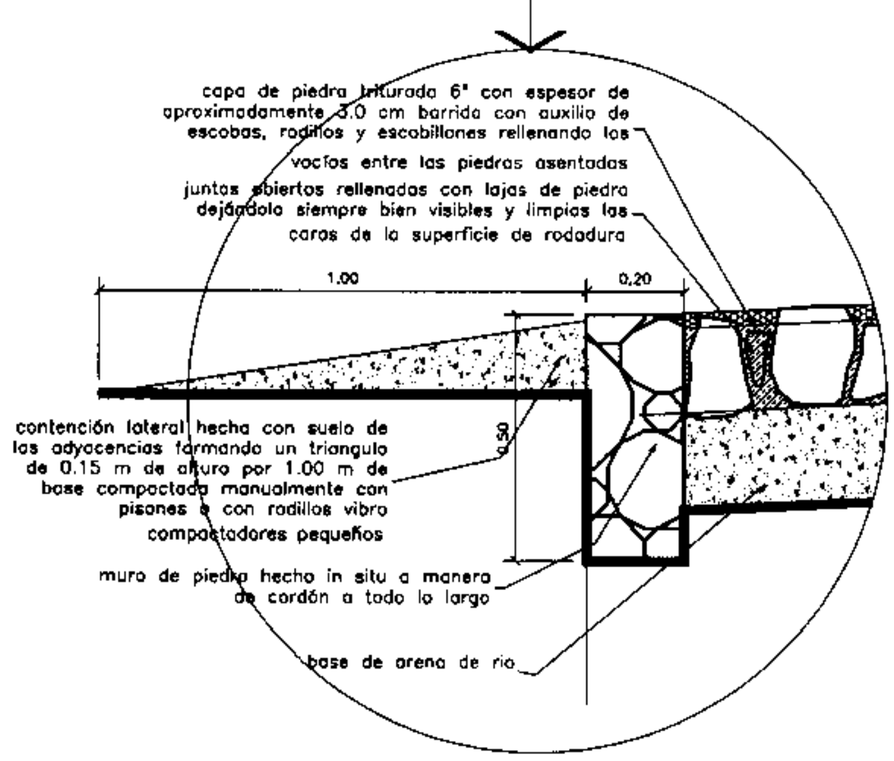

Gobernación Departamento Central
Secretaría de Obras Públicas

OBRA:	
Empedrado de calle	Variable
UBICACION:	
Varios	
DISTRITO:	
Varios	

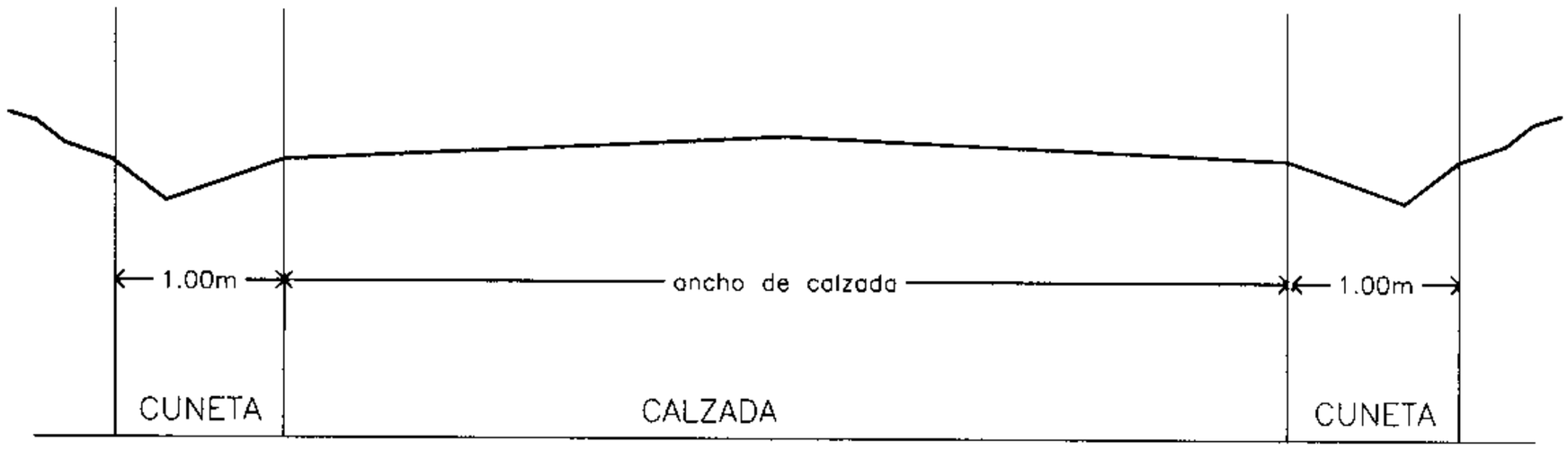

PERFIL d–d

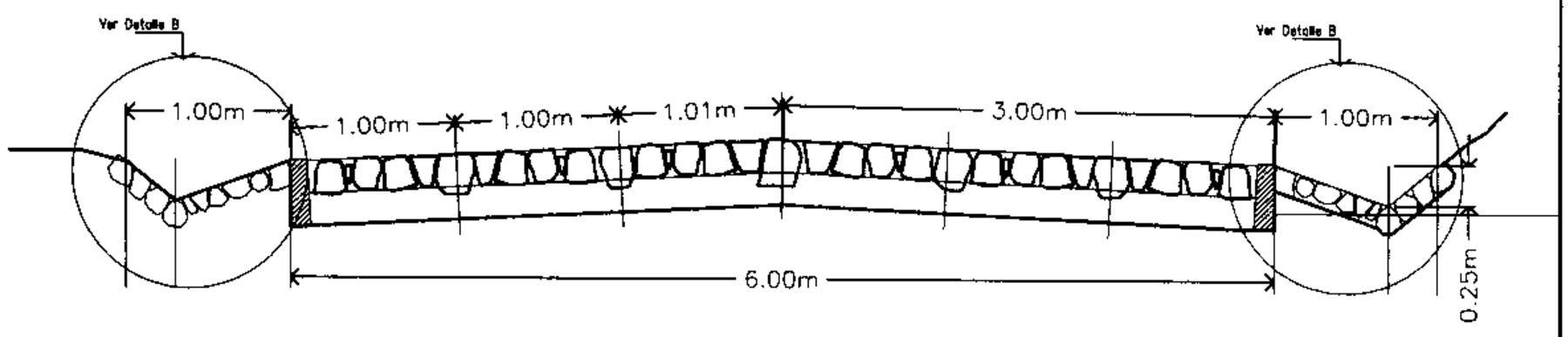

DETALLE DE PERFIL d–d

Detalle B: cuneta de piedra y contención de talud

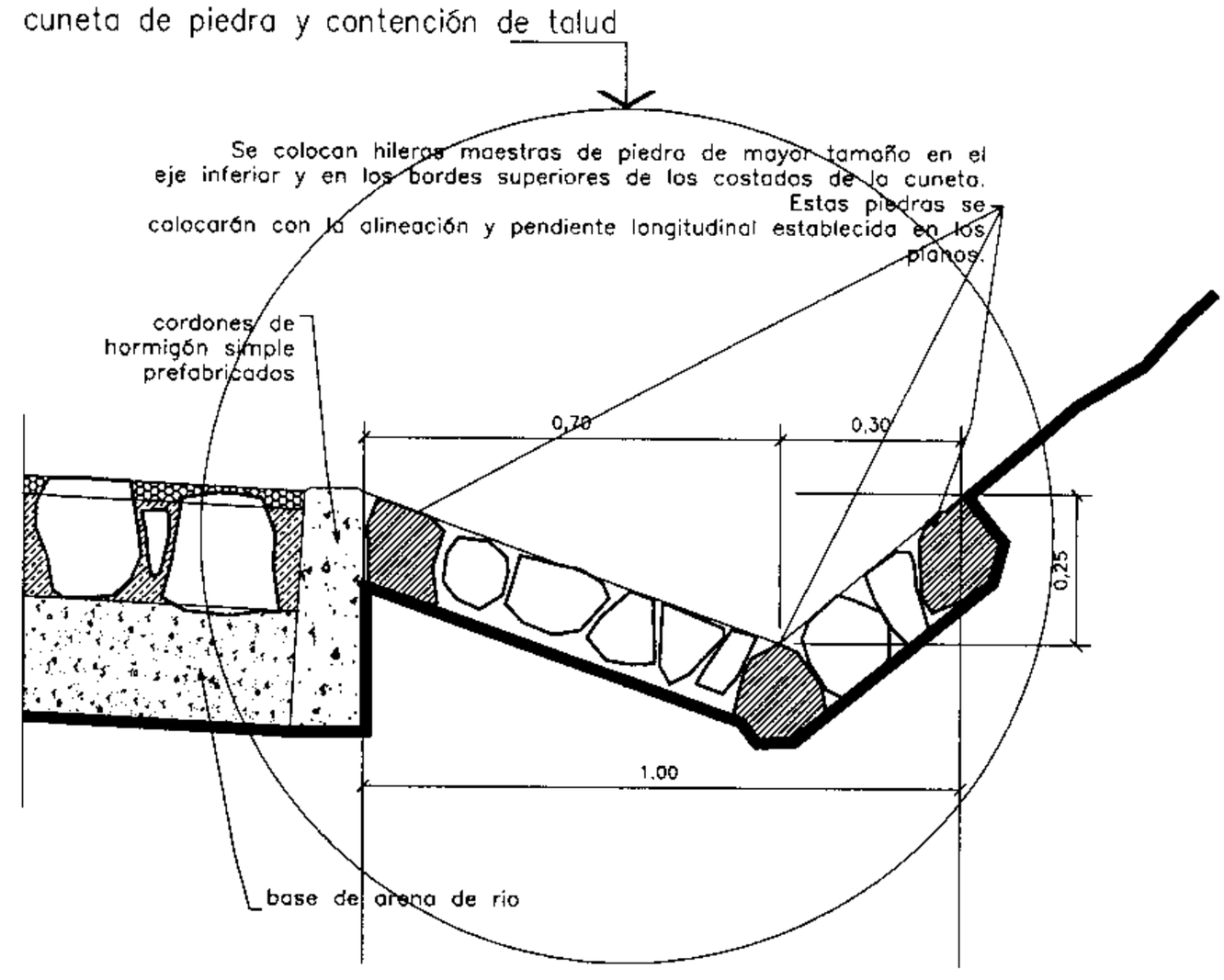

Gobernación Departamento Central Secretaría de Obras Públicas	OBRA:
	Empedrado de calle — Variable
	UBICACION:
	Varios
	DISTRITO:
	Varios

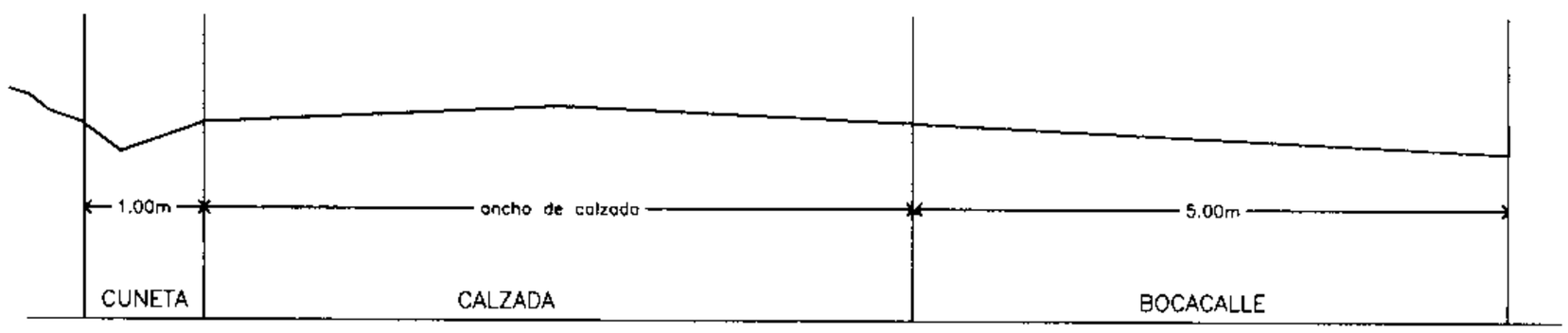

PERFIL e–e

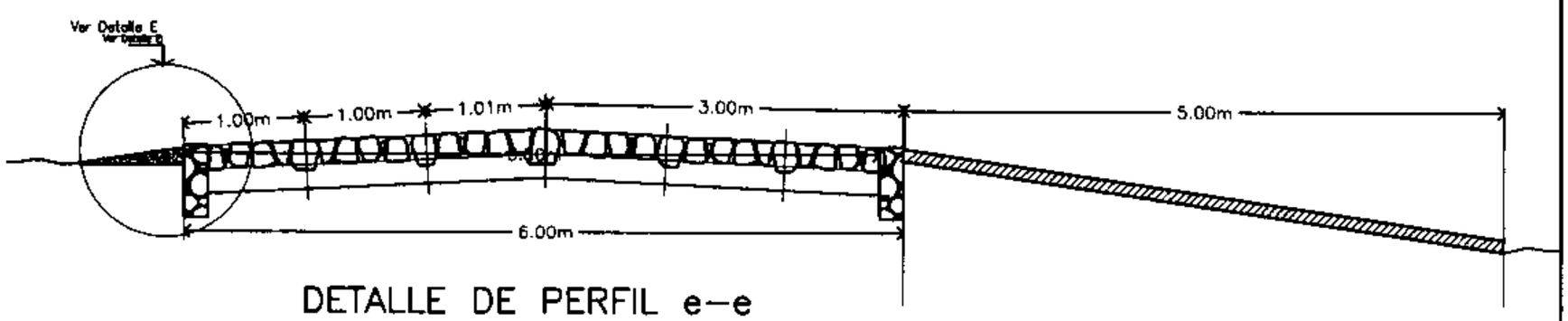

DETALLE DE PERFIL e–e

Gobernación Departamento Central
Secretaría de Obras Públicas

OBRA:	
Empedrado de calle	Variable
UBICACION:	
Varios	
DISTRITO:	
Varios	