PROGRAMA PUEBLOS ORIGINARIOS

TIPOLOGIA : OGA'I

AÑO 2012

SENAVITAT
SECRETARIA NACIONAL DE LA
VIVIENDA Y EL HABITAT
Paraguay del Bicentenario

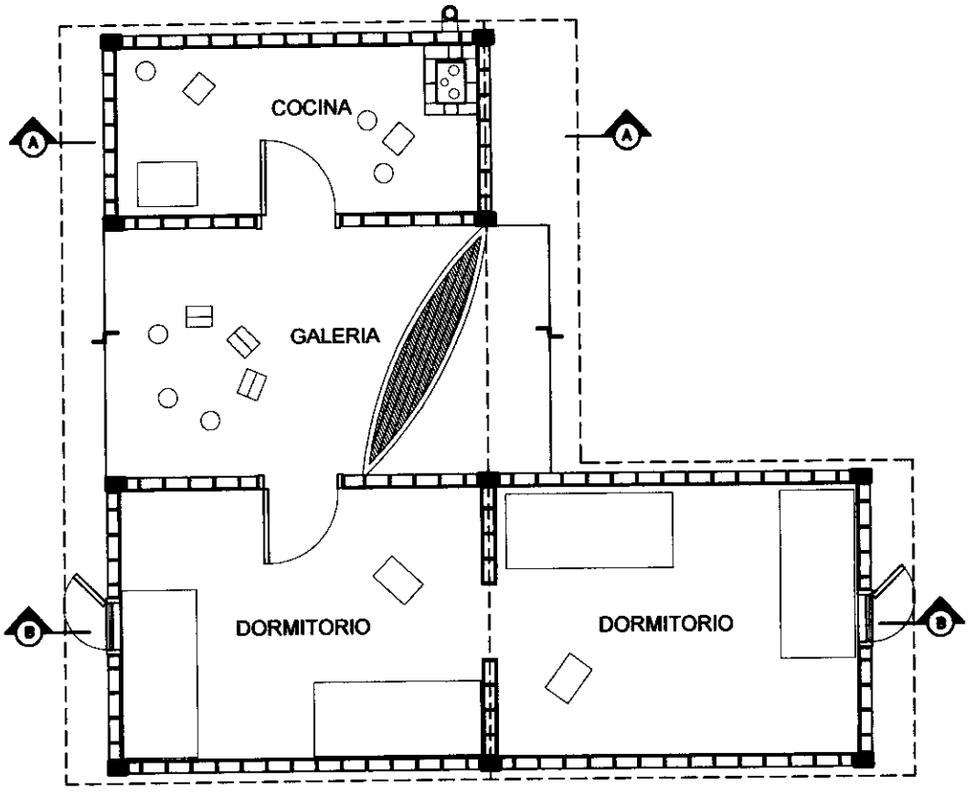

PLANTA EQUIPADA
Escala: 1/75

SENAVITAT	PROGRAMA PUEBLOS ORIGINARIOS	TIPOLOGIA OGA'I AÑO 2.012	L-00
	PLANTA EQUIPADA	ESCALA 1 : 75	

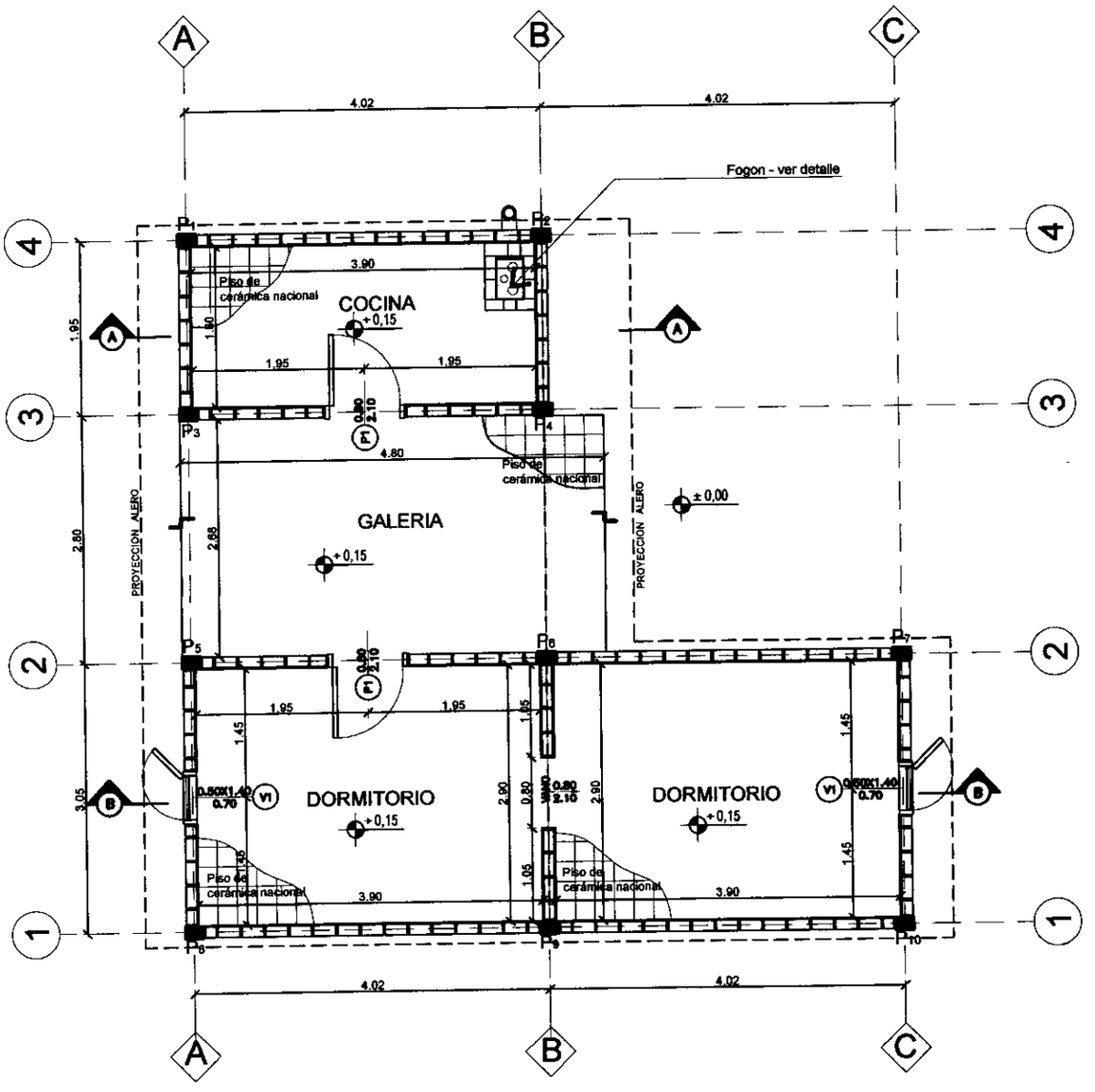

PLANTA ACOTADA
Escala: 1/75

SENAVITAT	PROGRAMA PUEBLOS ORIGINARIOS	TIPOLOGIA OGA'I AÑO 2.012	L-01
	PLANTA ARQUITECTONICA	ESCALA 1 : 75	

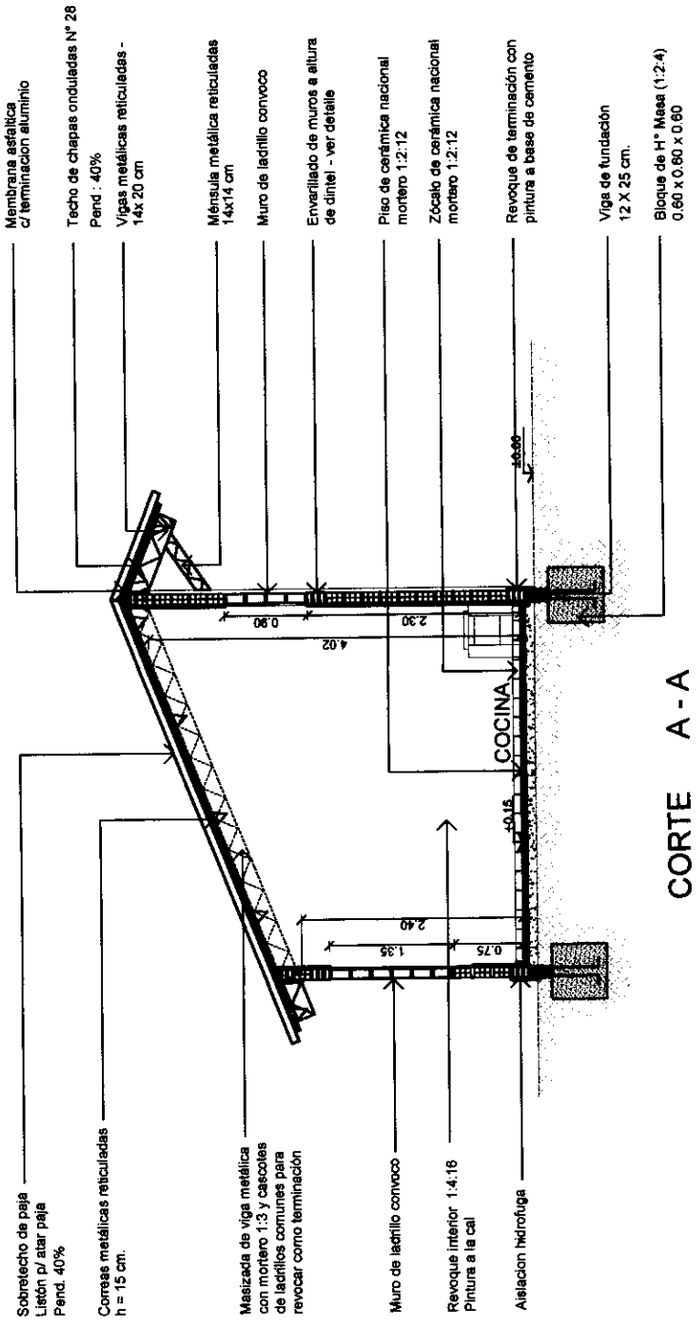

CORTE A - A

SENAVITAT	PROGRAMA PUEBLOS ORIGINARIOS	TIPOLOGIA OGA'I AÑO 2.012	L-02
	CORTE A-A	ESCALA 1 : 75	

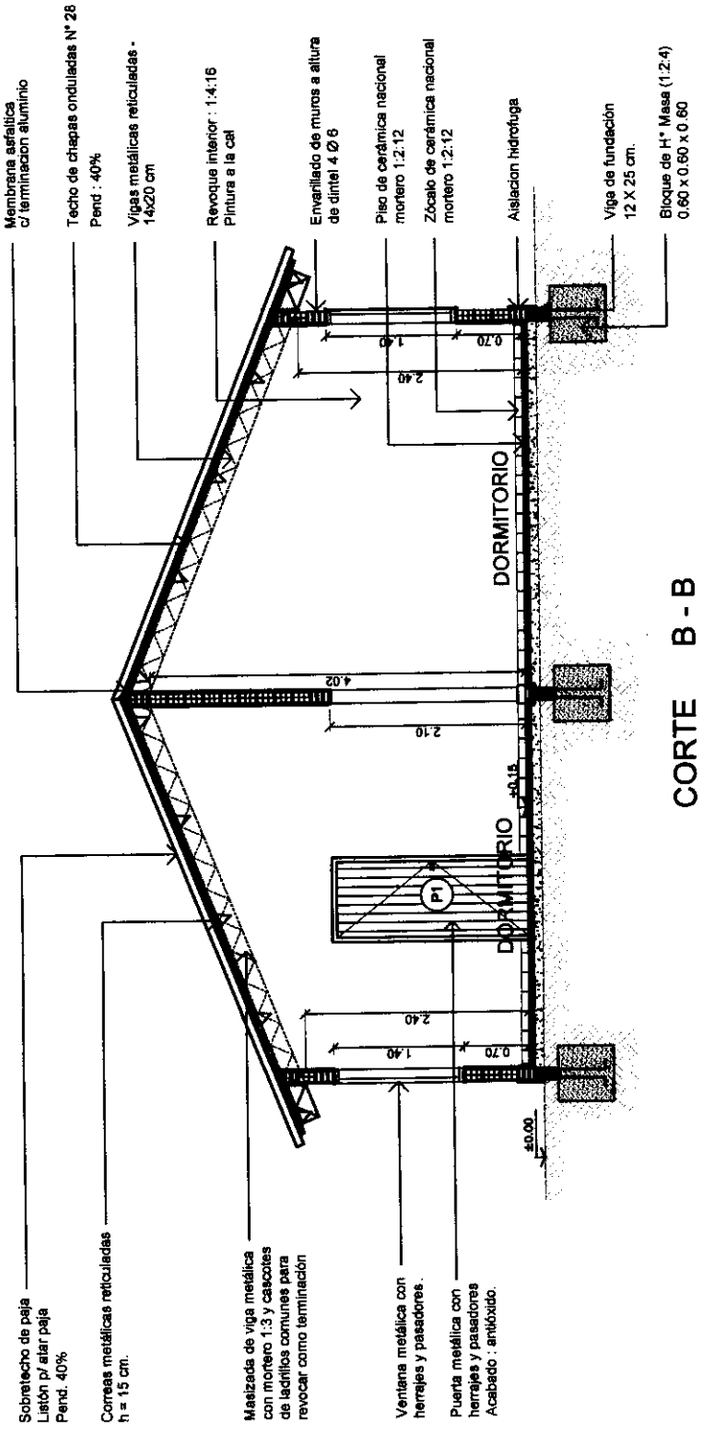

CORTE B - B

SENAVITAT

PROGRAMA PUEBLOS ORIGINARIOS

CORTE B-B

TIPOLOGIA
OGA'I
AÑO 2.012
ESCALA
1 : 75

L-03

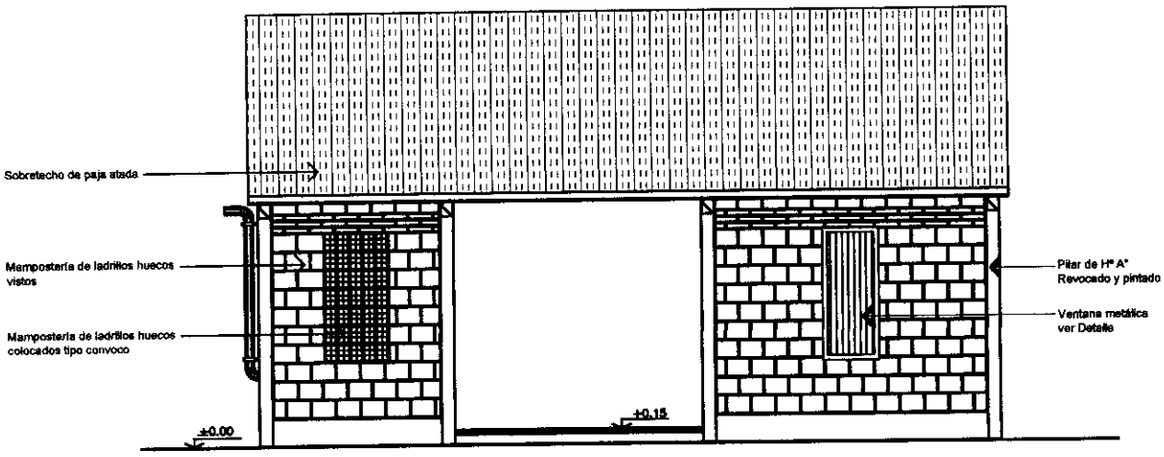

FACHADA PRINCIPAL

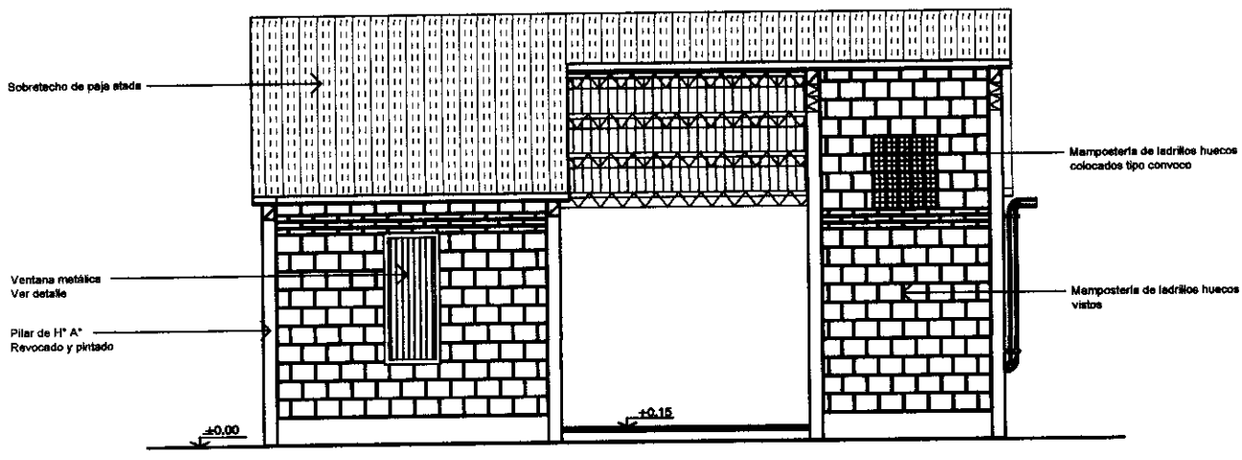

FACHADA POSTERIOR

SENAVITAT	PROGRAMA PUEBLOS ORIGINARIOS	TIPOLOGIA OGA'I AÑO 2.012	L-04
	FACHADAS	ESCALA 1 : 75	

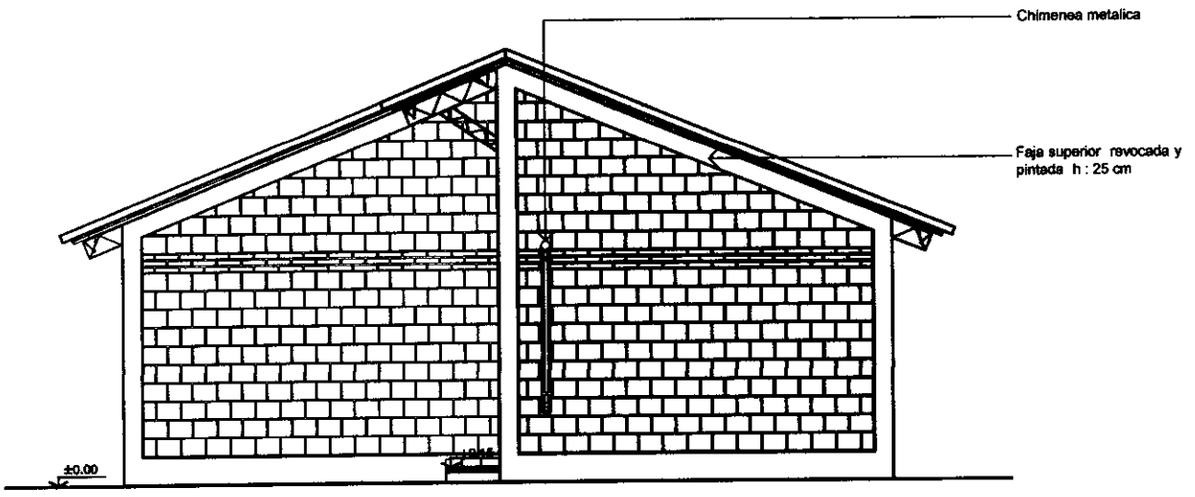

FACHADA LATERAL

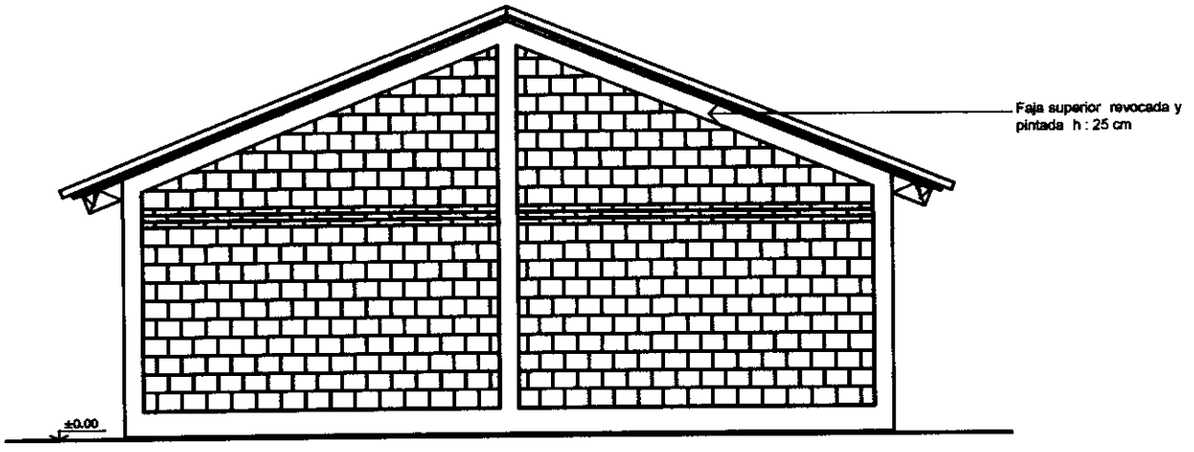

FACHADA LATERAL

SENAVITAT	PROGRAMA PUEBLOS ORIGINARIOS	TIPOLOGIA OGA'I AÑO 2.012	L-05
	FACHADAS	ESCALA 1 : 75	

Detalle de pilares de H° A°

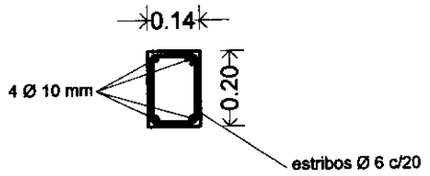

Detalle de vigas de fundación de H° A°

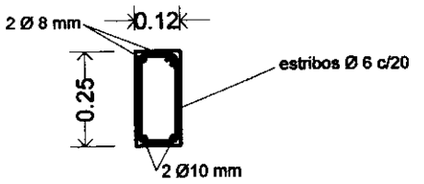

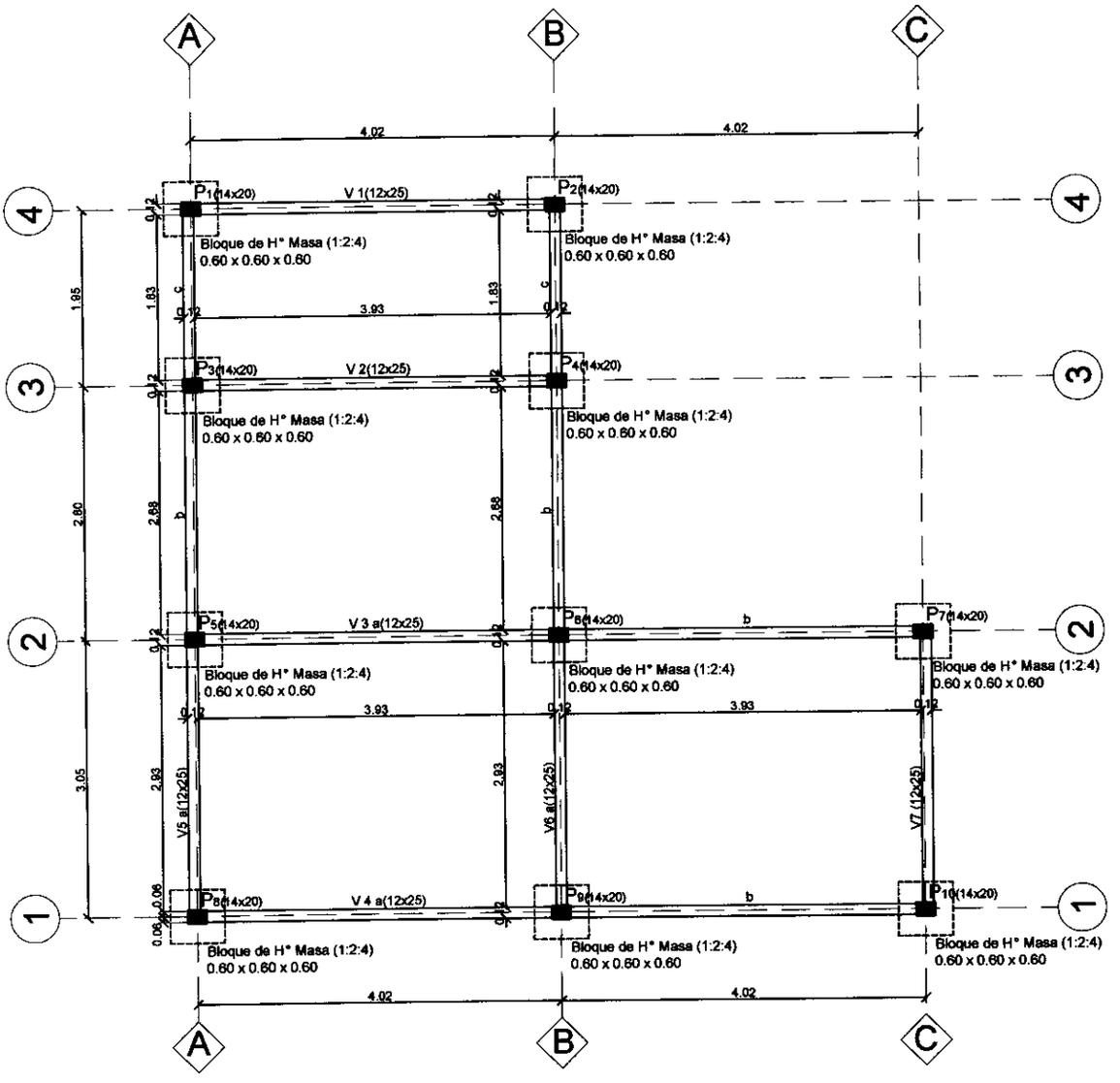

SENAVITAT	PROGRAMA PUEBLOS ORIGINARIOS	TIPOLOGIA OGA'I AÑO 2.012	L-06
	PLANTA DE FUNDACION VIVIENDA	ESCALA 1 : 75	

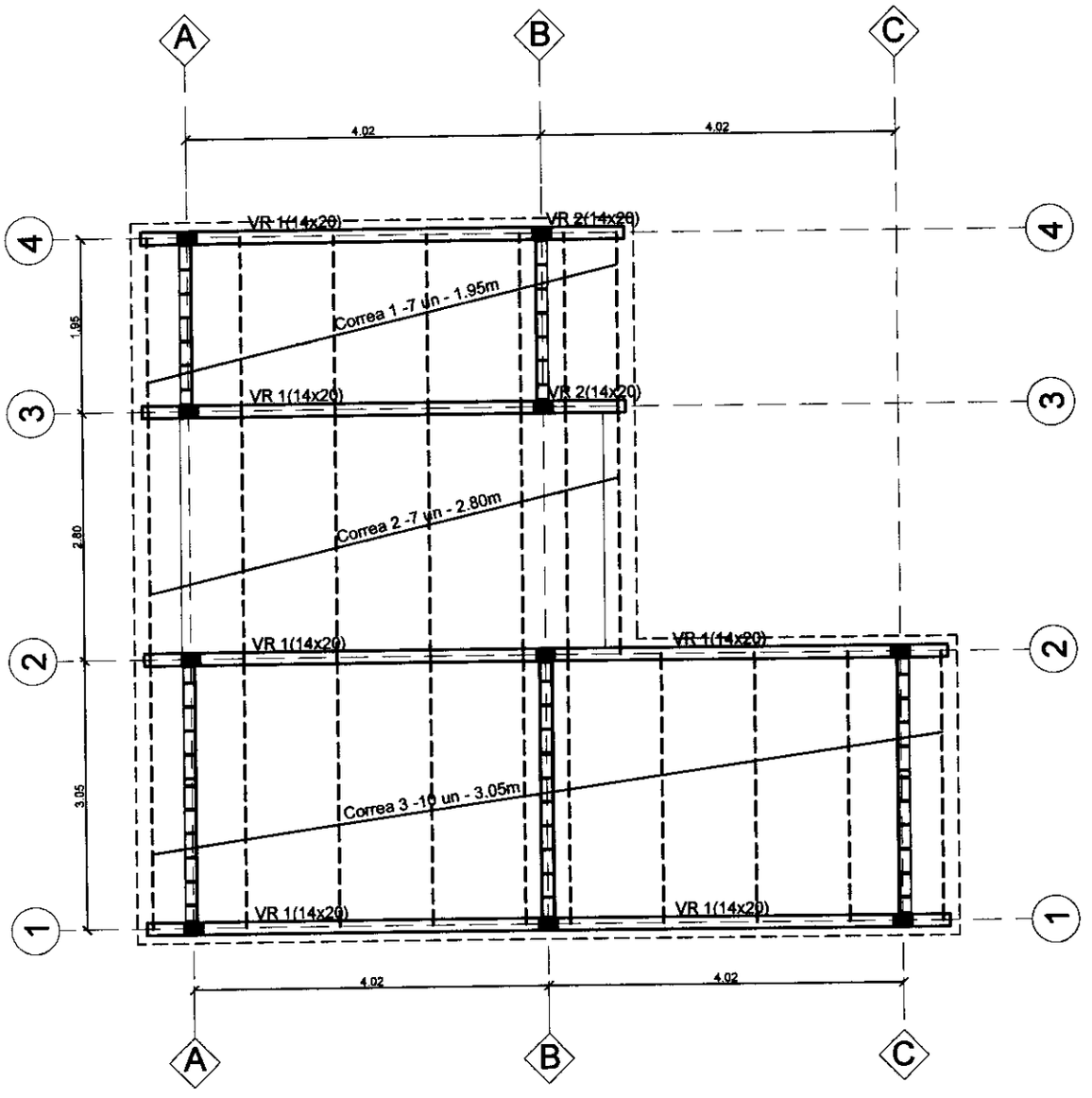

SENAVITAT	PROGRAMA PUEBLOS ORIGINARIOS	TIPOLOGIA OGA'I AÑO 2.012	L-07
	PLANTA ESTRUCTURA DE TECHO VIVIENDA	ESCALA 1 : 75	

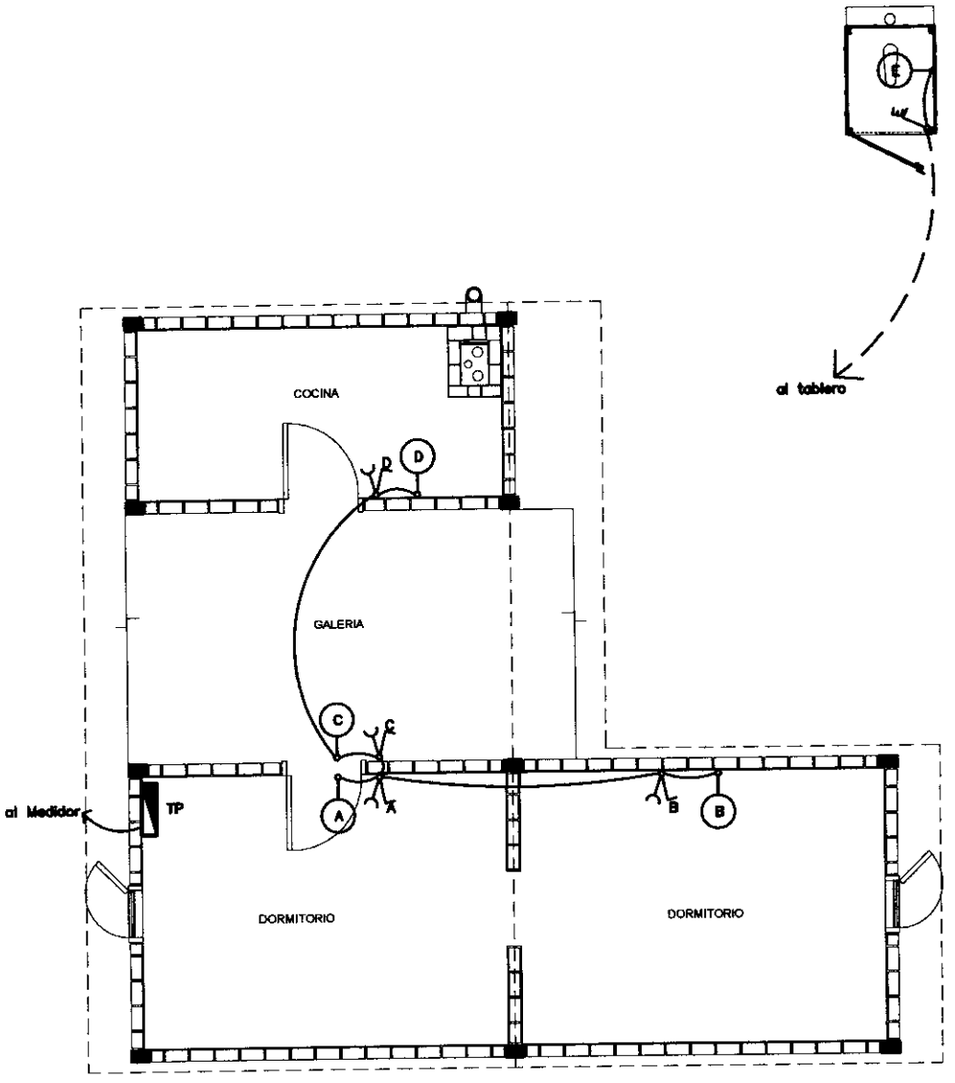

INSTALACION ELECTRICA
Escala: 1/50

ESQUEMA DE TABLERO

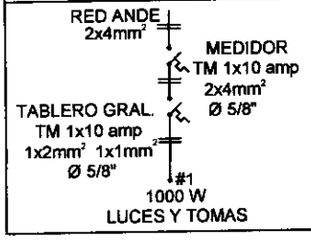

DIAGRAMA DE CARGAS

CIRCUITO	LUCES	TOMAS	TOTAL
#1	5	4	9
CARGA	500W	400W	900W

SENAVITAT

PROGRAMA PUEBLOS ORIGINARIOS

INSTALACION ELECTRICA
VIVIENDA + LETRINA

TIPOLOGIA
OGA'I
AÑO 2.012
ESCALA
1 : 75

L-08

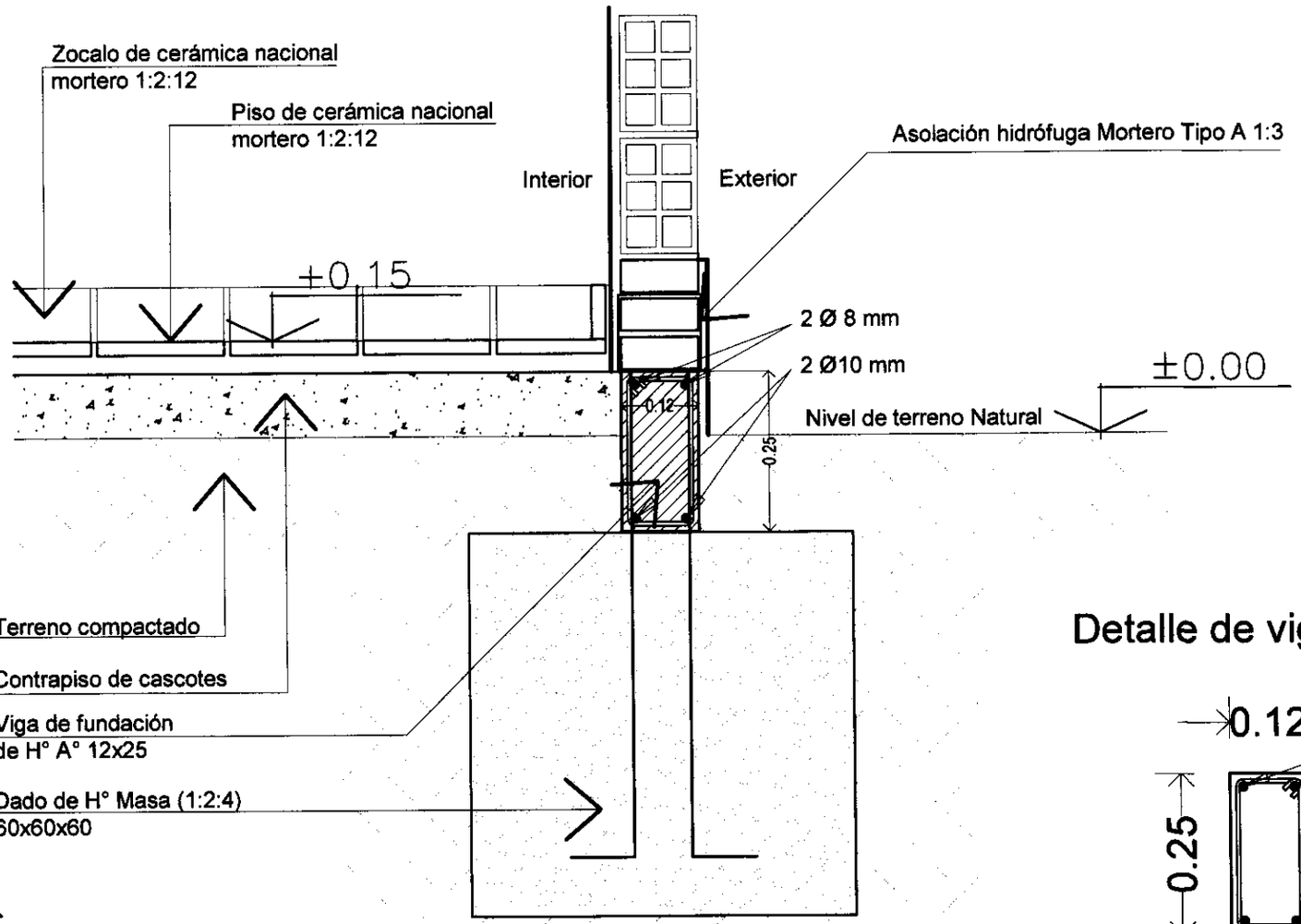

Detalle de vigas de fundacion

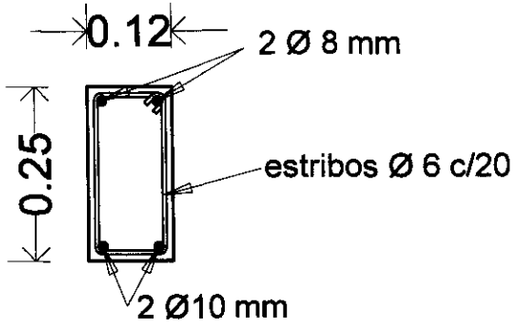

SENAVITAT
Secretaría Nacional de Vivienda y Hábitat

PROGRAMA PUEBLOS ORIGINARIOS

DETALLE DE FUNDACIÓN

TIPOLOGÍA
OGAI
AÑO 2012
ESCALA
1 : 10

L-09

DETALLE ARMADO DE HOJA

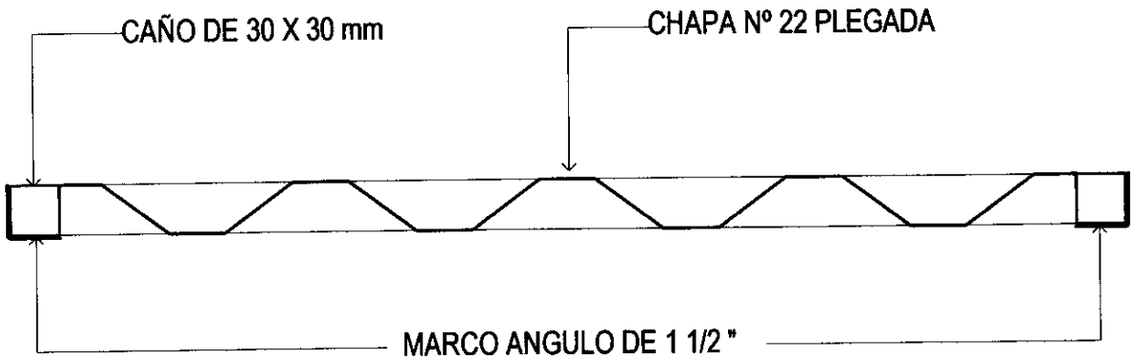

CORTE A - A'

Esc.1/5

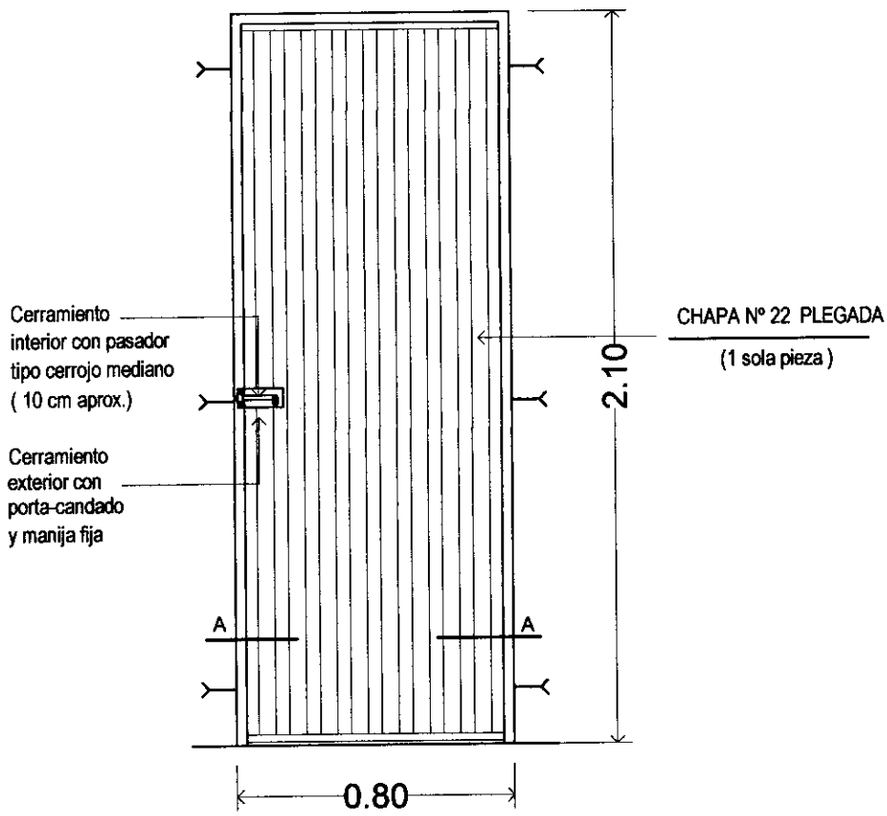

FACHADA

ABERTURA : P1
TIPO : PUERTA METALICA
DIMENSIONES : 0.80 x 2.10

SENAVITAT	PROGRAMA PUEBLOS ORIGINARIOS	TIPOLOGIA OGA'I AÑO 2.012	L-10
	DETALLE DE ABERTURAS PUERTA	ESCALA 1 : 20	

DETALLE ARMADO DE HOJA

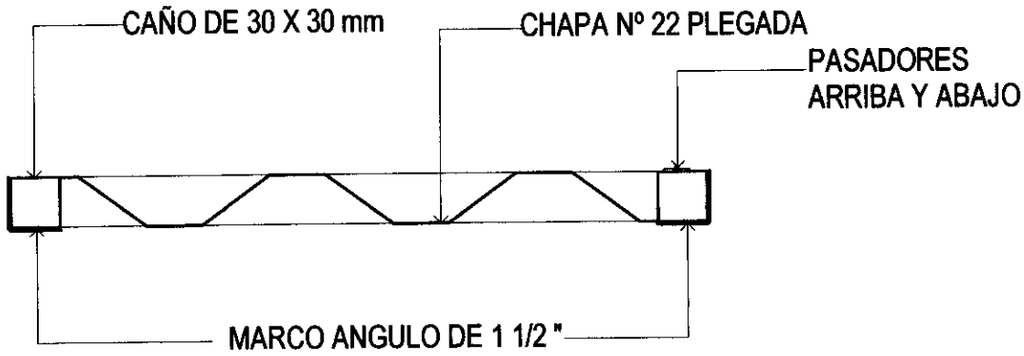

CORTE A - A'

Esc.1/5

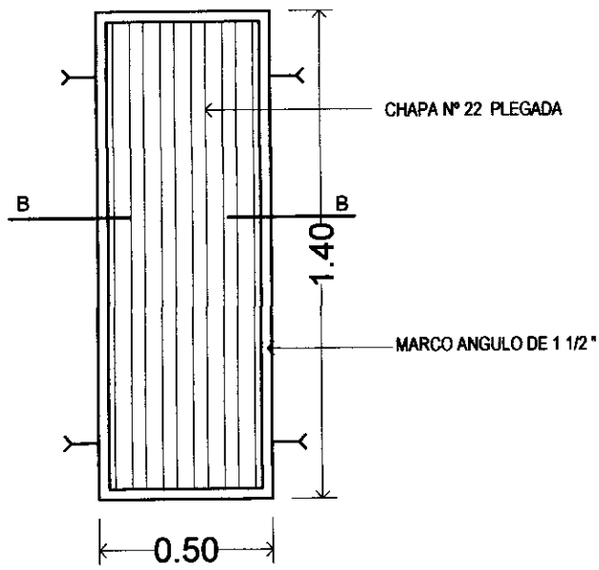

FACHADA

ABERTURA : V1
TIPO: VENTANA METALICA
DIMENSIONES: 0.50 x 1.40

SENAVITAT	PROGRAMA PUEBLOS ORIGINARIOS	TIPOLOGIA OGA'I AÑO 2.012	L-11
	DETALLE DE ABERTURAS VENTANA	ESCALA 1 : 20	

DETALLE DE VIGA RETICULADA TIPO VR1

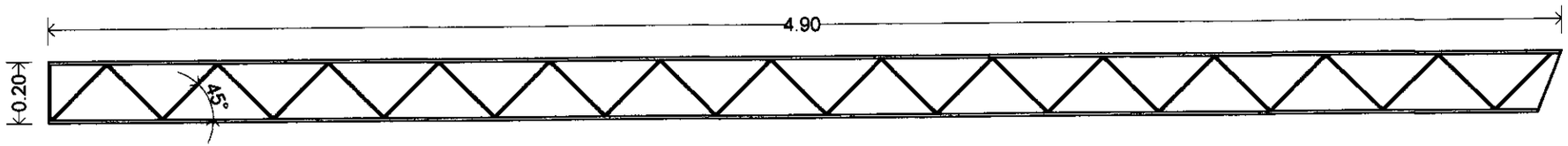

DETALLE DE VIGA RETICULADA TIPO VR2

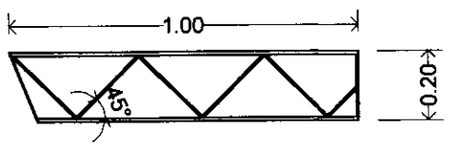

DETALLE Esc. 1/10

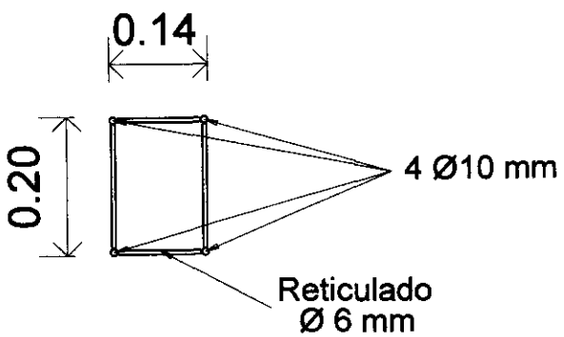

DETALLE DE VIGA RETICULADA TIPO MÉNSULA

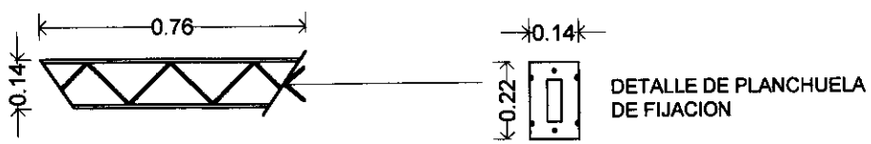

DETALLE Esc. 1/10

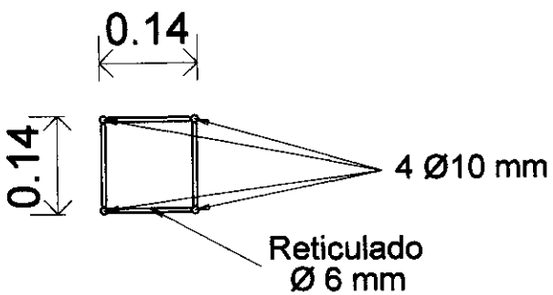

SENAVITAT

PROGRAMA PUEBLOS ORIGINARIOS

DETALLES ESTRUCTURA METÁLICA
VIGAS

TIPOLOGIA OGA
AÑO 2.012
ESCALA 1 : 20

L-12

CORREA METÁLICA TIPO 1

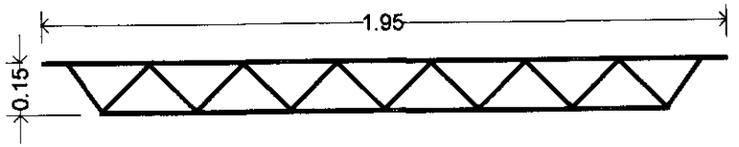

CORREA METÁLICA TIPO 2

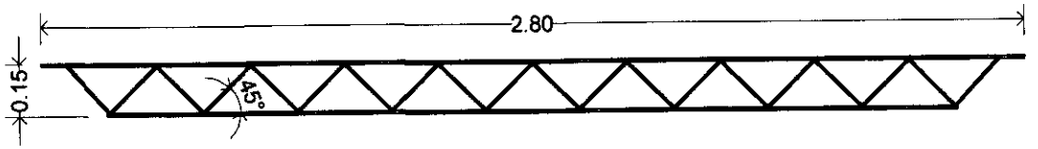

CORREA METÁLICA TIPO 3

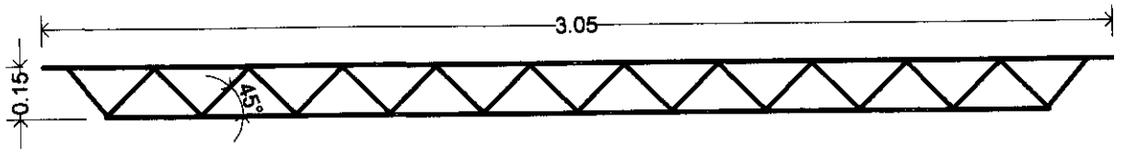

DETALLE Esc. 1/10

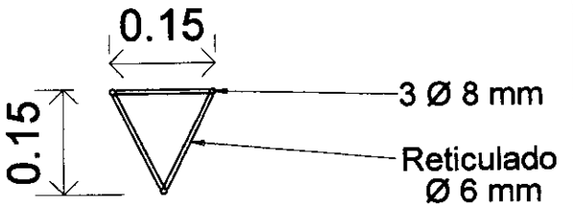

SENAVITAT

PROGRAMA PUEBLOS ORIGINARIOS

DETALLES ESTRUCTURA METÁLICA
CORREAS

TIPOLOGIA
OGAII

AÑO 2.012

ESCALA
1 : 20

L-13

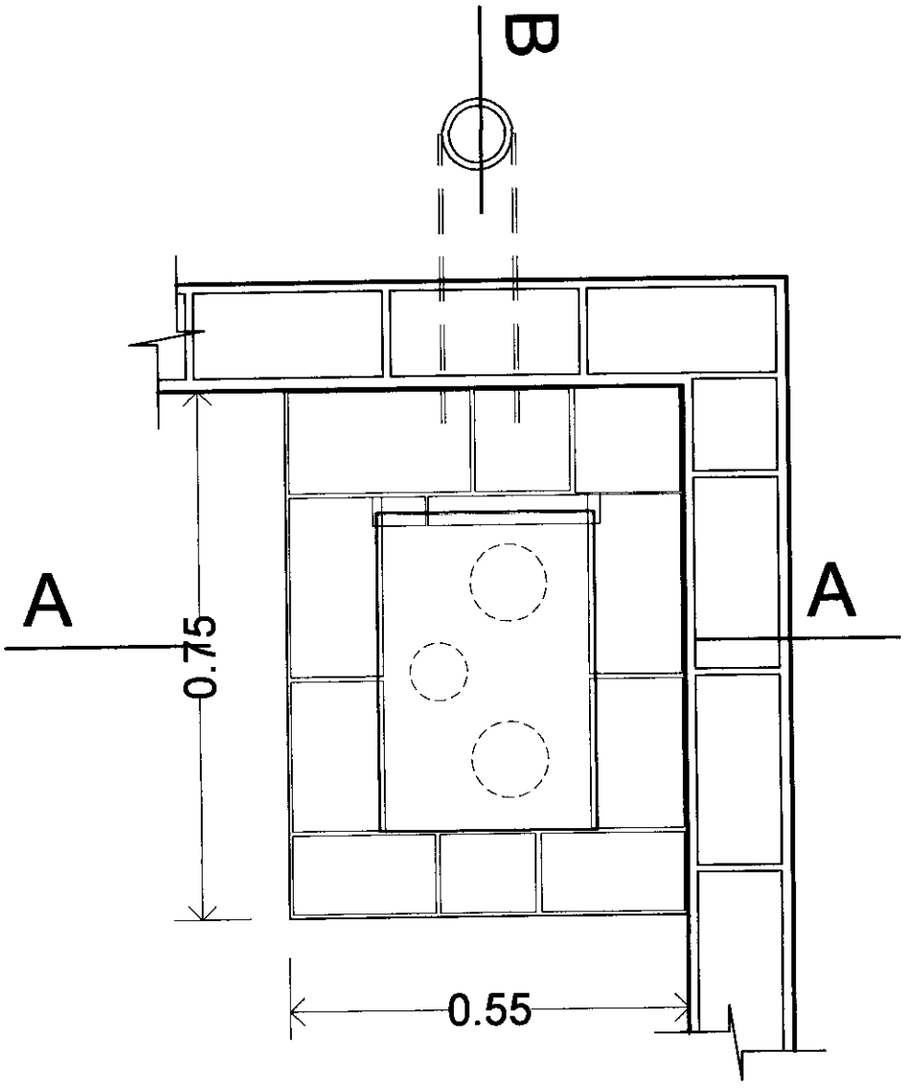

PLANTA

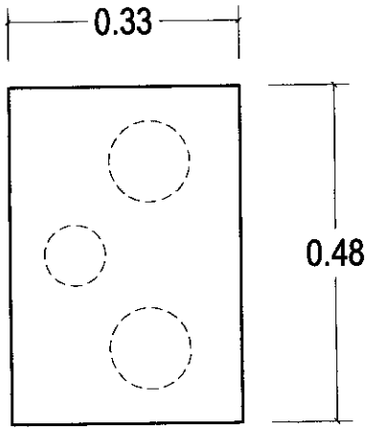

VISTA SUPERIOR

Plancha de H°F° de
33x48x0,5 cm con 3 hornallas

SENAVITAT	PROGRAMA PUEBLOS ORIGINARIOS	TIPOLOGÍA OGA'I AÑO 2.012	L-14
	DETALLE DE FOGÓN - PLANTA	ESCALA 1 : 10	

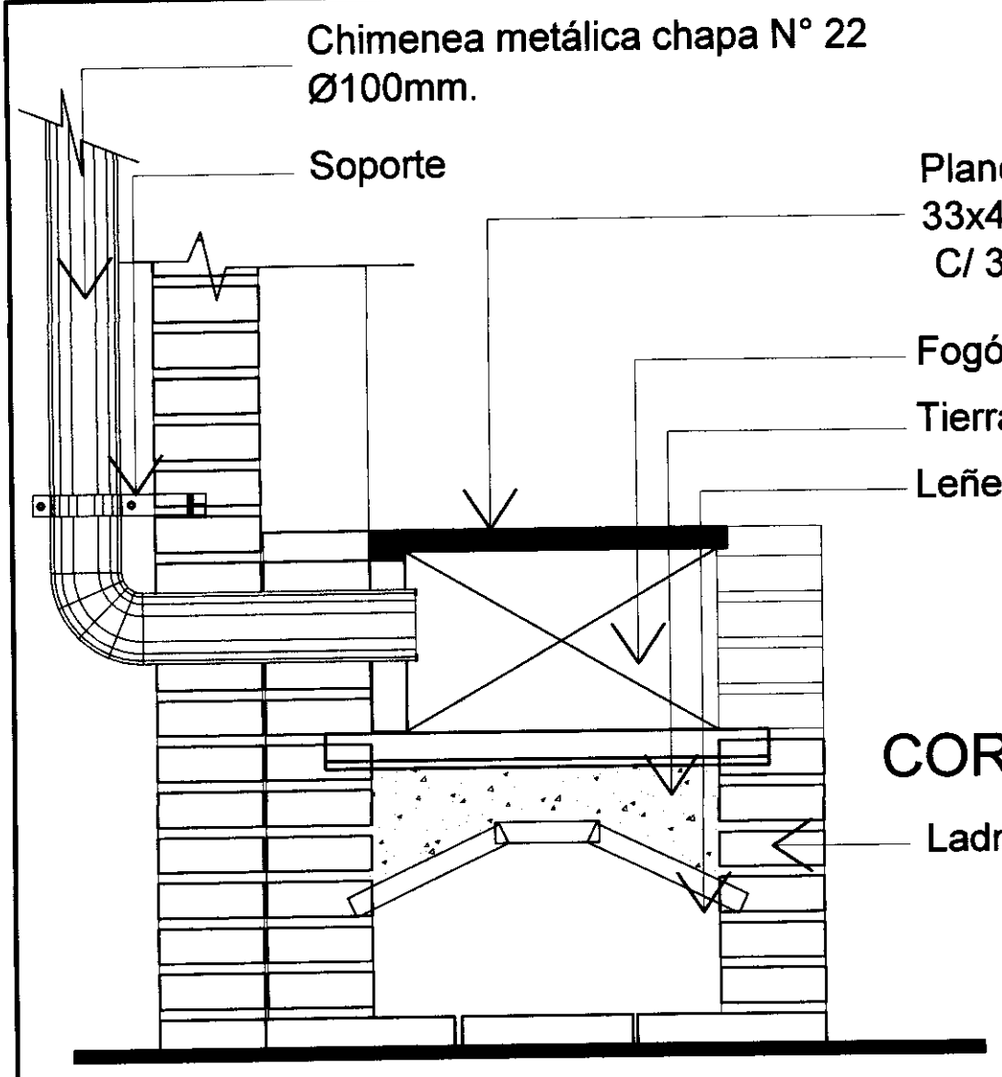

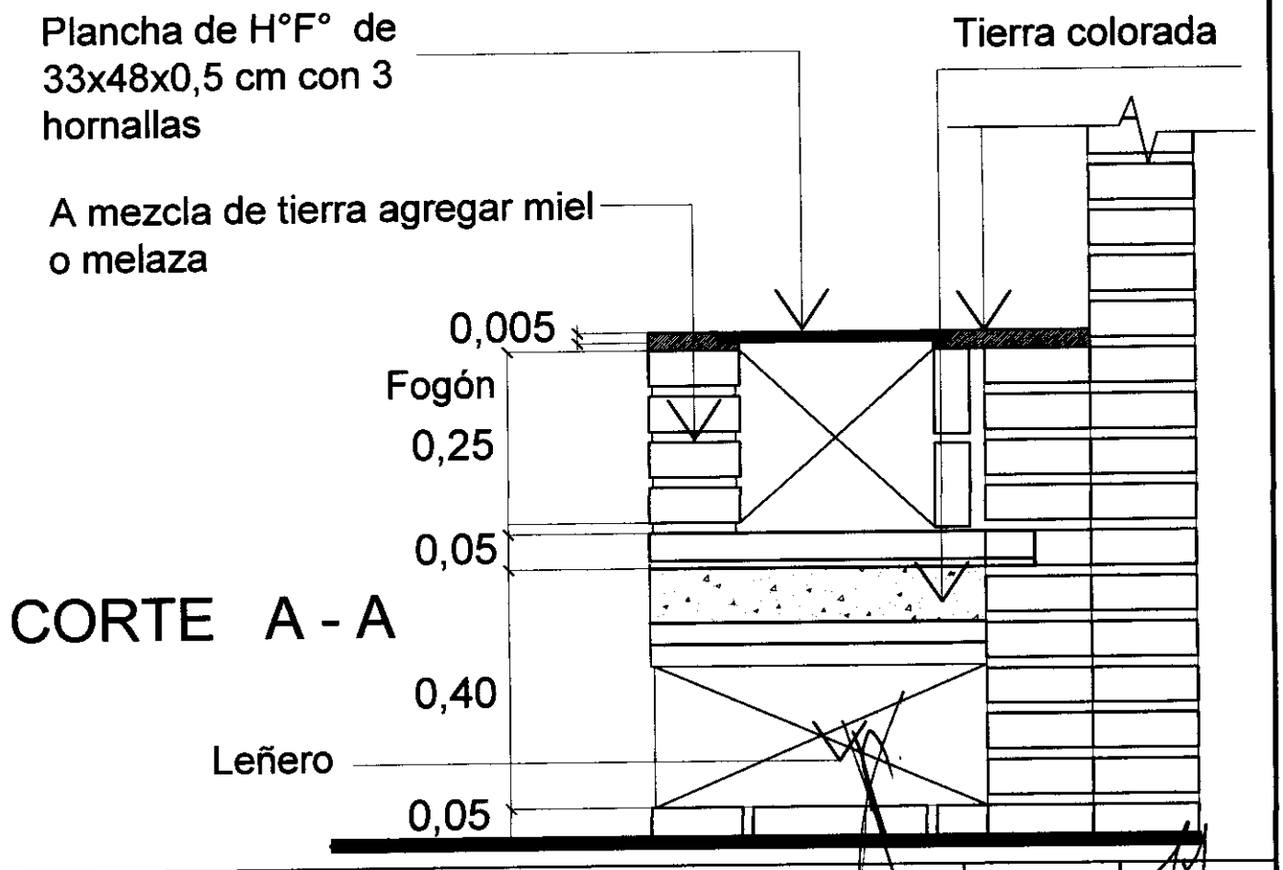

SENAVITAT

PROGRAMA PUEBLOS ORIGINARIOS

DETALLE DE FOGÓN - CORTES

TIPOLOGIA
OGA'I
AÑO 2.012
ESCALA
1 : 10

L-15

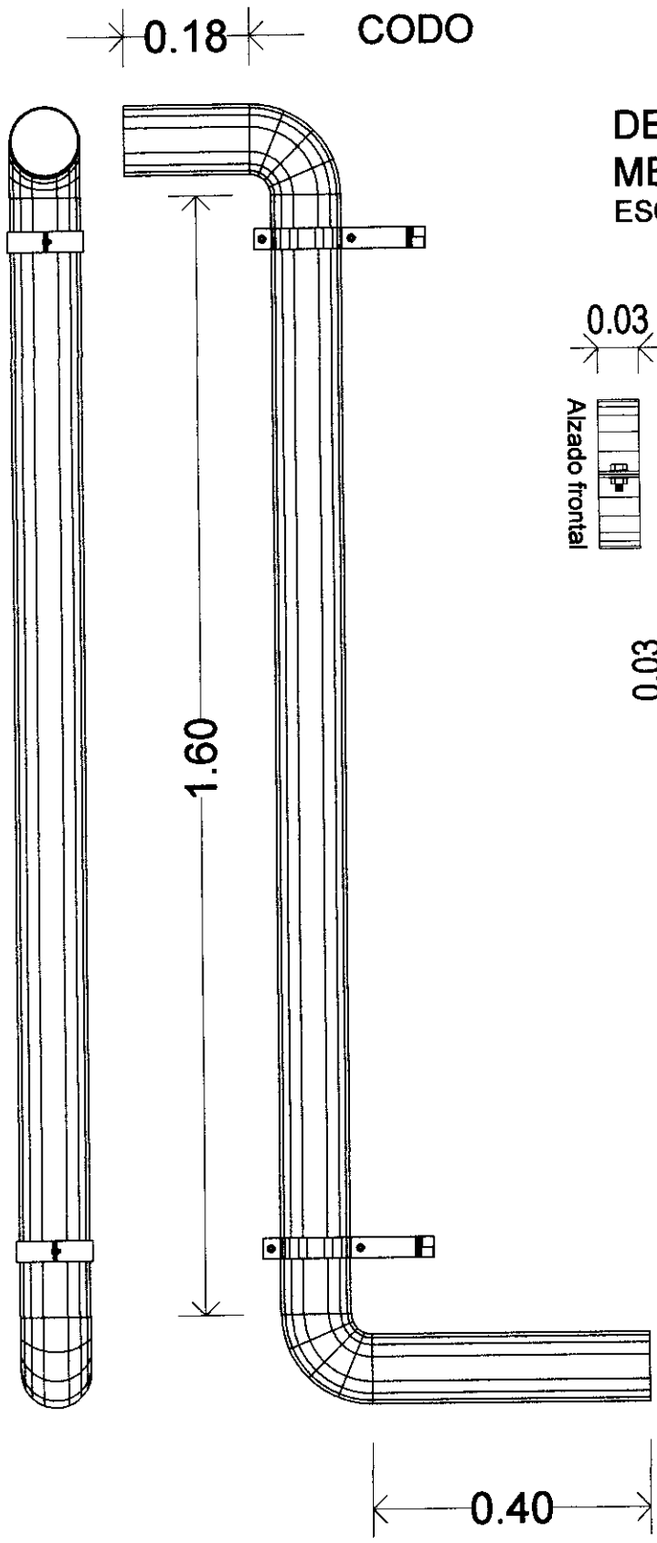

DETALLE DE ABRAZADERA METALICA

ESC. 1/5

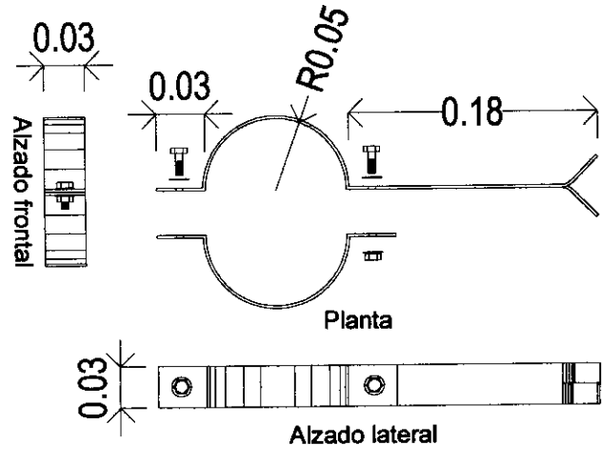

Chimenea metálica chapa N° 22
Ø100mm.

SENAVITAT	PROGRAMA PUEBLOS ORIGINARIOS	TIPOLOGIA OGA'I AÑO 2.012	L-16
	DETALLE DE FOGÓN - CHIMENEA	ESCALA 1 : 10	

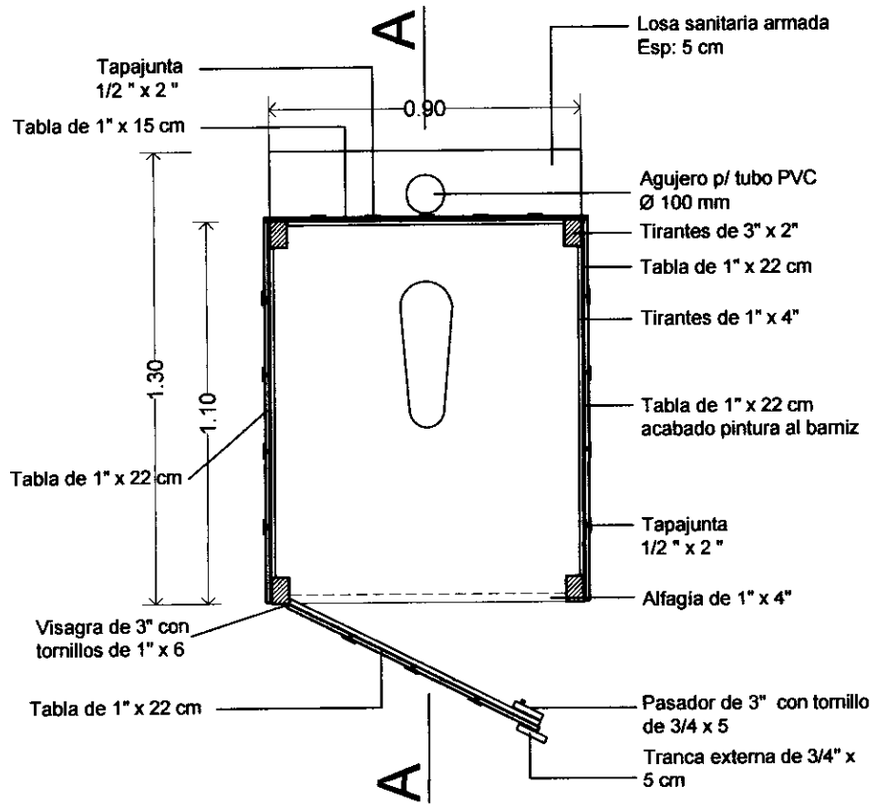

SENAVITAT	PROGRAMA PUEBLOS ORIGINARIOS	TIPOLOGIA OGA'I AÑO 2.012	L-17
	LETRINA SANITARIA - PLANTA	ESCALA 1 : 20	

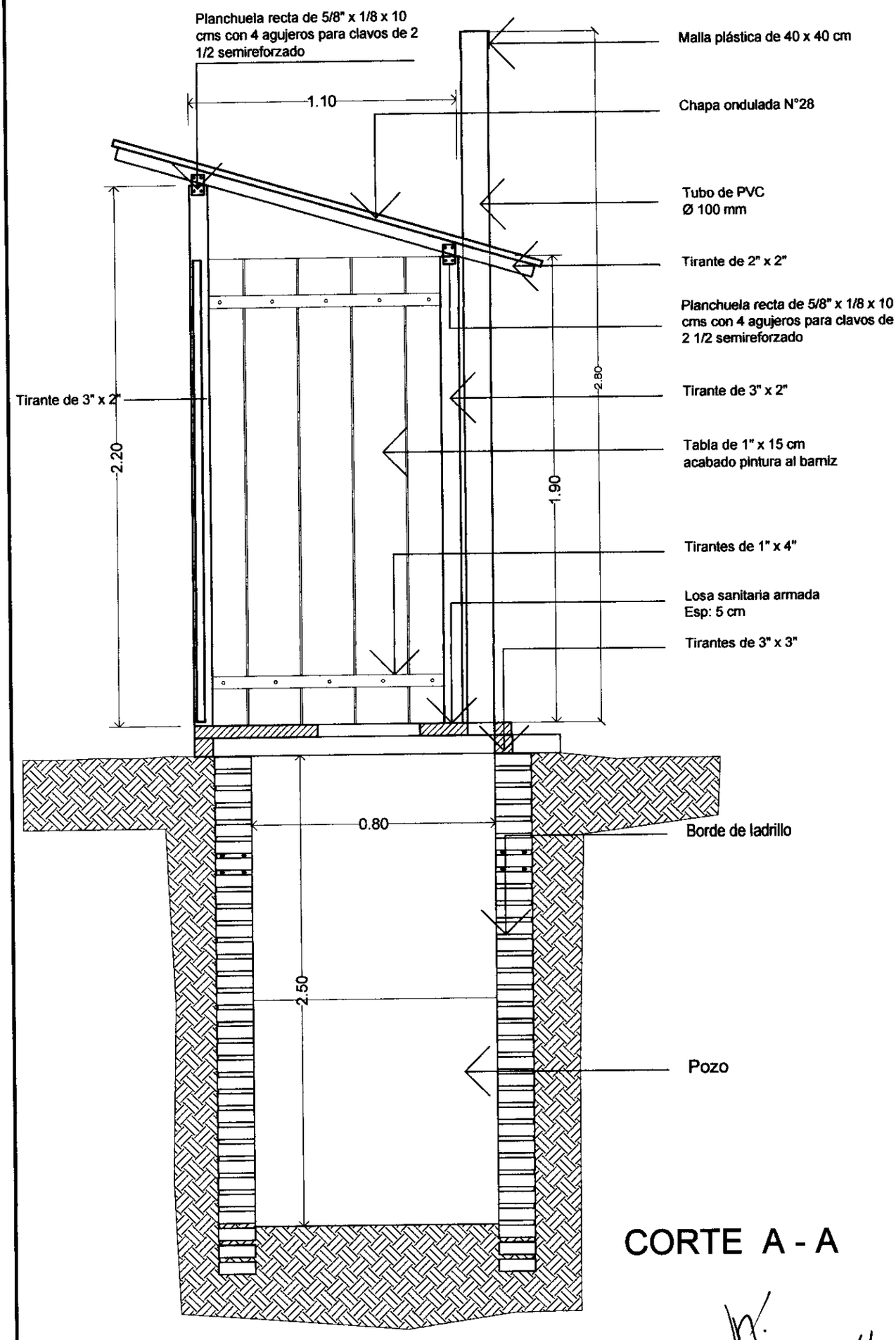

CORTE A - A

SENAVITAT	PROGRAMA PUEBLOS ORIGINARIOS	TIPOLOGIA OGA'I AÑO 2012	L-18
	LETRINA SANITARIA - CORTE	ESCALA 1 : 20	

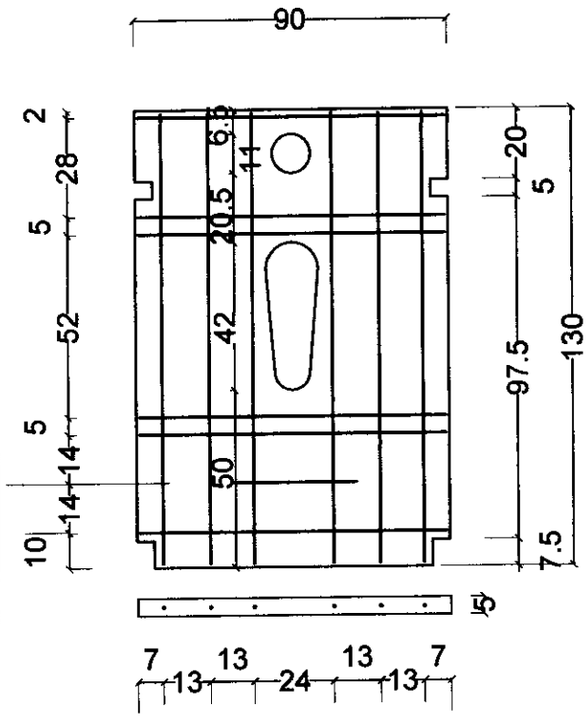

LISTA DE HIERROS
6 hierros conformados ⌀ 6 mm de 128 cm
6 hierros conformados ⌀ 6 mm de 88 cm
1 hierro conformado ⌀ 6 mm de 40 cm

Espesor de losa e= 5 cm
Hormigon = (1 : 2 : 4)

DETALLE DE ARMADURA LOSA SANITARIA

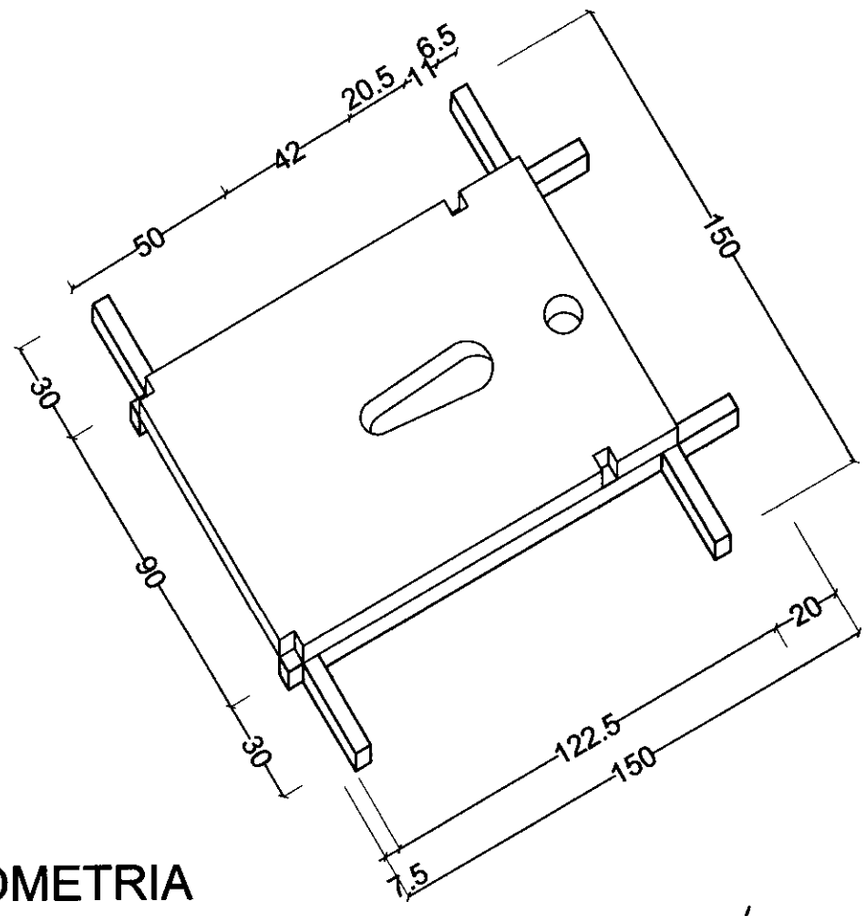

AXONOMETRIA

SENAVITAT	PROGRAMA PUEBLOS ORIGINARIOS	TIPOLOGIA OGAP AÑO 2.012	L-19
	LETRINA SANITARIA - PLANTA LOSA SANITARIA	ESCALA 1 : 20	

LETRINA VENTILADA

LISTADO DE MADERAMEN

N°	ESPESOR	ANCHO	LARGO	CANTIDAD	UNID
TABLAS					
1	1 PULGADA	22 cm	197.5 cm	8	unid.
2	1 PULGADA	22 cm	194 cm	2	unid.
3	1 PULGADA	15 cm	185 cm	6	unid.
4	3/4 PULGADA	20 cm	185 cm	4	unid.
5	3/4 PULGADA	5 cm	15 cm	1	unid.
TIRANTES					
7	3 PULGADAS	3 PULG	150 cm	4	unid.
8	3 PULGADAS	2 PULG	220 cm	2	unid.
9	3 PULGADAS	2 PULG	190 cm	2	unid.
10	2 PULGADAS	2 PULG	170 cm	2	unid.
ALFAGIAS					
11	1 PULGADA	4 PULG	95 cm	4	unid.
12	1 PULGADA	4 PULG	90 cm	1	unid.
13	1 PULGADA	4 PULG	80 cm	5	unid.
TAPAJUNTA					
14	1/2 PULGADA	2 PULG	197,5 cm	8	unid.
15	1/2 PULGADA	2 PULG	185 cm	8	unid.

LISTA DE HERRAJES			
A	Pasador de 3" con tornillo de 3/4 " x 5	1	unid.
B	Visagra de 3" con tornillo de 1" x 6	1	unid.
C	Planchuela recta de 1" x 3/16 x 15 cms con 4 agujeros para tornillos de 2" x 12.	4	unid.
D	Planchuela recta de 5/8 " x 1/8 x 10 cms con 4 agujeros para clavos de 2 1/2" semireforzado.	4	unid.
E	Tornillos de 2" x 12	15	unid.
F	Clavos de 2 1/2 " semireforzado	1	Kg
G	Clavos de 1 1/4 sencillo	0,1	Kg
H	Alambre fino N° 20	2	m
I	Malla Plástica 40 x 40 cm	1	unid.
J	Tubo de PVC (cloacal) de 4 "	2.8	m
K	Chapa ondulada metalica	2	unid.
L	Losa sanitaria de 5 cm de esp.	1	unid.

SENAVITAT

PROGRAMA PUEBLOS ORIGINARIOS

LETRINA SANITARIA - DETALLES

TIPOLOGIA
OGA'I
AÑO 2.012

ESCALA
S/E

L-20

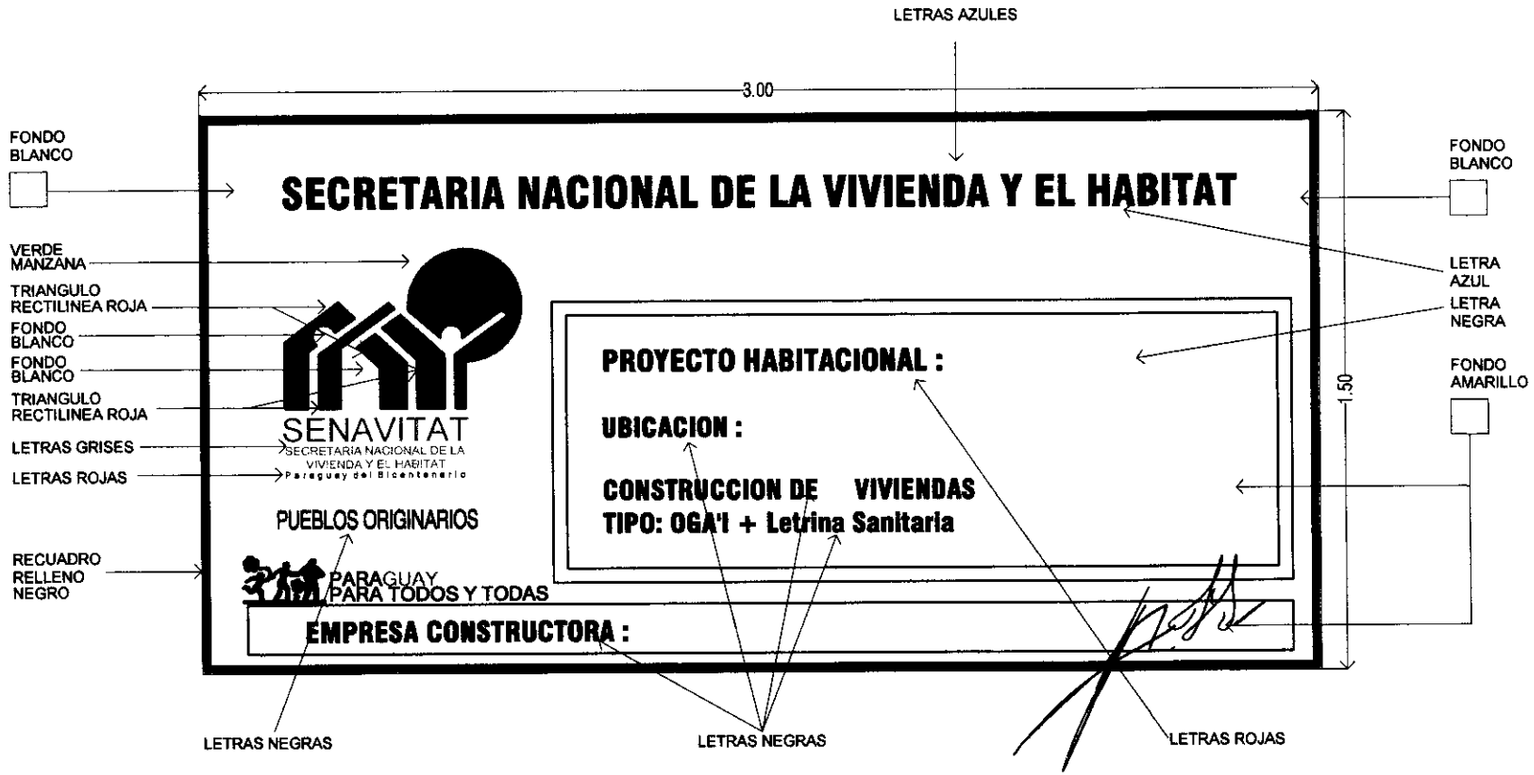

DETALLE DE CARTEL EN EL SITIO DE OBRA

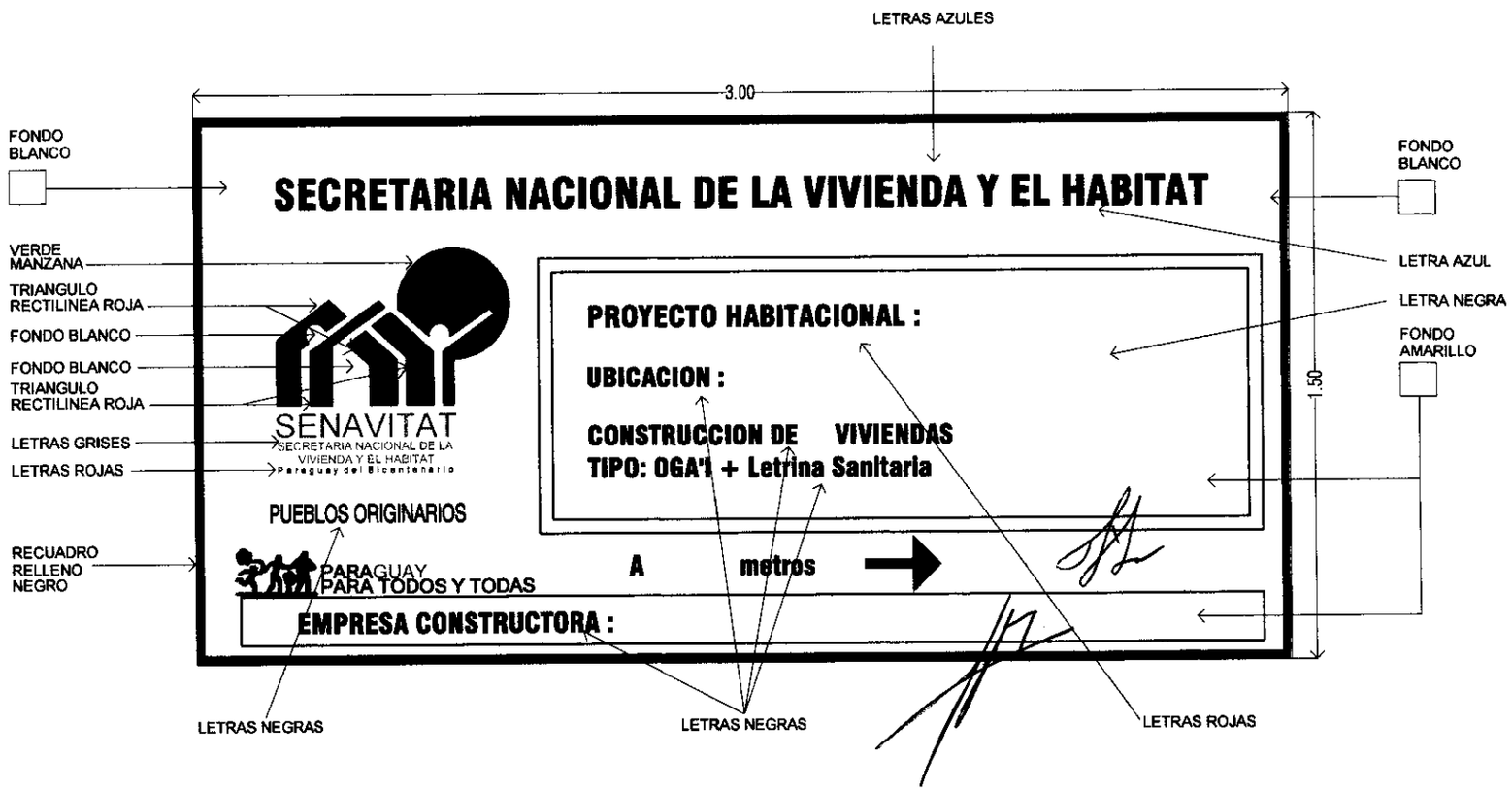

DETALLE DE CARTEL EN EL ACCESO DEL PROYECTO

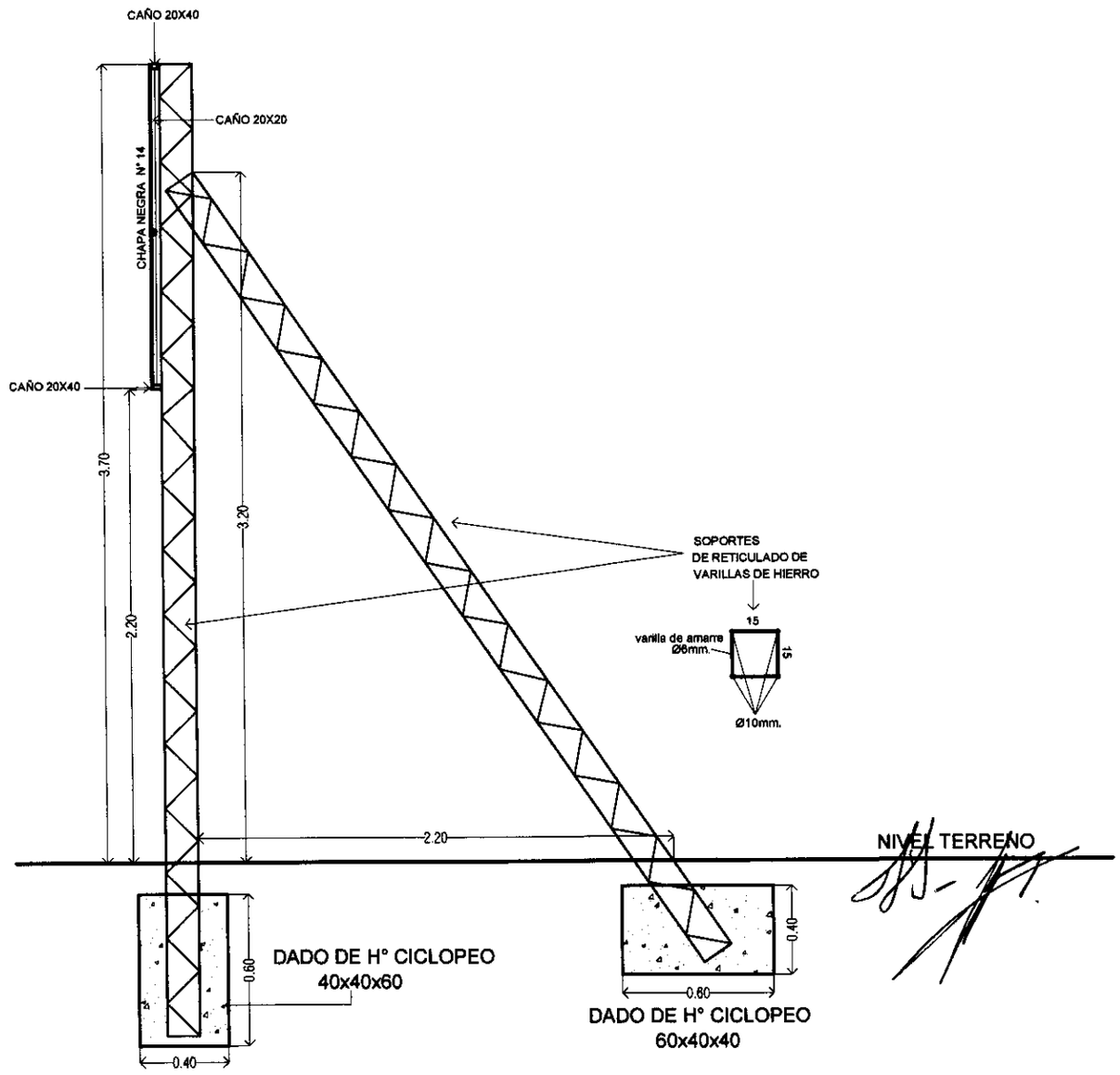

DETALLE ESTRUCTURA
DE SOPORTE CARTEL
LATERAL

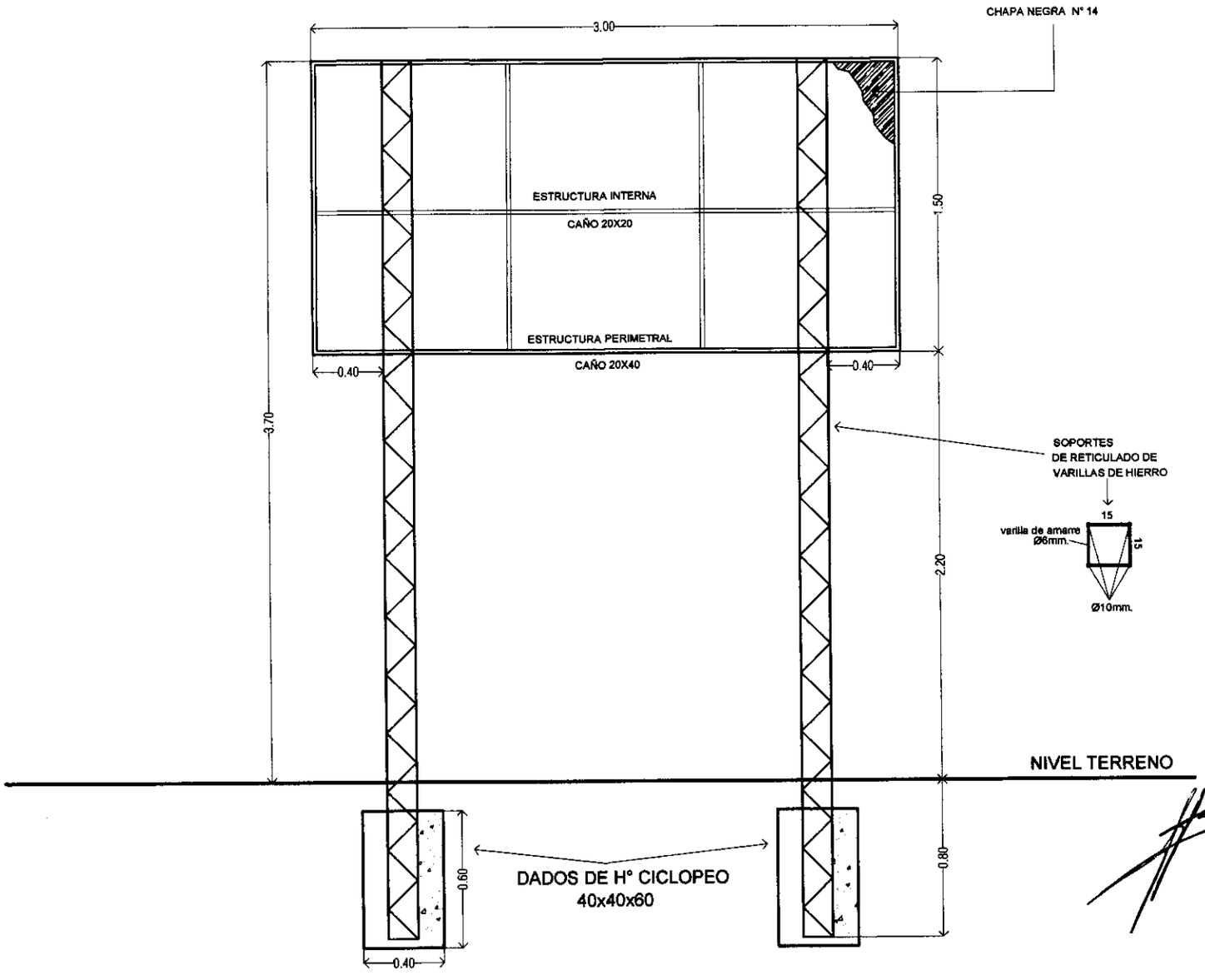

DETALLE ESTRUCTURA
DE SOPORTE CARTEL
FRONTAL