ADENDA Nº 1

LLAMADO DE LICITACION PÚBLICA INTERNACIONAL Nº 03/2012 – "CONSTRUCCIÓN DE 50 SISTEMAS DE ABASTECIMIENTO DE AGUA POTABLE Y SANEAMIENTO" - ID Nº 239.384.-

Asunción, 24 de Octubre de 2012

Señores
OFERENTES
Presente

Donde DICE:

Sección II – Datos de Licitación

D. Presentación de las Ofertas
Los Oferentes podrán presentar Ofertas electrónicamente: *No*
Para propósitos de la presentación de las Ofertas, la dirección del Contratante es: ***Atención:*** Unidad Operativa de Contratación (UOC) del SENASA ***Dirección:*** Mariscal Estigarribia 796 esq. Tacuary ***Número del Piso/ Oficina:*** *Mesa de Entrada – Oficina Central SENASA* ***Ciudad:*** *Asunción* ***País:*** Paraguay
Nombre y número de identificación del contrato: según se indicó en la IAO 1.1.
La nota de advertencia deberá leer "NO ABRIR ANTES DE *las 09:30hs del dia [incluir la fecha de apertura de propuesta]*
La fecha y la hora límite para la presentación de las Ofertas serán: ***Fecha: 26 DE OCTUBRE DE 2012*** **Hora:*09:00 hs***
E. Apertura y Evaluación de las Ofertas
La apertura de las Ofertas tendrá lugar en: ***Dirección:***: Mariscal Estigarribia 796 esq. Tacuary ***Número del Piso/ Oficina:*** 1er Piso / Secretaria General ***Ciudad:*** Asunción ***Fecha: 26 DE OCTUBRE DE 2012*** **Hora: 09:30 hs**

Debe DECIR:

Sección II – Datos de Licitación

D. Presentación de las Ofertas
Los Oferentes podrán presentar Ofertas electrónicamente: *No*
Para propósitos de la presentación de las Ofertas, la dirección del Contratante es: ***Atención:*** Unidad Operativa de Contratación (UOC) del SENASA ***Dirección:*** Mariscal Estigarribia 796 esq. Tacuary ***Número del Piso/ Oficina:*** *Mesa de Entrada – Oficina Central SENASA* ***Ciudad:*** *Asunción* ***País:*** Paraguay
Nombre y número de identificación del contrato: según se indicó en la IAO 1.1.
La nota de advertencia deberá leer "NO ABRIR ANTES DE *las 09:30hs del dia [incluir la fecha de apertura de propuesta]*
La fecha y la hora límite para la presentación de las Ofertas serán: ***Fecha: 01 DE NOVIEMBRE DE 2012*** **Hora:*09:00 hs***
E. Apertura y Evaluación de las Ofertas
La apertura de las Ofertas tendrá lugar en: ***Dirección:***: Mariscal Estigarribia 796 esq. Tacuary ***Número del Piso/ Oficina:*** 1er Piso / Secretaria General ***Ciudad:*** Asunción ***Fecha: 01 DE NOVIEMBRE DE 2012*** **Hora: 09:30 hs**

Ing. Edgar Galeano Coordinador Ambiental PCP-BID-SENASA

C.P.N. OFELIA DE LA CALANTE Encargada de Adquisiciones UOC-SENASA

Brenda Delgadillo Vester Dpto. de Contrataciones y Adquisiciones U.O.C.-SENASA

PUNTO Nº 1

SE INCLUYE en:

La SECCION IX – LISTA DE CANTIDADES
GRUPO Nº 3 – LOCALIDAD SANTA LIBRADA – DISTRITO MAURICIO JOSE TROCHE – DEPARTAMENTO: GUAIRA

Se incluye la Planillas de Resumen de la Unidad Sanitaria.

Localidad: SANTA LIBRADA — Distrito: MAURICIO JOSE TROCHE — Dpto: GUAIRA

B COSTO DE UNIDADES SANITARIAS

Nº	Descripción	Cant.	Unid.	Precio Unitario (Gs)		Precios Totales (Gs)	
				Mano de Obra	Material	Mano de Obra	Material
1	Unidades Sanitarias						
1,1	Unidades Sanitarias	67	un.				
	TOTAL UNIDADES SANITARIAS (Gs)						

PUNTO Nº 2

DONDE DICE:

La SECCION IX – LISTA DE CANTIDADES
GRUPO Nº 3 – LOCALIDAD SANTA LIBRADA – DISTRITO MAURICIO JOSE TROCHE – DEPARTAMENTO: GUAIRA

Localidad: SANTA LIBRADA — Distrito: MAURICIO JOSE TROCHE — Dpto: GUAIRA

PLANILLA Nº 1: UNIDAD SANITARIA

Nro.	DESCRIPCION	CANT.	UNID.	PRECIOS TOTALES	
				Precio unitario en Gs	Precio Total en Gs
1	Estructura de Metal, paredes de fibrocemento y techo con fibrocemento de Baño	1,00	un		
2	Cordon Perimetral de ladrillos (4 hiladas, h=0,20m)	1,36	m2		
3	Contrapiso de cascote (h=0,20m)	2,88	m2		
4	Carpeta hidrofuga para piso de baño (e=2 cm)	2,88	m2		
5	Pilatras para lavadero en mamposteria de 0,15 m, de ladrillo comun y pileta de granito reconstituido	1,00	gl		
6	Camara de inspeccion de 0,40 m x 0,40 m	1,00	gl		
7	Pozo absorvente prefabricado (diam 0,8, h=1,50 m, emin=0,05m)	1,00	gl		
8	Camara septica prefabricada (diam 0,8, h=1,50 m, emin=0,05m)	1,00	gl		
9	Provision e instalacion cloacal (Artefactos, cañerias, regillas sifonadas RPS)	1,00	gl		
10	Provision e instalacion de agua corriente (Artefactos, cañerias de PVC de 1/2", canilla de bronce, duchero)	1,00	gl		
	SUB TOTAL =				
	TOTAL UNIDAD SANITARIA =				

C.P. LORENA ESCALANTE
Coordinadora de Adquisiciones
UCP - SENASA - BID - AECID

Ing. Edgar Galarza
Coordinador Ambiental
UCP-BID-SENASA

Brenda Delgadillo Vester
Dpto. de Contrataciones y Adquisiciones
U.O.C.-SENASA

DEBE DECIR:

La SECCION IX – LISTA DE CANTIDADES
GRUPO Nº 3 – LOCALIDAD SANTA LIBRADA – DISTRITO MAURICIO JOSE TROCHE – DEPARTAMENTO: GUAIRA

Localidad: SANTA LIBRADA — Distrito: MAURICIO JOSE TROCHE — Dpto: GUAIRA

PLANILLA B1.1: Unidad Sanitaria

Nº	Descripción	Cant.	Unid.	Precio Unitario (Gs)		Precios Totales (Gs)	
				Mano de Obra	Material	Mano de Obra	Material
	ETAPA 1						
1	Movilizacion	1	gl.				
2	Camara de inspeccion de 0,40 m x 0,40 m con tapa de Hormigon	1	gl				
3	Pozo absorvente Fabricado in situ (diam 0,8, h=1,50 m, emin=0,05m)	1	gl				
4	Camara septica Fabricada in situ (diam 0,8, h=1,50 m, emin=0,05m)	1	gl				
	ETAPA 2						
5	Estructura de tubo rectangular de 20 x 30 mm y 30x30 mm, paredes, techo y puerta de chapa de fibrocemento lisa de 5mm según plano	1	gl.				
6	Cordon Perimetral de ladrillos (4 hiladas, h=0,20m)	1,36	m²				
7	Contrapiso de cascote (h.media=0,12m)	2,88	m²				
8	Carpeta hidrofuga para piso de baño (e=2 cm)	2,88	m²				
9	Pilatras para lavadero en mamposteria de 0,15 m, de ladrillo comun y pileta de granito reconstituido	1	gl				
	ETAPA 3						
10	Provision e instalacion cloacal (Artefactos como Inodoro con tapa,Cisterna alta, cañerias, rejillas sifonadas,etc.)	1	gl				
11	Provision e instalacion de agua corriente (cañerias de PVC de 1/2", canilla de bronce, duchero,etc.)	1	gl				
	SUB TOTAL UNIDAD SANITARIA (Gs)						
	TOTAL UNIDAD SANITARIA (Gs)						

C.P. LORENA ESCALANTE
Coordinadora de Adquisiciones
UCP - SENASA - BID - AECID

Ing. Edgar Valerza
Coordinador Ambiental
UCP-BID-SENASA

Brenda Delgadillo Yester
Dpto. de Contrataciones y Adquisiciones
U.O.C.-SENASA

PUNTO Nº 3

DONDE DICE:

La SECCION IX – LISTA DE CANTIDADES
GRUPO Nº 2 – LOCALIDAD: Guazukai DISTRITO: Yuty DPTO: Caazapa

LOCALIDAD: Guazukai DISTRITO: Yuty DPTO: Caazapa

PLANILLA A2: EQUIPAMIENTO ELECTROMECÁNICO E HIDRÁULICO

Nº	Descripción	Cant.	Unid.	Precio Unitario (Gs)		Precios Totales (Gs)	
				Mano de Obra	Material	Mano de Obra	Material
1	**Provisión y montaje de: Electrobomba sumergible, accesorios eléctricos, tuberia de PEAD y accesorios hidráulicos de pozo**						
1.1	Electrobomba sumergible - Pot. Est. 2 HP (Monofásico)	2,00	un.				
1.2	Cable eléctrico de alimentación multifilar NYY de 3 x 6 mm²	130,00	m.				
1.3	Tablero de mando	1,00	un.				
1.4	Cable eléctrico multifilar para sondas de 1 mm².	360,00	m.				
1.5	Sonda superior, inferior y de referencia	3,00	un.				
1.6	Tuberia de PVC soldable, diámetro 3/4".	330,00	m.				
1.7	Tuberia de PEAD de 2" -15 Kg/cm2 para interior del pozo	110,00	m.				
1.8	Piola de seda para sujección de electrobomba - Φ=10 mm	130,00	m.				
1.9	Accesorios de caballete:						
	· Alma doble de 2" - H°G°	8,00	un.				
	- Unión Doble de 2" - H°G°	2,00	un.				
	- Codo de 2" - H°G°	2,00	un.				
	- Tee de 2" - H°G°	1,00	un.				
	- Caño de 2" x 1,5 m - H°G°	1,00	un.				
	- Válvula de Retención Horiz. de bronce de 2"	1,00	un.				
	- Válvula Exclusa de bronce de 2"	3,00	un.				
	- Medidor 2"	1,00	un.				
1.10	Tubo Inductor de Flujo en Chapa de Acero Inoxidable Ø = 5" long. estim. = 1,00 m	1,00	un.				
1.11	Cartel de Instrucciones de Operacion en acrilico - 0,80 x 0,60 m	1,00	un.				
1.12	Montaje del equipo de bombeo, cable de alimentacion, cable para sistema de guardanivel, tuberias de PEAD y caballete	1,00	gl.				
1.13	Montaje de tablero de mando y puesta en funcionamiento	1,00	gl.				
2	**Provisión y montaje de: Bomba dosificadora de cloro con sus accesorios.**						
2.1	Prov. y montaje de bomba dosificadora de cloro, de cabezal simple, c/ accesorios	1,00	un.				
2.2	Desifección del sistema de abastecimiento	1,00	gl.				
2.3	Análisis químico, físico y bacteriológico	1,00	gl.				
3.	**Provisión y montaje de: Sistema de Automatización del equipo de bombeo con boyas**						
3.1.	Provisión y montaje de automatización de llenado del tanque elevado con boyas, abrazaderas, caños de PVC, retenes	1,00	unid.				
3.2.	Prov. y montaje de alimentacion electrica cable NYY 2x1 mm² y accesorios	30,00	m.				
3.3.	Prov. y montaje de alimentacion electrica de mando de automatizacion con cable telefonico y accesorios	#¡REF!	m.				
3.4.	Provisión de accesorios de soporte de cable de automatización completo	#¡REF!	unid.				
3.5.	Provisión, erección y cimentación, de postes de palma de 7 m.	#¡REF!	unid.				
	SUB TOTAL EQUIPAMIENTO ELECTROMECÁNICO E HIDRÁULICO (Gs)						
	TOTAL EQUIPAMIENTO ELECTROMECÁNICO E HIDRÁULICO (Gs)/(*)						

C.P. LORENA LOCARNITE
Coordinadora de Adquisiciones
UCP - SENASA - BID - AECID

Ing. Edgar Colarza
Coordinador Ambiental
UCP-BID-SENASA

Brenda Hernandez Vester
Dpto. de Contrataciones y Adquisiciones
U.O.C.-SENASA

DEBE DECIR:

La SECCION IX – LISTA DE CANTIDADES
GRUPO Nº 2 – LOCALIDAD: Guazukai DISTRITO: Yuty DPTO: Caazapa

LOCALIDAD: Guazukai DISTRITO: Yuty DPTO: Caazapa

PLANILLA A2: EQUIPAMIENTO ELECTROMECÁNICO E HIDRÁULICO

Nº	Descripción	Cant.	Unid.	Precio Unitario (Gs)		Precios Totales (Gs)	
				Mano de Obra	Material	Mano de Obra	Material
1	**Provisión y montaje de: Electrobomba sumergible, accesorios eléctricos, tubería de PEAD y accesorios hidráulicos de pozo**						
1.1	Electrobomba sumergible - Pot. Est: 2 HP (Monofásico)	2,00	un.				
1.2	Cable eléctrico de alimentación multifilar NYY de 3 x 6 mm²	130,00	m.				
1.3	Tablero de mando	1,00	un.				
1.4	Cable eléctrico multifilar para sondas de 1 mm².	360,00	m.				
1.5	Sonda superior, inferior y de referencia	3,00	un.				
1.6	Tubería de PVC soldable, diámetro 3/4".	330,00	m.				
1.7	Tubería de PEAD de 2" -15 Kg/cm2 para interior del pozo	110,00	m.				
1.8	Piola de seda para sujección de electrobomba - Φ=10 mm	130,00	m.				
1.9	Accesorios de caballete:						
	- Alma doble de 2" - H°G°	8,00	un.				
	- Unión Doble de 2" - H°G°	2,00	un.				
	- Codo de 2" - H°G°	2,00	un.				
	- Tee de 2" - H°G°	1,00	un.				
	- Caño de 2" x 1,5 m - H°G°	1,00	un.				
	- Válvula de Retención Horiz. de bronce de 2"	1,00	un.				
	- Válvula Exclusa de bronce de 2"	3,00	un.				
	- Medidor 2"	1,00	un.				
1.10	Tubo Inductor de Flujo en Chapa de Acero Inoxidable Ø = 5" long. estim. = 1,00 m	1,00	un.				
1.11	Cartel de Instrucciones de Operación en acrílico - 0,80 x 0,60 m	1,00	un.				
1.12	Montaje del equipo de bombeo, cable de alimentación, cable para sistema de guardanivel, tuberías de PEAD y caballete	1,00	gl.				
1.13	Montaje de tablero de mando y puesta en funcionamiento	1,00	gl.				
2	**Provisión y montaje de: Bomba dosificadora de cloro con sus accesorios.**						
2.1	Prov. y montaje de bomba dosificadora de cloro, de cabezal simple, c/ accesorios	1,00	un.				
2.2	Desifección del sistema de abastecimiento	1,00	gl.				
2.3	Análisis químico, físico y bacteriológico	1,00	gl.				
3.	**Provisión y montaje de: Sistema de Automatización del equipo de bombeo con boyas**						
3.1.	Provisión y montaje de automatización de llenado del tanque elevado con boyas, abrazaderas, caños de PVC, retenes	1,00	unid.				
3.2.	Prov. y montaje de alimentacion electrica cable NYY 2x1 mm² y accesorios	30,00	m.				
3.3.	Prov. y montaje de alimentacion electrica de mando de automatizacion con cable telefonico y accesorios	430,00	m.				
3.4.	Provisión de accesorios de soporte de cable de automatización completo	13,00	unid.				
3.5.	Provisión, erección y cimentación. de postes de palma de 7 m.	13,00	unid.				
	SUB TOTAL EQUIPAMIENTO ELECTROMECÁNICO E HIDRÁULICO (Gs)						
	TOTAL EQUIPAMIENTO ELECTROMECÁNICO E HIDRÁULICO (Gs) (*)						

PUNTO Nº 3

SE REEMPLAZAN:

En la SECCION VIII – PLANO DE DETALLES COMUNES
SE REEMPLAZAN LOS PLANOS DE UNIDADES SANITARIAS POR LAS SIGUIENTES:

Ing. Agr. Gularza
Coordinador Ambiental
DIA-SENASA

C.P. LORENA I. SCALANTE
Coordinadora de Adquisiciones
UEP - SENASA - BID - AECID

Brenda Delgadillo Yegter
Dpto. de Contrataciones y Adquisiciones
U.O.C.-SENASA

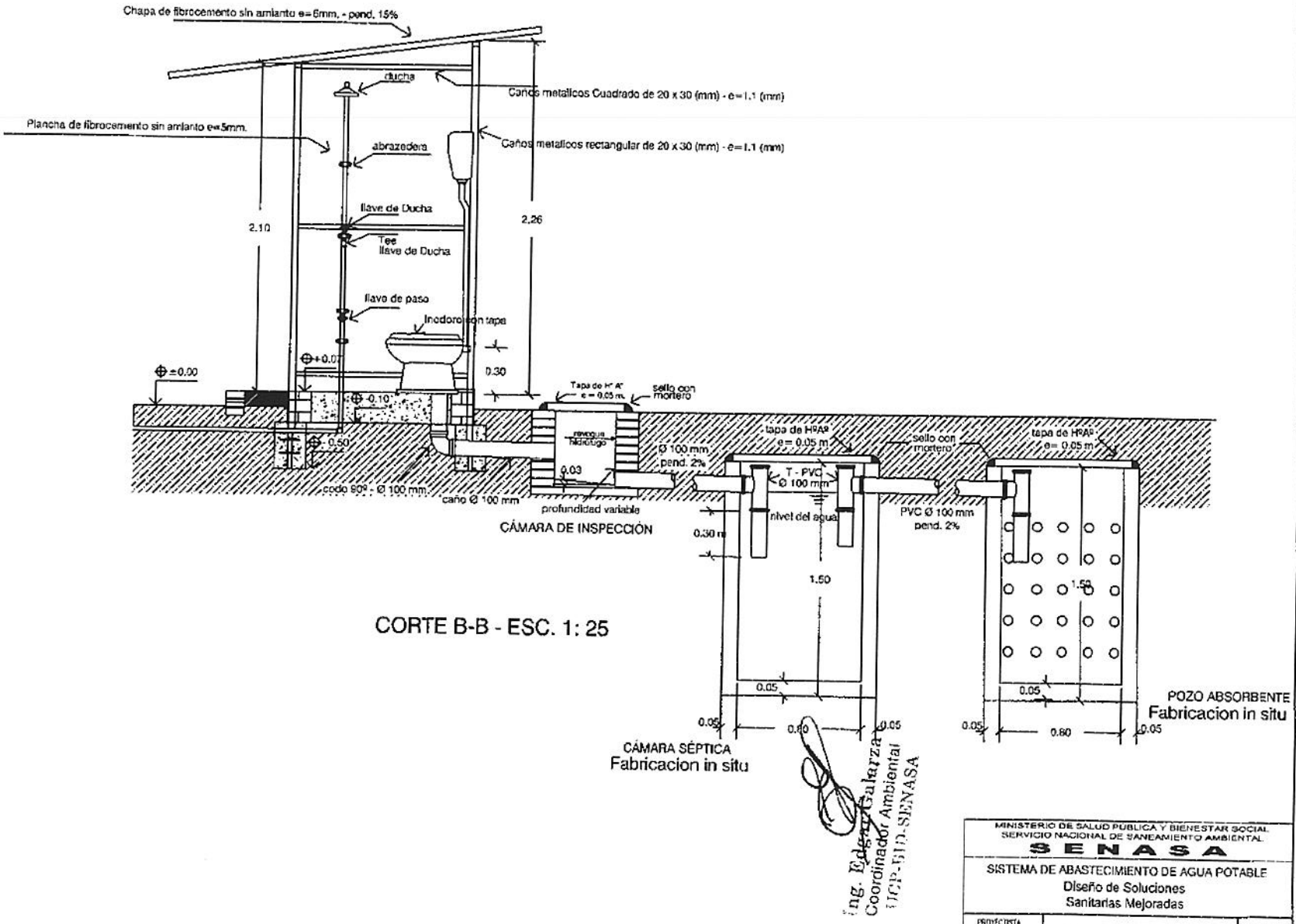

CORTE B-B - ESC. 1: 25

Ing. Edgar Galarza
Coordinador Ambiental
UCP-EIO-SENASA

MINISTERIO DE SALUD PUBLICA Y BIENESTAR SOCIAL
SERVICIO NACIONAL DE SANEAMIENTO AMBIENTAL
SENASA

SISTEMA DE ABASTECIMIENTO DE AGUA POTABLE
Diseño de Soluciones
Sanitarias Mejoradas

PROYECTISTA	PROGRAMA DE AGUA POTABLE Y SANEAMIENTO PARA COMUNIDADES RURALES E INDIGENAS	LAMINA
	ESCALA / FECHA 02/2012 / NOMBRE ARCHIVO	

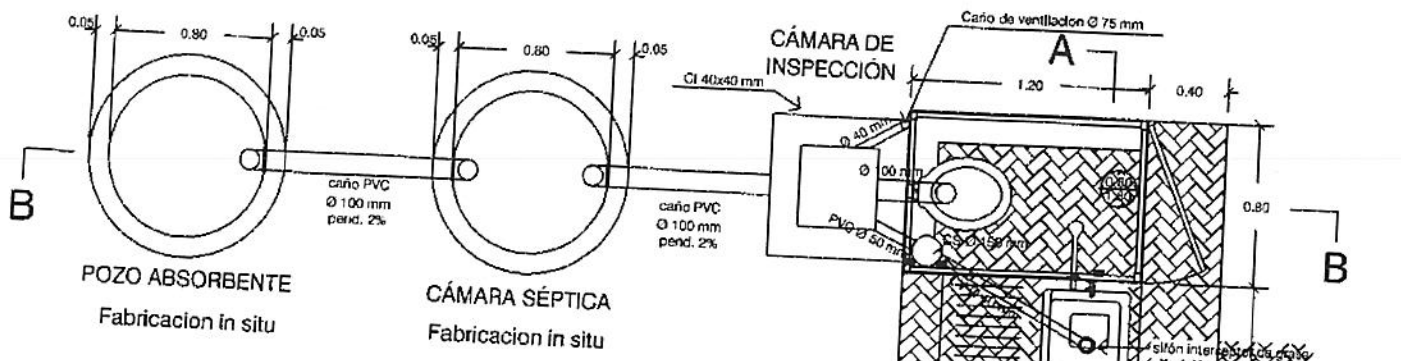

PLANTA - ESC. 1: 25

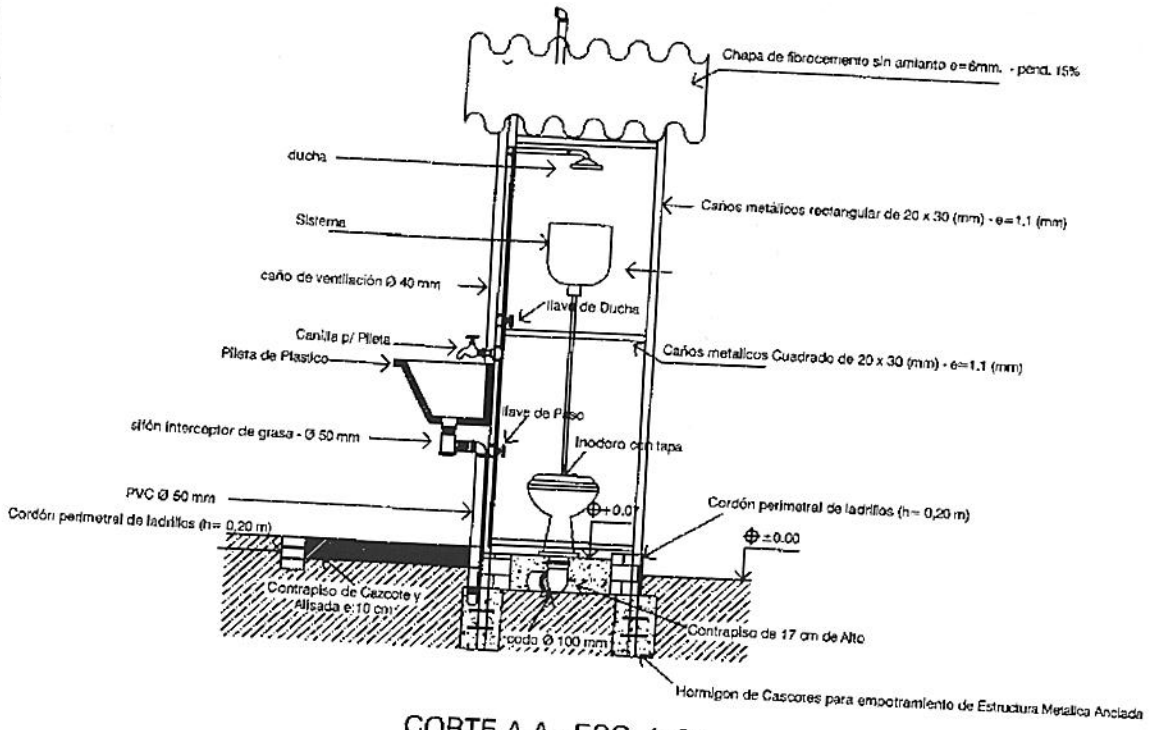

CORTE A-A - ESC. 1: 25

Hugo Alarza
Coordinador Ambiental
PPTI-SENASA

MINISTERIO DE SALUD PÚBLICA Y BIENESTAR SOCIAL
SERVICIO NACIONAL DE SANEAMIENTO AMBIENTAL
SENASA

SISTEMA DE ABASTECIMIENTO DE AGUA POTABLE
Diseño de Soluciones
Sanitarias Mejoradas

PROYECTISTA	PROGRAMA DE AGUA POTABLE Y SANEAMIENTO PARA COMUNIDADES RURALES E INDIGENAS	LAMINA
	ESCALA / FECHA 02/2012 / NOMBRE ARCHIVO	

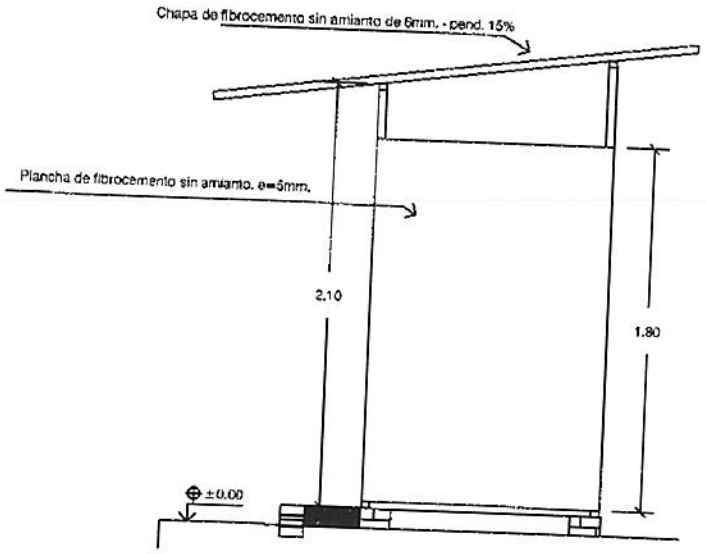

FACHADA LATERAL

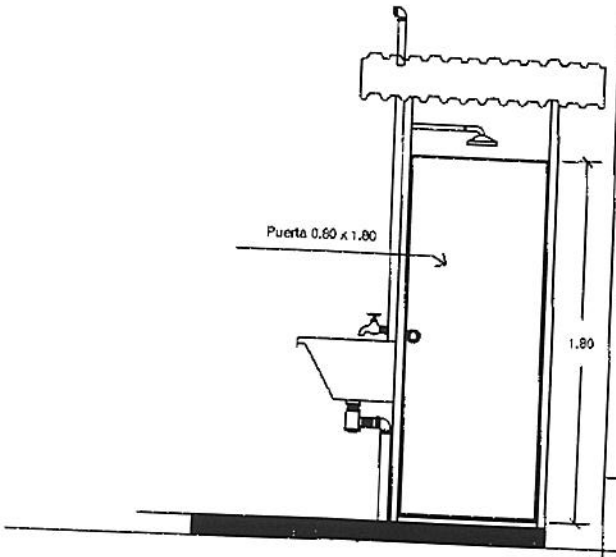

FACHADA FRONTAL

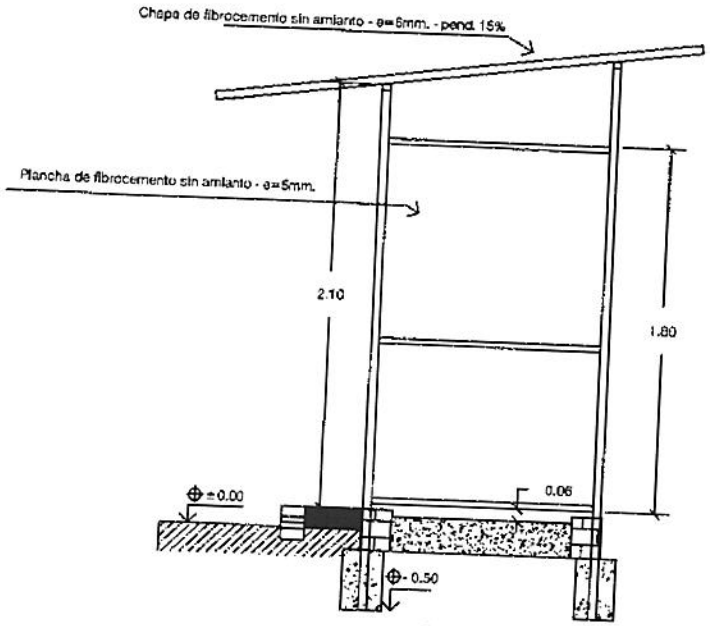

DETALLE DE PARED

Ing. Edwin Galarza
Coordinador Ambiental
PMA-SENASA

MINISTERIO DE SALUD PUBLICA Y BIENESTAR SOCIAL
SERVICIO NACIONAL DE SANEAMIENTO AMBIENTAL
SENASA

SISTEMA DE ABASTECIMIENTO DE AGUA POTABLE
Diseño de Soluciones
Sanitarias Mejoradas

PROYECTISTA	PROGRAMA DE AGUA POTABLE Y SANEAMIENTO PARA COMUNIDADES RURALES E INDIGENAS	LAMINA
	ESCALA / FECHA 02/2012 / NOMBRE ARCHIVO	