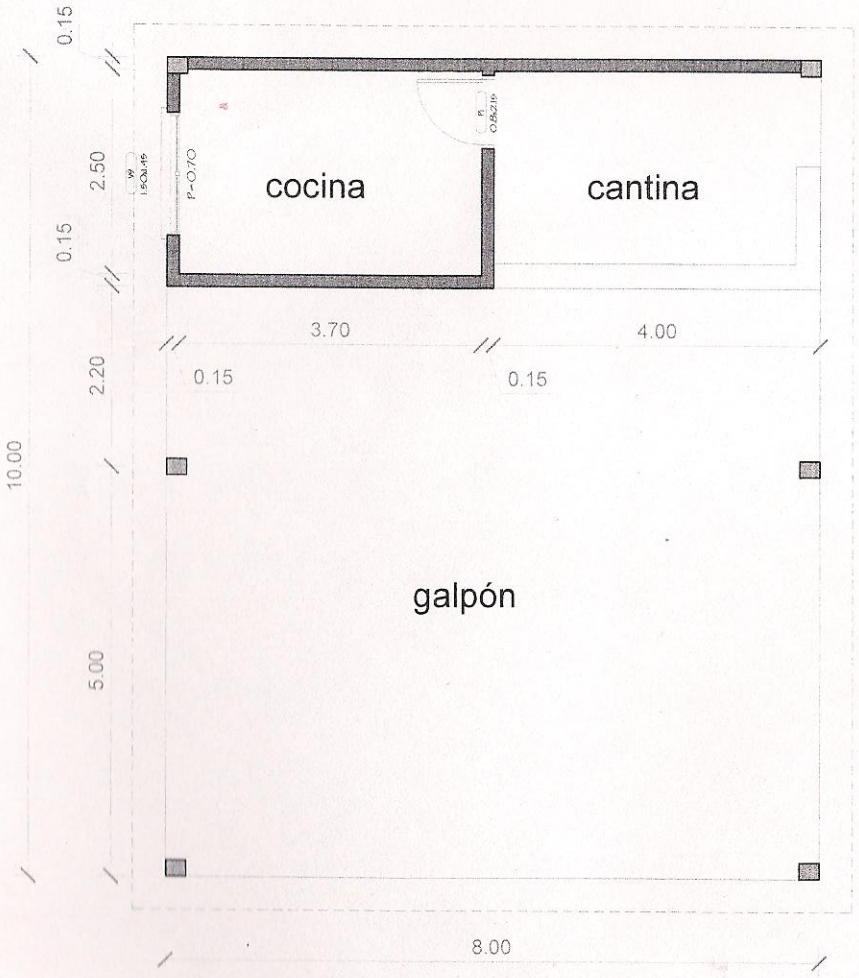

PLANTA

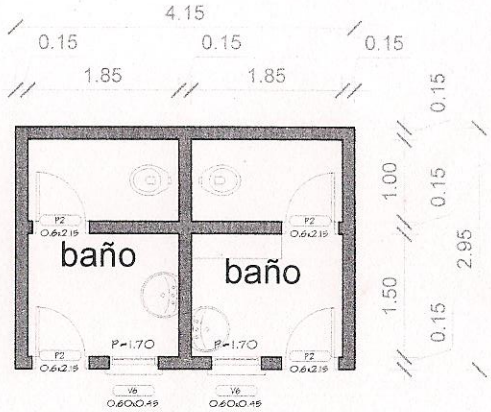

PLANTA

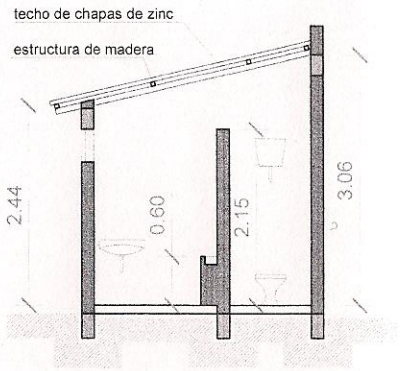

CORTE

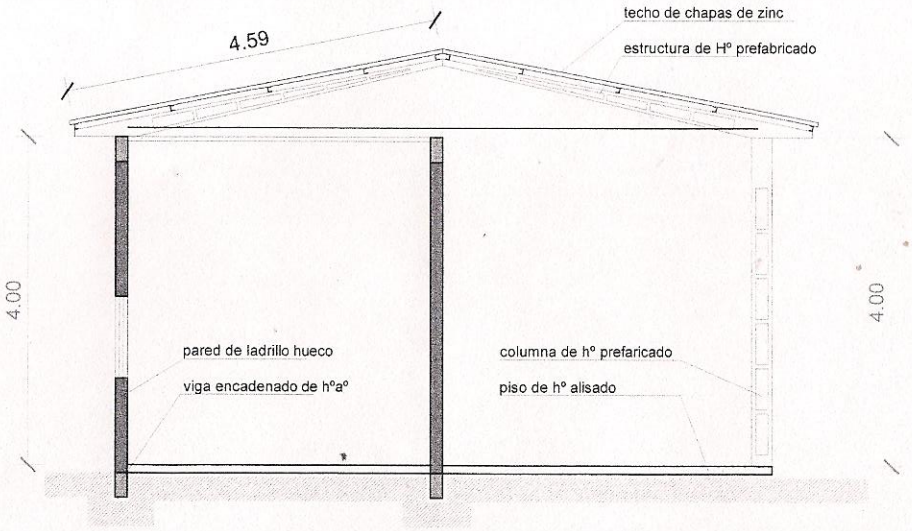

CORTE

Bernardo D. Aranda
Arquitecto
Reg. Prof. nº 1.084