República del Paraguay

Ministerio de Obras Públicas y Comunicaciones

LLAMADO MOPC N° /2010

LICITACIÓN PÚBLICA NACIONAL DE FIRMAS CONSTRUCTORAS PARA LA CONSTRUCCIÓN DE PAVIMENTO EN VARIOS MUNICIPIOS

ANEXO

PLANOS

Asunción, Paraguay
Año 2010

MINISTERIO DE OBRAS PUBLICAS Y COMUNICACIONES
D.G.V.
Dpto. Planificación y Proyectos

Folio N° 03 G.O.

CIUDAD DE ESCOBAR
MEJORAMIENTO URBANO

MINISTERIO DE OBRAS PUBLICAS Y COMUNICACIONES
D.G.V.
Dpto. Planificación y Proyectos

Folio N° 02

REPUBLICA DEL PARAGUAY
MINISTERIO DE OBRAS PUBLICAS Y COMUNICACIONES
GABINETE DEL VICE MINISTRO DE OBRAS PUBLICAS Y COMUNICACIONES
DIRECCION DE VIALIDAD

MEJORAMIENTO URBANO

CIUDAD DE ESCOBAR

PLANIALTIMETRIA
TRAVESIA URBANA – CIUDAD DE ESCOBAR

FECHA :		LAMINA N°
REV	APROB:	01

DIRECCION DE VIALIDAD – M.O.P.C.

Folio N° 03 Tres

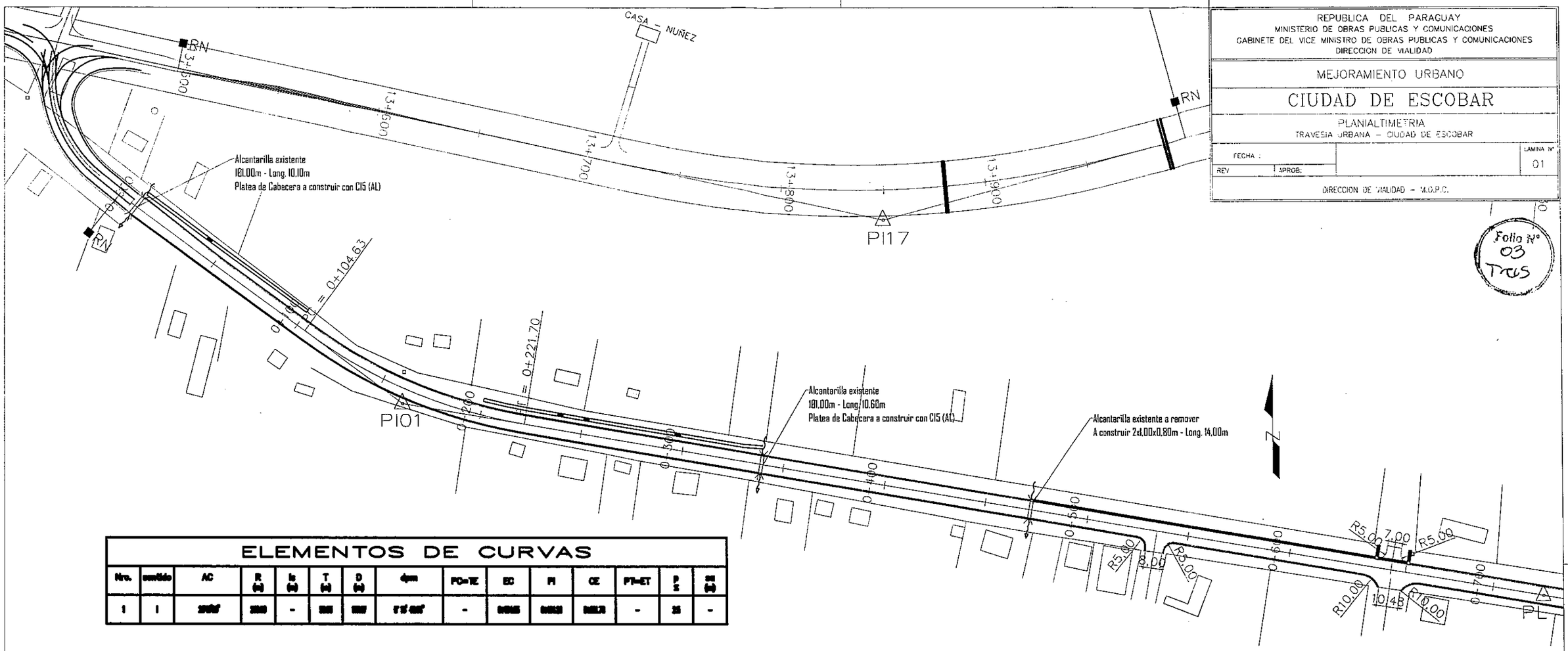

ELEMENTOS DE CURVAS

Nro.	sentido	AC	R (m)	Lc (m)	T (m)	D (m)	dpm	PC=TE	EC	PI	CE	PT=ET	P m	OS (m)
1	I	[illegible]	[illegible]	-	[illegible]	[illegible]	[illegible]	-	[illegible]	[illegible]	[illegible]	-	35	-

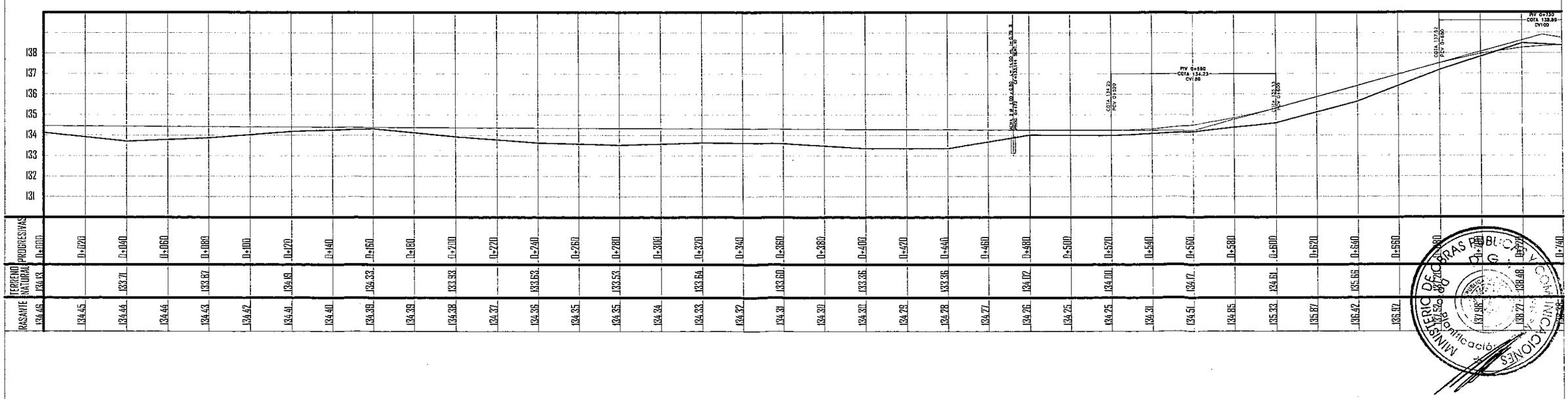

REPUBLICA DEL PARAGUAY
MINISTERIO DE OBRAS PUBLICAS Y COMUNICACIONES
GABINETE DEL VICE MINISTRO DE OBRAS PUBLICAS Y COMUNICACIONES
DIRECCION DE VIALIDAD

MEJORAMIENTO URBANO

CIUDAD DE ESCOBAR

PLANIALTIMETRIA
TRAVESIA URBANA – CIUDAD DE ESCOBAR

FECHA		LAMINA N°
REV.	APROB.	02

DIRECCION DE VIALIDAD – M.O.P.C.

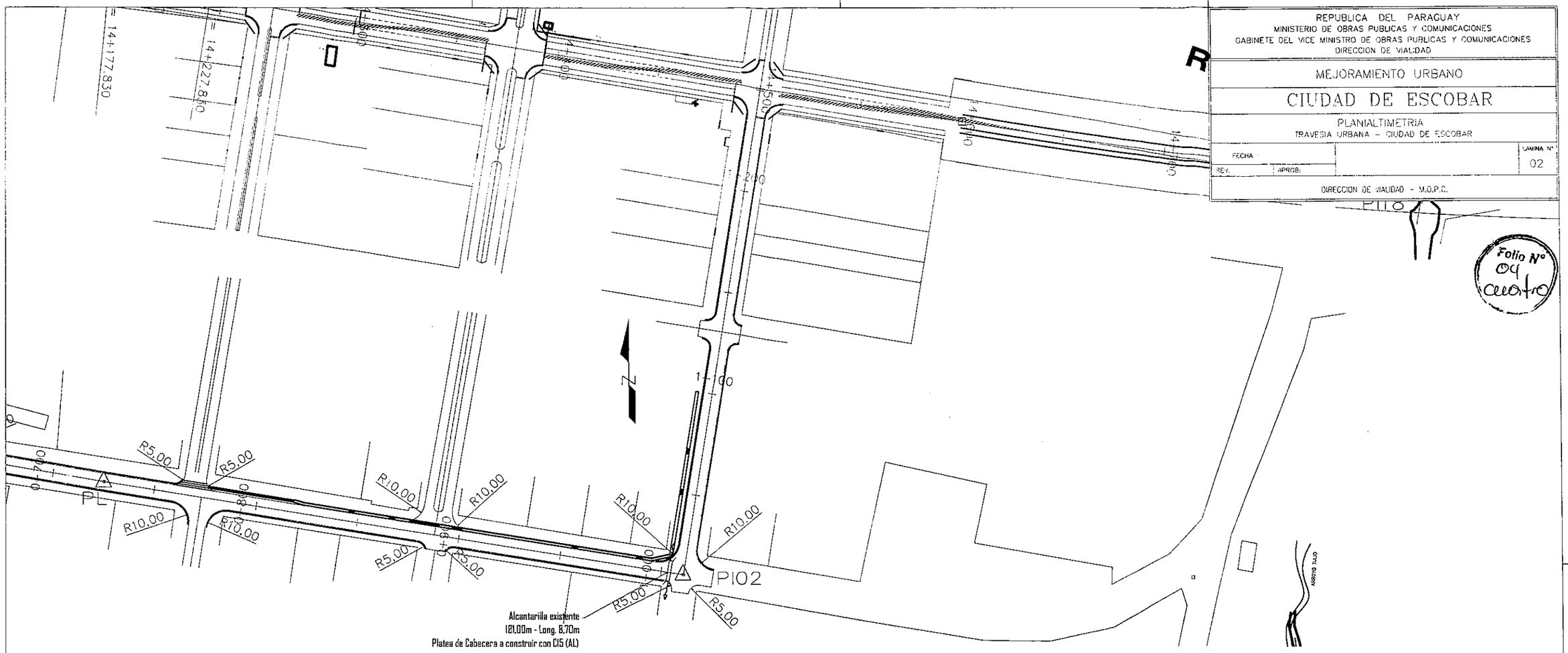

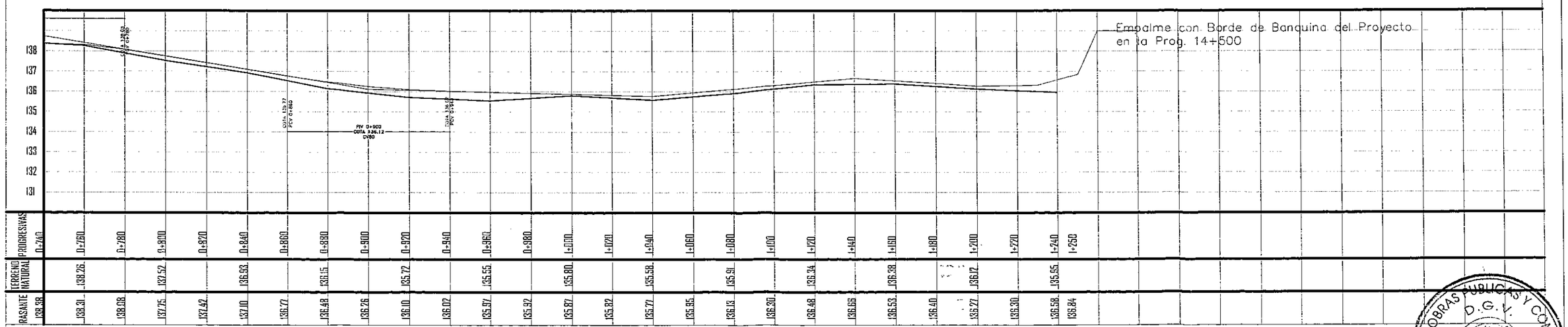

Folio N° 04 cuatro

MINISTERIO DE OBRAS PUBLICAS Y COMUNICACIONES
D.G.V.
Dpto. Planificación y Proyectos

REPUBLICA DEL PARAGUAY
MINISTERIO DE OBRAS PUBLICAS Y COMUNICACIONES
GABINETE DEL VICE MINISTRO DE OBRAS PUBLICAS Y COMUNICACIONES
DIRECCION DE VIALIDAD

MEJORAMIENTO URBANO

CIUDAD DE ESCOBAR

PLANIMETRIA PLUVIAL
TRAVESIA URBANA – CIUDAD DE ESCOBAR

FECHA :		LAMINA Nº
REV:	APROB:	03

DIRECCION DE VIALIDAD - M.O.P.C.

Folio Nº 05

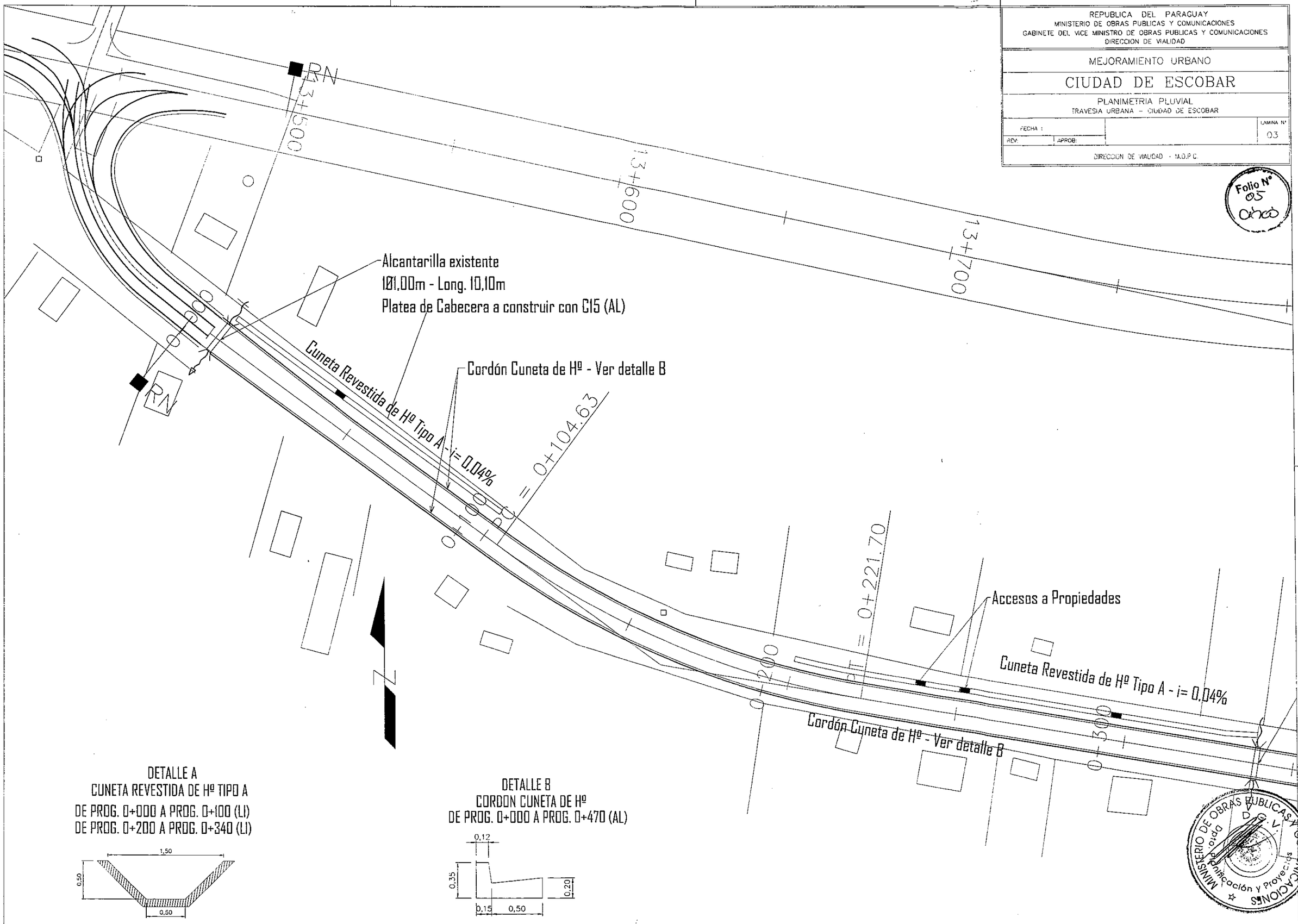

REPUBLICA DEL PARAGUAY
MINISTERIO DE OBRAS PUBLICAS Y COMUNICACIONES
GABINETE DEL VICE MINISTRO DE OBRAS PUBLICAS Y COMUNICACIONES
DIRECCION DE VIALIDAD

MEJORAMIENTO URBANO

CIUDAD DE ESCOBAR

PLANIMETRIA PLUVIAL
TRAVESIA URBANA – CIUDAD DE ESCOBAR

FECHA :		LAMINA N°
REV:	APROB:	04

DIRECCION DE VIALIDAD – M.O.P.C.

Folio N° 06 SCLS

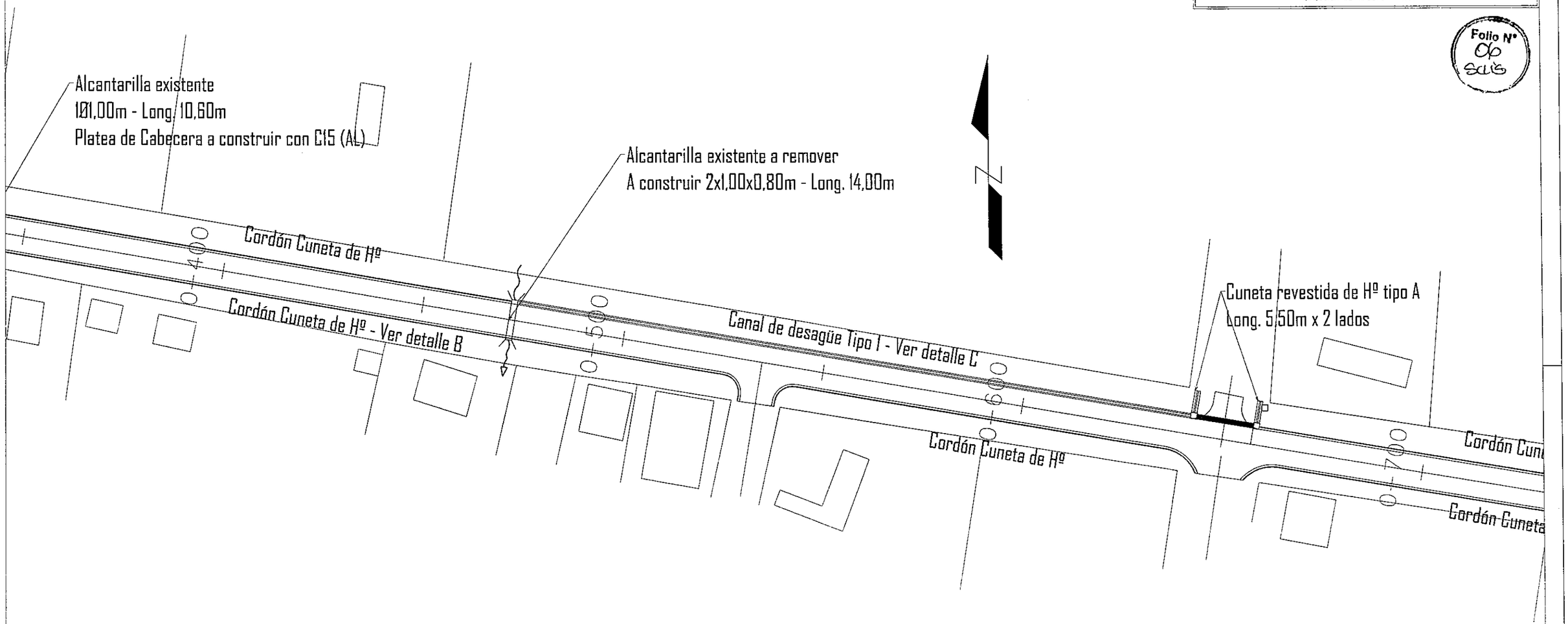

CUNETA REVESTIDA DE Hº TIPO A

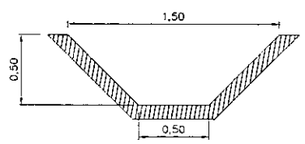

DETALLE B
CORDON CUNETA DE Hº
DE PROG. 0+000 A PROG. 0+470 (AL)
DE PROG. 0+470 A PROG. 1+004 (LD)
DE PROG. 0+660 A PROG. 0+763 (LI)

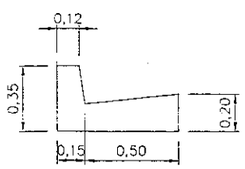

DETALLE C
CANAL DE DESAGÜE - TIPO I
DE PROG. 0+480 A PROG. 0+657 (LD)

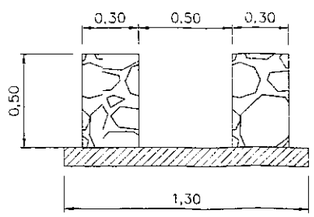

MINISTERIO DE OBRAS PUBLICAS Y COMUNICACIONES
D.G.V.
Dpto. Planificación y Proyectos

REPUBLICA DEL PARAGUAY
MINISTERIO DE OBRAS PUBLICAS Y COMUNICACIONES
GABINETE DEL VICE MINISTRO DE OBRAS PUBLICAS Y COMUNICACIONES
DIRECCION DE VIALIDAD

MEJORAMIENTO URBANO

CIUDAD DE ESCOBAR

PLANIMETRIA PLUVIAL
TRAVESIA URBANA - CIUDAD DE ESCOBAR

FECHA :		LAMINA N° 05
REV:	APROB:	

DIRECCION DE VIALIDAD - M.O.P.C.

DETALLE B
CORDON CUNETA DE Hº
DE PROG. 0+470 A PROG. 1+004 (LD)
DE PROG. 0+660 A PROG. 0+763 (LI)
DE PROG. 1+004 A PROG. 1+240 (AL)

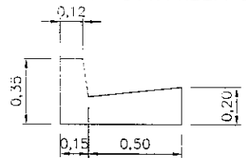

DETALLE D
CANAL DE DESAGÜE - TIPO 2
DE PROG. 0+818 A PROG. 1+004 (LD)

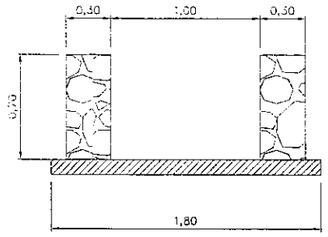

DETALLE E
BADEM

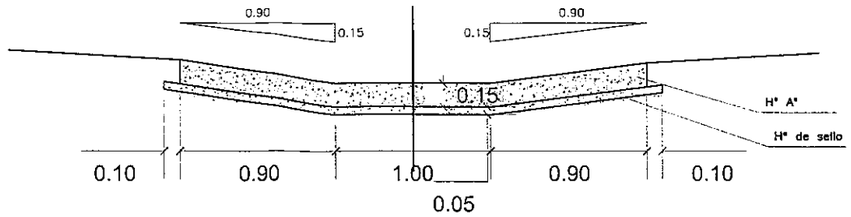

DETALLE A
CUNETA REVESTIDA DE Hº TIPO A
DE PROG. 1+004 A PROG. 1+100 (LI)

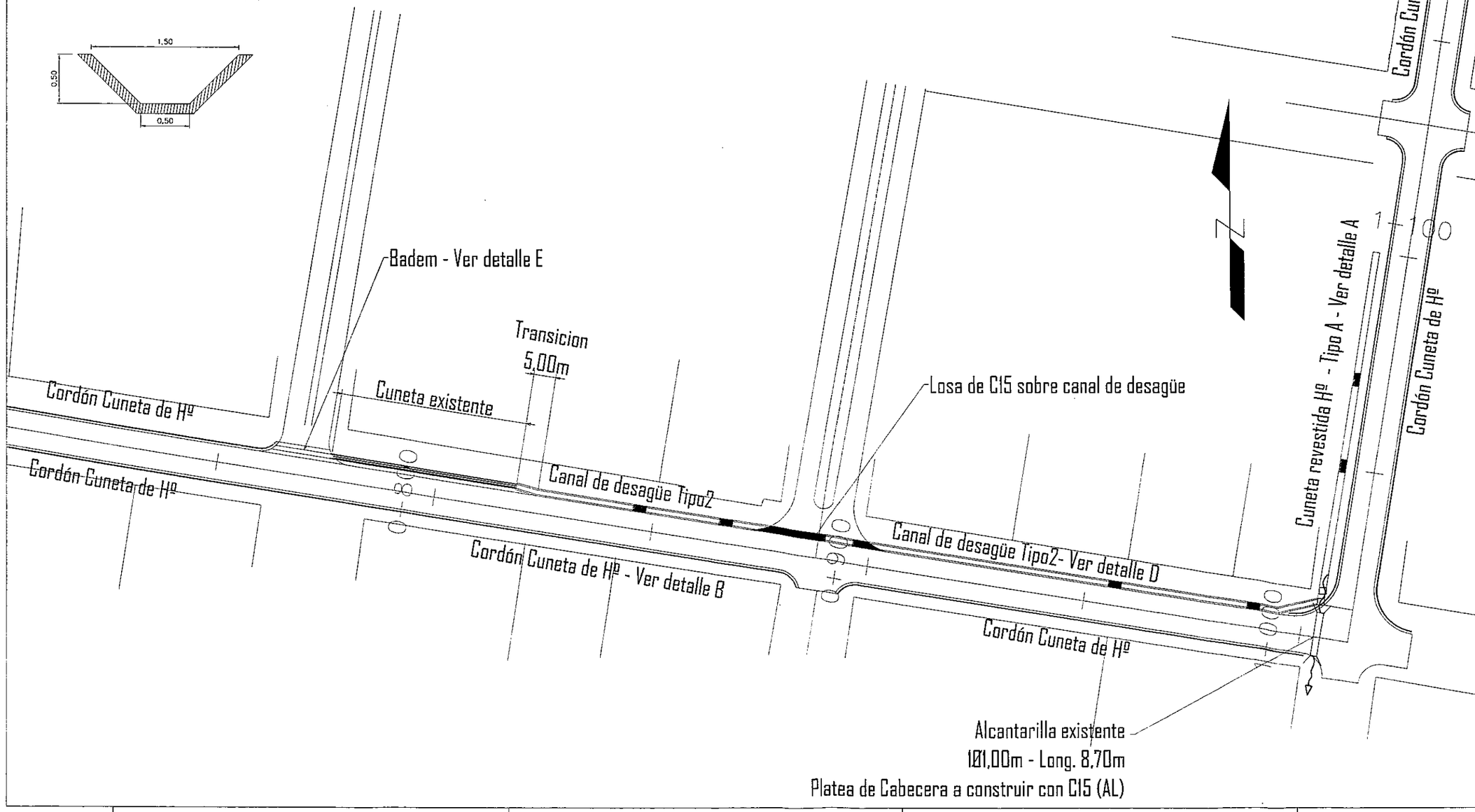

Folio N° 04 Siafa

MINISTERIO DE OBRAS PUBLICAS Y COMUNICACIONES
D.G.V.
Dpto. Planificación y Proyectos

Tramo de Rehabilitación y Pavimentación

Travesía Urbana - Escobar

Sección Transversal Tipo

	Ancho	Espesor
1.Terraplen	5.91 x 2	---
2. Pavimento tipo empedrado	4.50 x 2	---
3.Carpeta de Concreto Asfáltico Mejorado	4.50 x 2	0.04

Del detalle C y D; los muros son de mamposteria de piedra bruta colocada y la solera es de Hormigon C16.-

REPUBLICA DEL PARAGUAY
MINISTERIO DE OBRAS PUBLICAS Y COMUNICACIONES
GABINETE DEL VICE MINISTRO DE OBRAS PUBLICAS Y COMUNICACIONES
DIRECCION DE VIALIDAD

MEJORAMIENTO URBANO

CIUDAD DE ESCOBAR

SECCIONES TRANSVERSALES TIPO
TRAVESIA URBANA – CIUDAD DE ESCOBAR

FECHA :		ESC.: S=1:50	LAMINA N°
REV:	APROB:		06

DIRECCION DE VIALIDAD – M.O.P.C.

PROGRESIVA 0+000 A 0+100
PROGRESIVA 0+200 A 0+340
PROGRESIVA 1+018 A 1+100

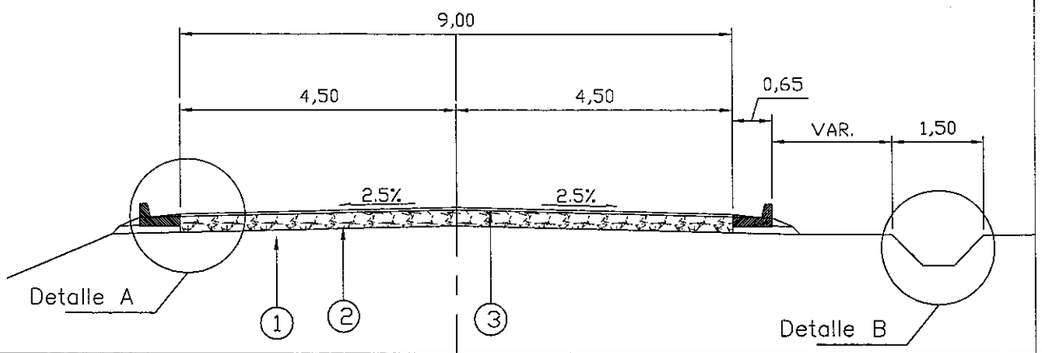

PROGRESIVA 0+100 A 0+200
PROGRESIVA 0+340 A 0+472,75
PROGRESIVA 0+657 A 0+763
PROGRESIVA 1+100 A 1+240

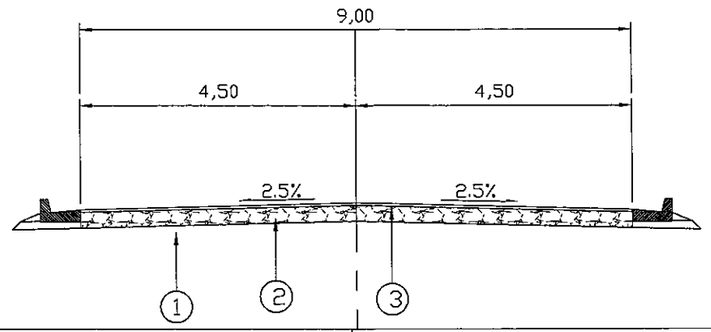

Folio N° 08

Detalle A

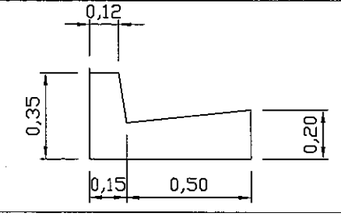

Esc.:1/25

Detalle B

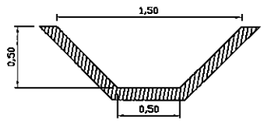

Esc.:1/50

PROGRESIVA 0+472,75 A 0+657

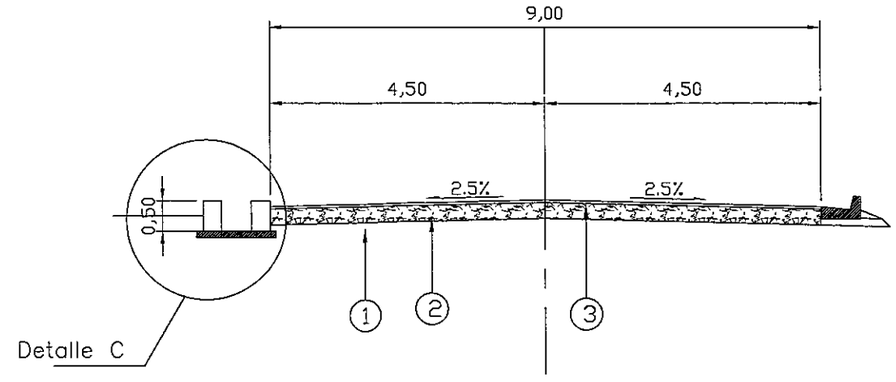

Detalle C

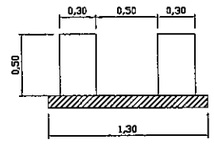

Esc.:1/50

Detalle D

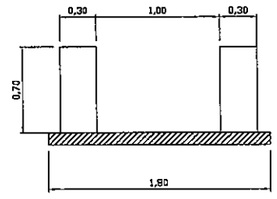

Esc.:1/50

PROGRESIVA 0+775 A 0+818

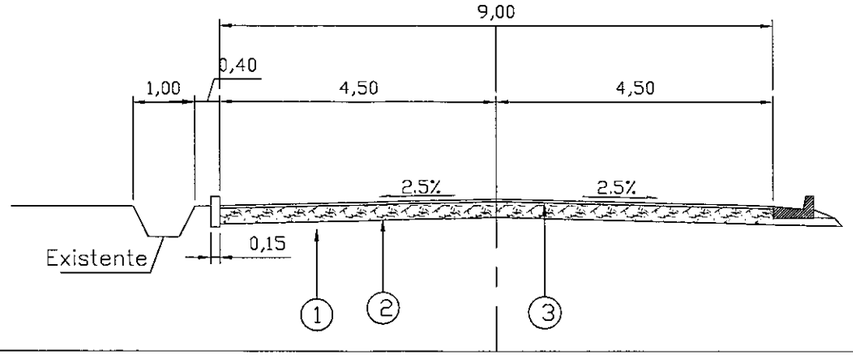

PROGRESIVA 0+818 A 1+004

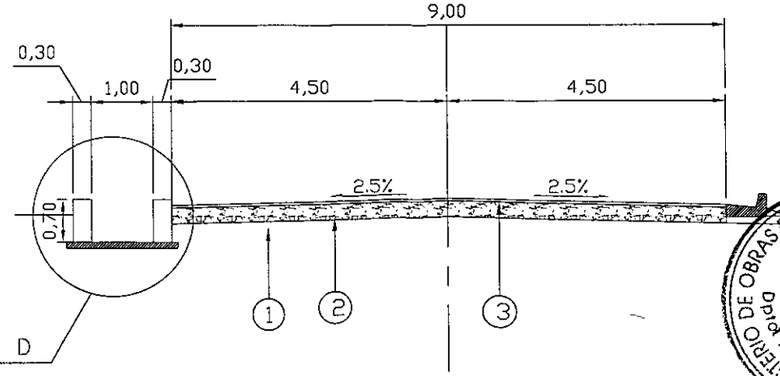

MINISTERIO DE OBRAS PUBLICAS Y COMUNICACIONES
D.G.V.
Dpto. Planificación y Proyectos

REPUBLICA DEL PARAGUAY
MINISTERIO DE OBRAS PUBLICAS Y COMUNICACIONES
GABINETE DEL VICE MINISTRO DE OBRAS PUBLICAS Y COMUNICACIONES
DIRECCION DE VIALIDAD

MEJORAMIENTO URBANO

CIUDAD DE ESCOBAR

DETALLE ALCANTARILLA CELULAR
TRAVESIA URBANA – CIUDAD DE ESCOBAR

FECHA :
REV APROB:
LAMINA N° 07

DIRECCION DE VIALIDAD – M.O.P.C.

Folio N° 09

ALCANTARILLAS CELULARES

SECCIÓN DOBLE 1.00 x 0.80 m

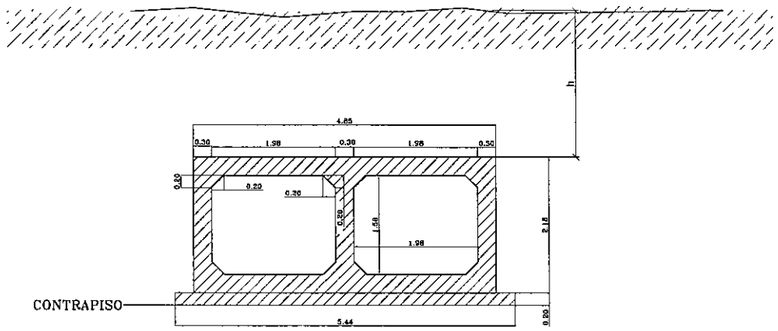

TABLA DE CANTIDADES DE MATERIALES PARA LA ALCANTARILLA		
Sección L=100X80		0<h<100
fs> Mpa		0.10
ITEM	UNID.	TOTAL
CONTRAPISO	m3	0.275
ENCOFRADO	m3	3.75
HORMIGÓN	m3	1.135
REVESTIMIENTO	m3	0.25

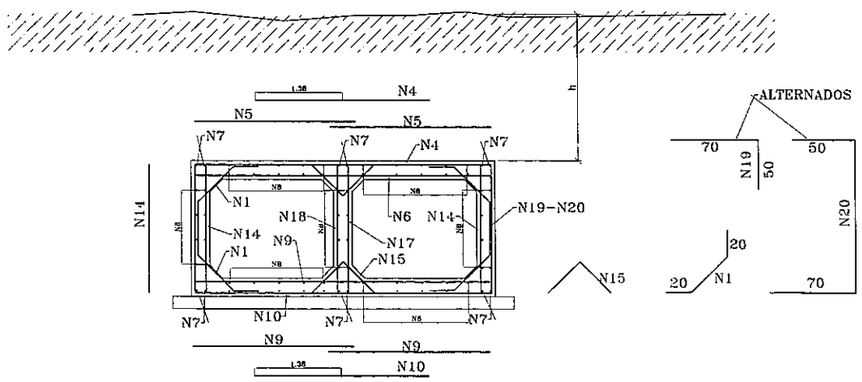

ARMADURAS POR METRO DE GALERÍA (DOBLE)				
0 ≤ h ≤ 100				
fs ≥1.3 kg/m²				
N°	ø	C	LONG.	SEP.
1	6	20	80	c/20
2	-	-	-	-
3	-	-	-	-
4	12	8	140	c/12
5	10	17	130	c/12
6	-	-	-	-
7	10	12	CORR.	-
8	6	58	CORR.	c/20
9	10	13	130	c/15
10	10	5	140	c/20
11	-	-	-	-
12	-	-	-	-
13	-	-	-	-
14	6	13	104	c/15
15	6	10	90	c/20
16	-	-	-	-
17	6	10	104	c/20
18	10	20	CORR.	c/18
19	10	10	120	c/20
20	10	10	224	c/20

MINISTERIO DE OBRAS PUBLICAS Y COMUNICACIONES
D.G.V.
Dpto. Planificación y Proyectos

REPUBLICA DEL PARAGUAY
MINISTERIO DE OBRAS PUBLICAS Y COMUNICACIONES
GABINETE DEL VICE MINISTRO DE OBRAS PUBLICAS Y COMUNICACIONES
DIRECCION DE VIALIDAD

Folio N° 10 Dic 2

MEJORAMIENTO URBANO

CIUDAD DE ESCOBAR

DETALLE OBRAS DE DRENAJES
TRAVESIA URBANA – CIUDAD DE ESCOBAR

FECHA :		LAMINA N°
REV:	APROB:	08

DIRECCION DE VIALIDAD – M.O.P.C.

DETALLES OBRAS DE DRENAJE

CANAL DE DESAGÜE - TIPO 1

ESC:1/20

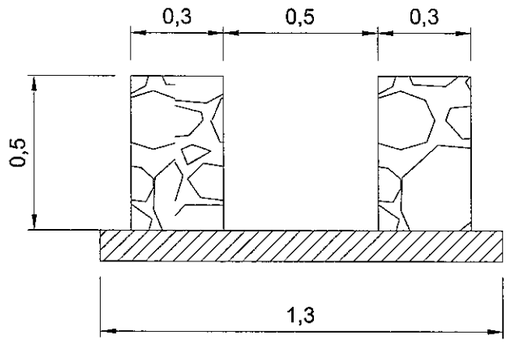

CUNETA REVESTIDA DE Hº TIPO A

ESC:1/20

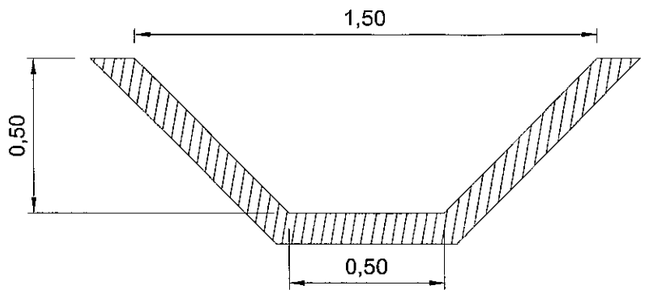

BADEN

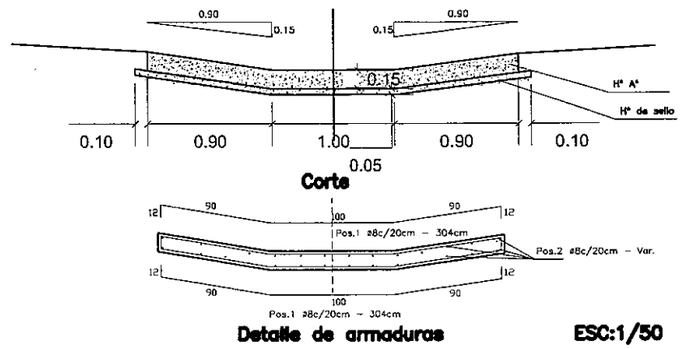

Detalle de armaduras **ESC:1/50**

CANAL DE DESAGÜE - TIPO 2

ESC:1/20

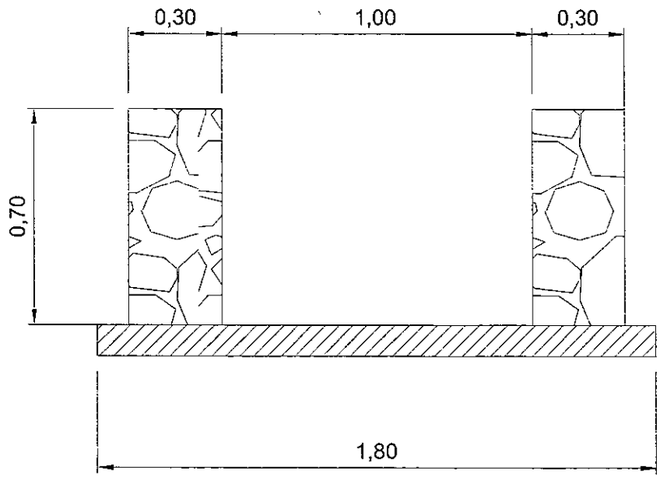

CORDON CUNETA DE Hº

ESC:1/20

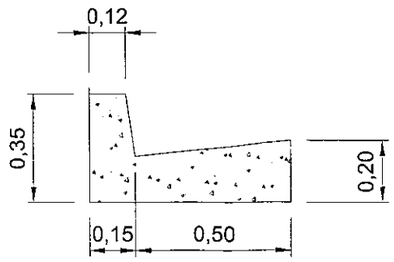

DETALLE ACCESO A PROPIEDADES – CUNETA REVESTIDA DE Hº

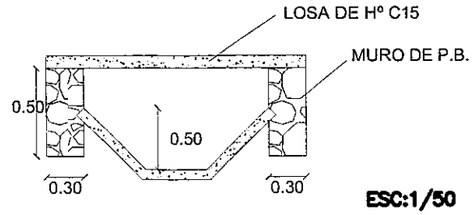

ESC:1/50

MINISTERIO DE OBRAS PUBLICAS Y COMUNICACIONES
D.G.V.
Dpto. Planificación y Proyecto

CIUDAD DE SAPUCAI
MEJORAMIENTO URBANO

MINISTERIO DE OBRAS PUBLICAS Y COMUNICACIONES
C.G.V.
Dpto. Planificación y Proyectos

Folio Nº
OCDE

REPUBLICA DEL PARAGUAY
MINISTERIO DE OBRAS PUBLICAS Y COMUNICACIONES
GABINETE DEL VICE MINISTRO DE OBRAS PUBLICAS Y COMUNICACIONES
DIRECCION DE VIALIDAD

MEJORAMIENTO URBANO

CIUDAD DE SAPUCAI

PLANIMETRIA ZONA DE INFLUENCIA
TRAVESIA URBANA – CIUDAD DE SAPUCAI

FECHA :		LAMINA N°
REV:	APROB:	01

DIRECCION DE VIALIDAD – M.O.P.C.

Folio N° 22 Doc4

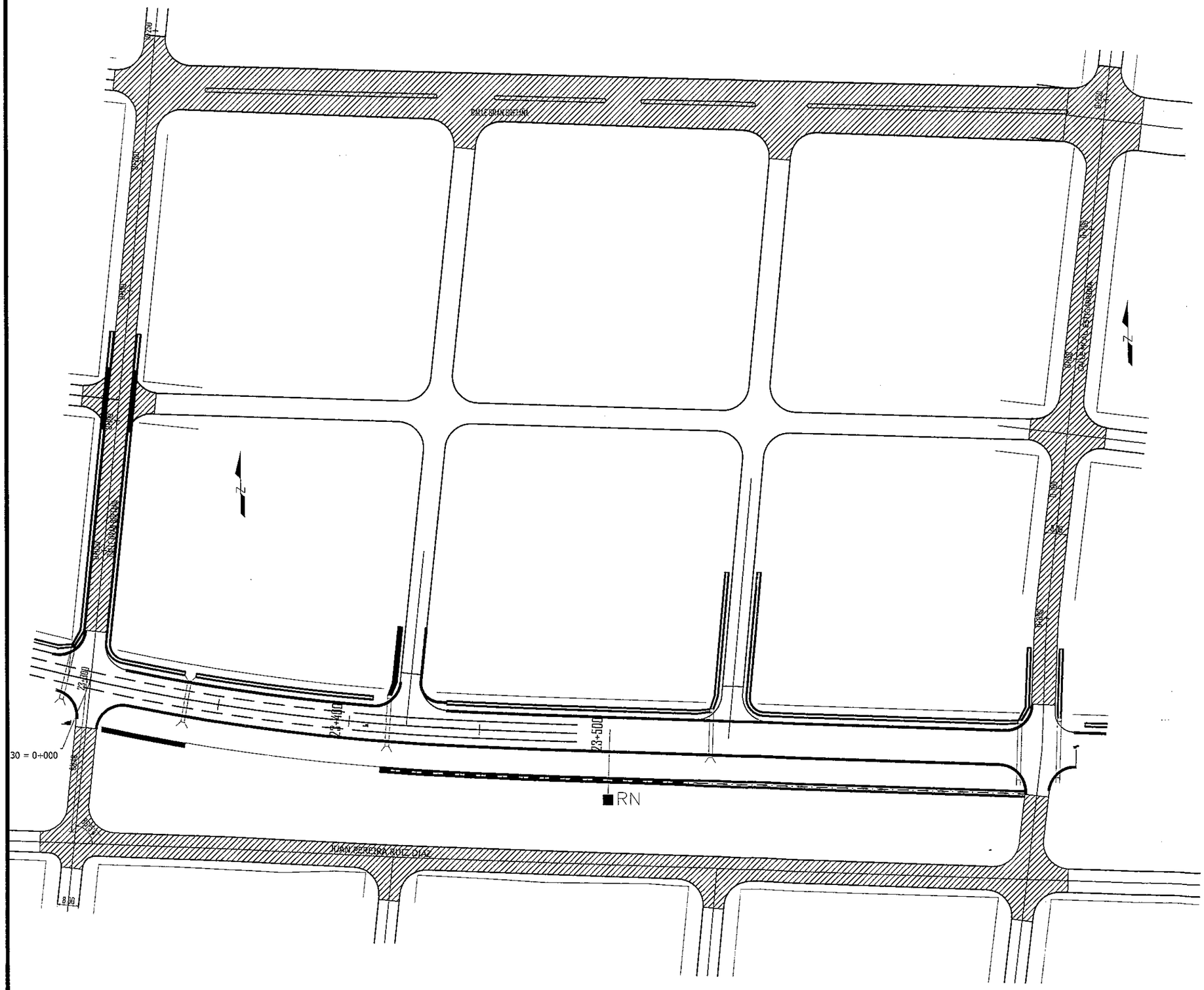

MINISTERIO DE OBRAS PUBLICAS Y COMUNICACIONES
D.G.V.
Dpto. Planificación y Proyectos
REPUBLICA DEL PARAGUAY

REPUBLICA DEL PARAGUAY
MINISTERIO DE OBRAS PUBLICAS Y COMUNICACIONES
GABINETE DEL VICE MINISTRO DE OBRAS PUBLICAS Y COMUNICACIONES
DIRECCION DE VIALIDAD

MEJORAMIENTO URBANO

CIUDAD DE SAPUCAI

CALLE GRAN BRETAÑA II
TRAVESIA URBANA – CIUDAD DE SAPUCAI

FECHA :
REV: APROB:
LAMINA Nº 02

DIRECCION DE VIALIDAD – M.O.P.C.

CALLE 23+300,30 (LI)

ESC. H=1/750 V= 1/75

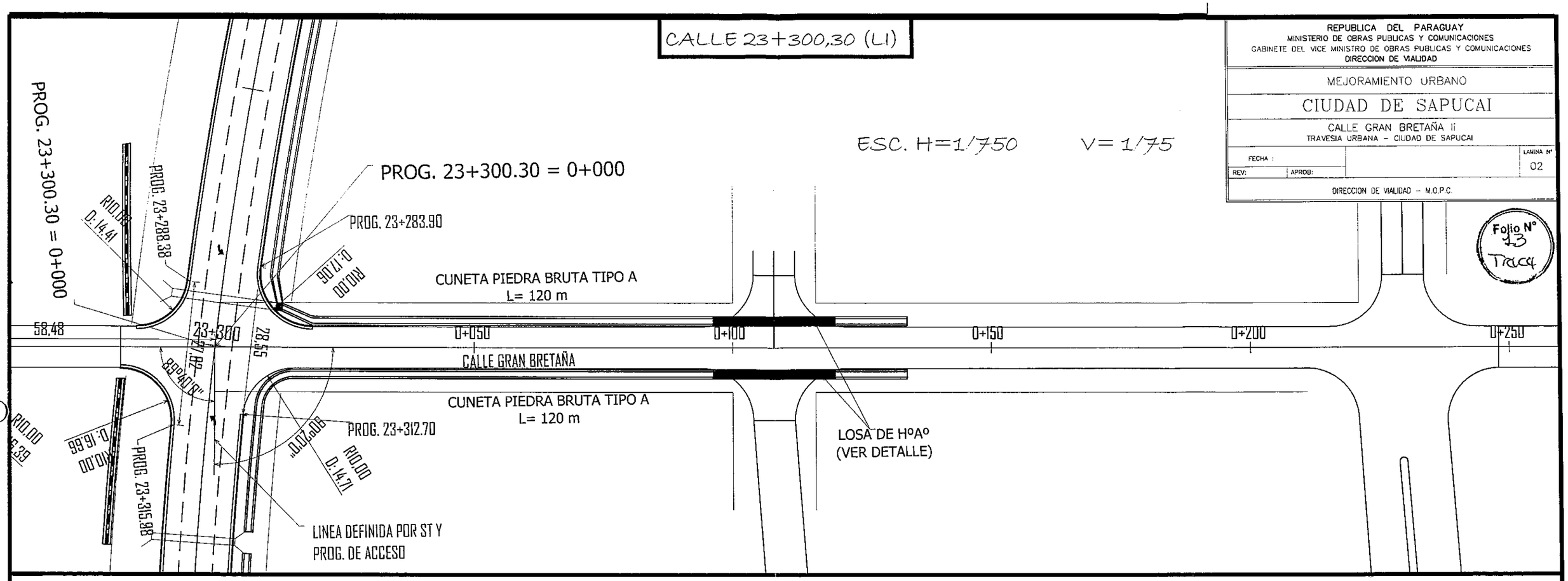

Folio Nº 13 Trucy

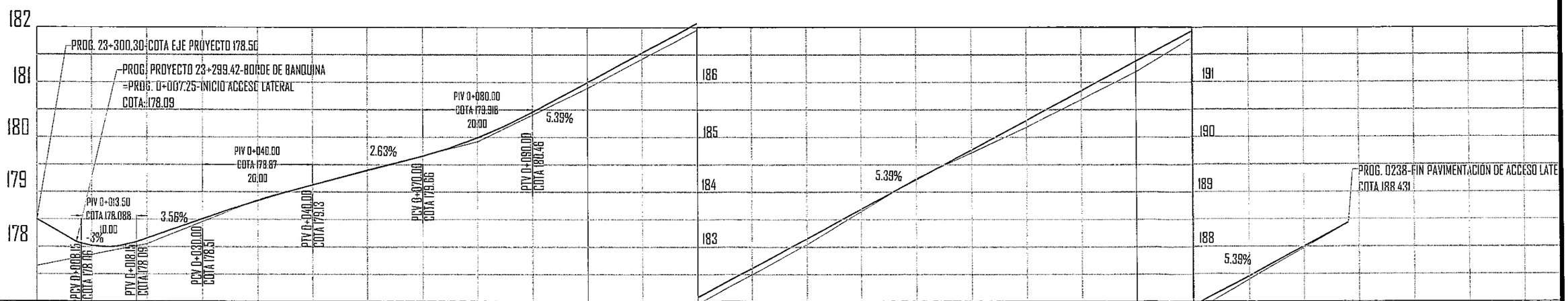

PROGRESIVA	COTAS DE RASANTE	COTAS DE TERRENO
0+000	178.50	177.65
0+010	178.02	
0+020	178.15	178.05
0+030	178.51	
0+040	178.84	178.87
0+050	179.13	
0+060	179.13	179.41
0+070	179.66	
0+080	179.99	179.92
0+090	180.46	
0+100	181.00	180.90
0+110	181.53	
0+120	182.07	181.95
0+130	182.61	
0+140	183.15	183.05
0+150	183.69	
0+160	184.23	184.26
0+170	184.77	
0+180	185.31	185.18
0+190	185.84	
0+200	186.38	186.19
0+210	186.92	
0+220	187.46	187.41
0+230	188.00	
0+238	188.43	188.43

MINISTERIO DE OBRAS PUBLICAS Y COMUNICACIONES
D.G.V.
Dpto. Planificación y Proyectos

REPUBLICA DEL PARAGUAY
MINISTERIO DE OBRAS PUBLICAS Y COMUNICACIONES
GABINETE DEL VICE MINISTRO DE OBRAS PUBLICAS Y COMUNICACIONES
DIRECCION DE VIALIDAD

MEJORAMIENTO URBANO

CIUDAD DE SAPUCAI

CALLE GRAN BRETAÑA LD
TRAVESIA URBANA – CIUDAD DE SAPUCAI

FECHA :		LAMINA N°
REV:	APROB:	03

DIRECCION DE VIALIDAD – M.O.P.C.

Folio N° 34 catorce

CALLE 23+300,30 (LD)

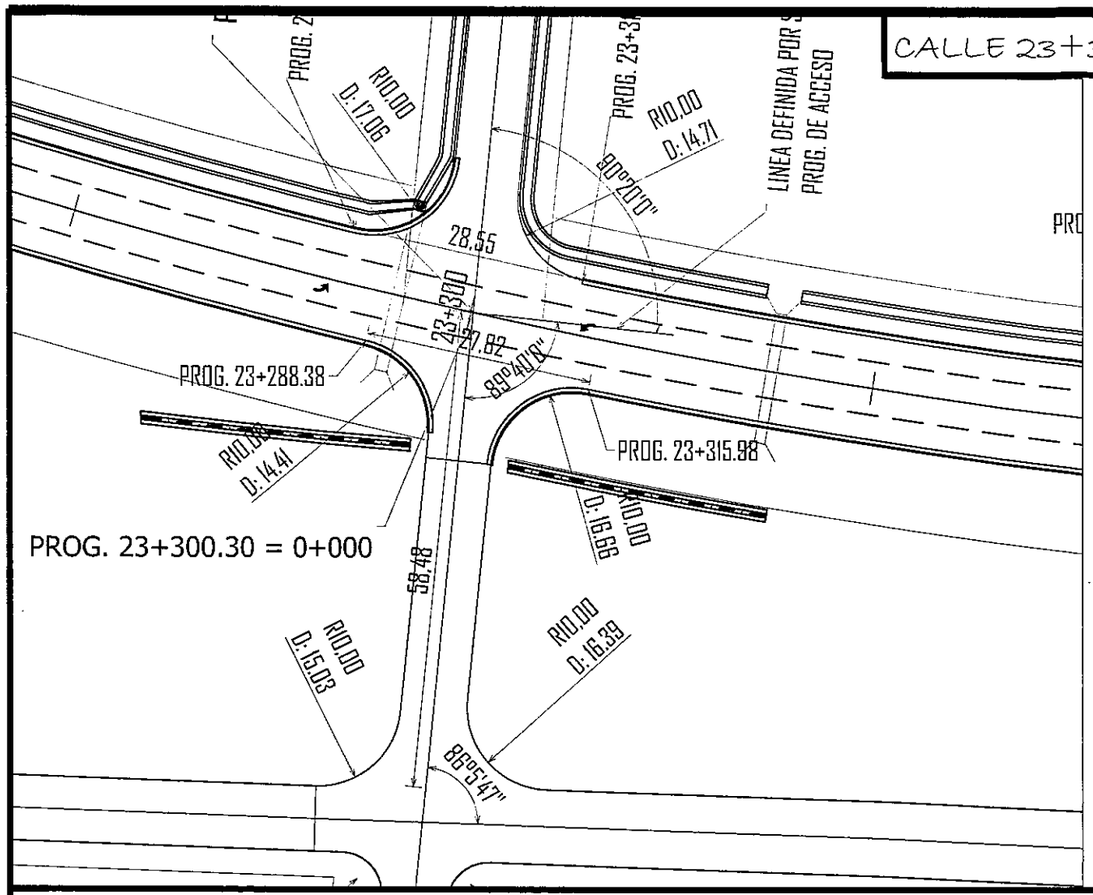

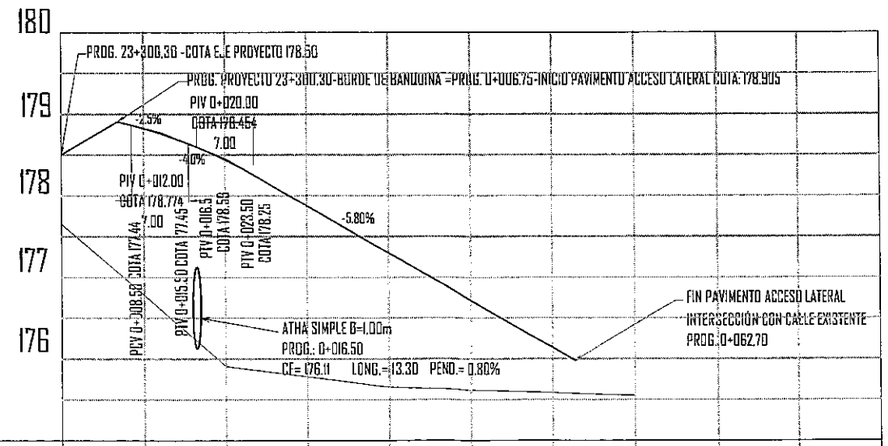

PROGRESIVA	0+000	0+010	0+020	0+030	0+040	0+050	0+060	0+070	0+080	0+090	0+100
COTAS DE RASANTE	178.50	178.82	178.44	177.87	177.29	176.71	176.13	175.55			
COTAS DE TERRENO	177.65		175.91		175.65		175.58				

ESC. H=1/750 V= 1/75

MINISTERIO DE OBRAS PUBLICAS Y COMUNICACIONES
D.G.V.
Dpto. Planificación y Proyectos

REPUBLICA DEL PARAGUAY
MINISTERIO DE OBRAS PUBLICAS Y COMUNICACIONES
GABINETE DEL VICE MINISTRO DE OBRAS PUBLICAS Y COMUNICACIONES
DIRECCION DE VIALIDAD

MEJORAMIENTO URBANO

CIUDAD DE SAPUCAI

CALLE Mcal. ESTIGARRIBIA LI
TRAVESIA URBANA – CIUDAD DE SAPUCAI

FECHA :
REV: APROB:
LAMINA Nº 04

DIRECCION DE VIALIDAD – M.O.P.C.

Folio Nº 35

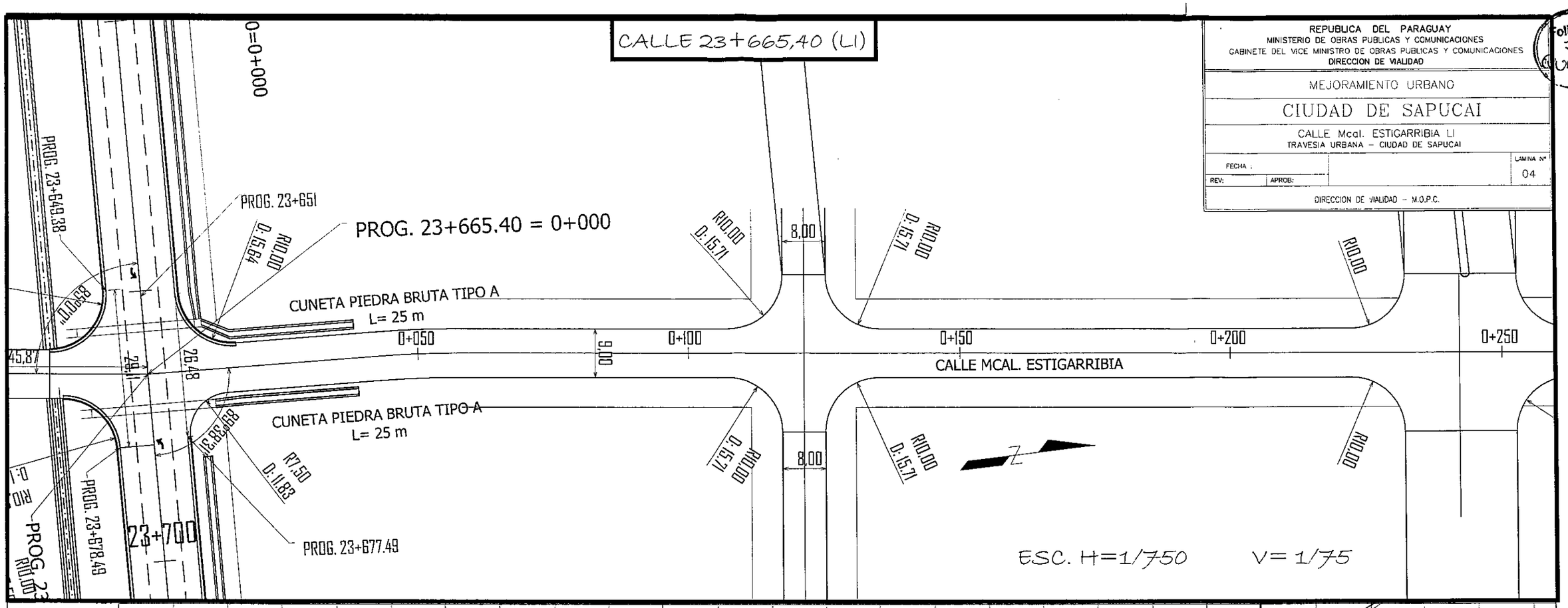

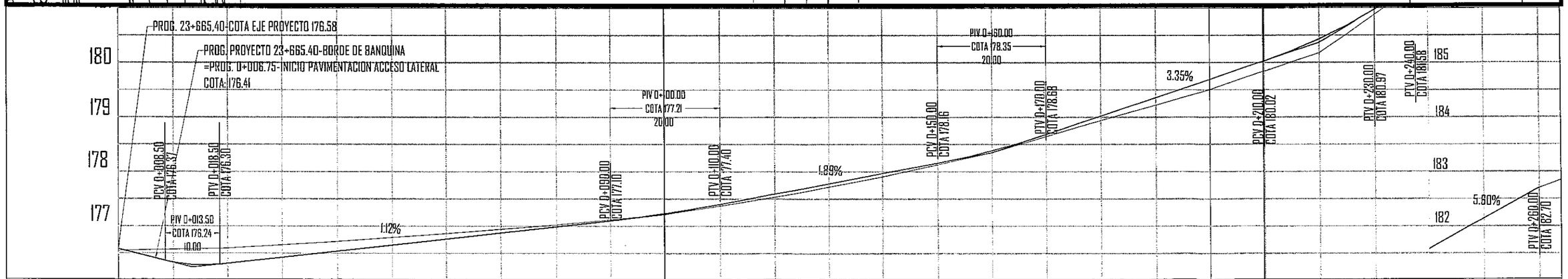

PROGRESIVA	COTAS DE RASANTE	COTAS DE TERRENO
0+000	178.58	176.55
0+010	176.33	
0+020	176.31	176.59
0+030	176.43	
0+040	176.54	176.72
0+050	176.65	
0+060	176.76	176.86
0+070	176.87	
0+080	176.99	177.02
0+090	177.10	
0+100	177.23	177.21
0+110	177.40	
0+120	177.59	177.53
0+130	177.78	
0+140	177.97	177.90
0+150	178.16	
0+160	178.38	178.35
0+170	178.68	
0+180	179.02	178.94
0+190	179.35	
0+200	179.69	179.50
0+210	180.02	
0+220	180.43	180.17
0+230	180.97	
0+240	180.43	181.58
0+250	180.68	
0+260	180.97	182.70

MINISTERIO DE OBRAS PUBLICAS Y COMUNICACIONES
D.G.V.
Dpto. Planificación y Proyecto

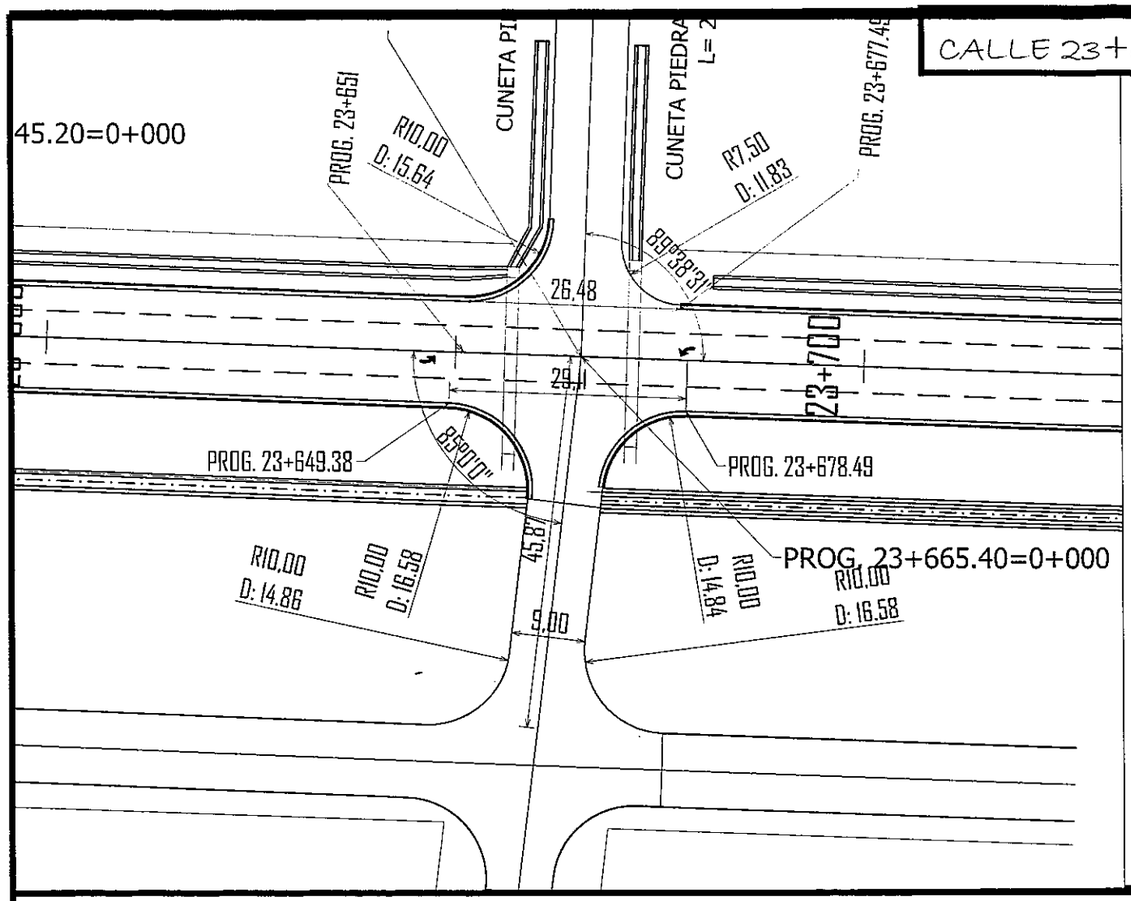

REPUBLICA DEL PARAGUAY
MINISTERIO DE OBRAS PUBLICAS Y COMUNICACIONES
GABINETE DEL VICE MINISTRO DE OBRAS PUBLICAS Y COMUNICACIONES
DIRECCION DE VIALIDAD

MEJORAMIENTO URBANO

CIUDAD DE SAPUCAI

CALLE Mcal. ESTIGARRIBIA LD
TRAVESIA URBANA – CIUDAD DE SAPUCAI

FECHA :		LAMINA N°
REV:	APROB:	05

DIRECCION DE VIALIDAD – M.O.P.C.

Folio N° 26 Diucisay

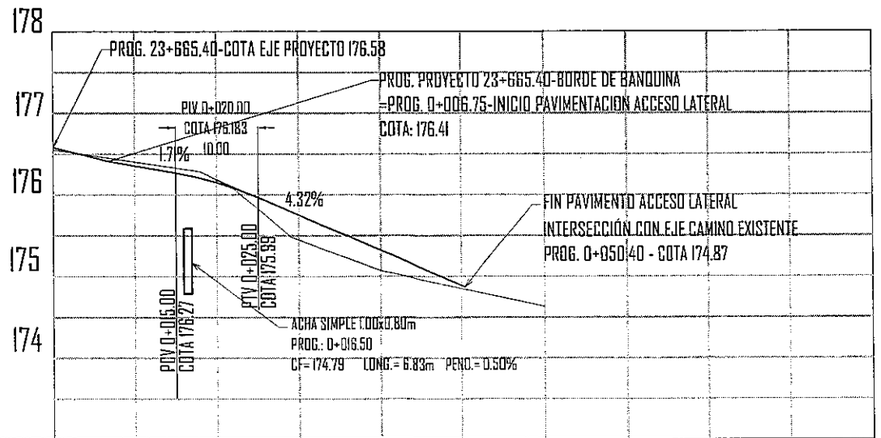

PROGRESIVA	0+000	0+010	0+020	0+030	0+040	0+050	0+060	0+070	0+080	0+090	0+100
COTAS DE RASANTE	176.580	176.354	176.150	175.751	175.319	174.887					
COTAS DE TERRENO	176.550		176.183	175.482	175.068		174.630				

MINISTERIO DE OBRAS PUBLICAS Y COMUNICACIONES
D.G.V.
Dpto. Planificación y Proyecto

ESC. H=1/750 V= 1/75

REPUBLICA DEL PARAGUAY
MINISTERIO DE OBRAS PUBLICAS Y COMUNICACIONES
GABINETE DEL VICE MINISTRO DE OBRAS PUBLICAS Y COMUNICACIONES
DIRECCION DE VIALIDAD

MEJORAMIENTO URBANO

CIUDAD DE SAPUCAI

CALLE R. VILLALBA
TRAVESIA URBANA – CIUDAD DE SAPUCAI

FECHA :
REV: APROB:
LAMINA N° 06

DIRECCION DE VIALIDAD – M.O.P.C.

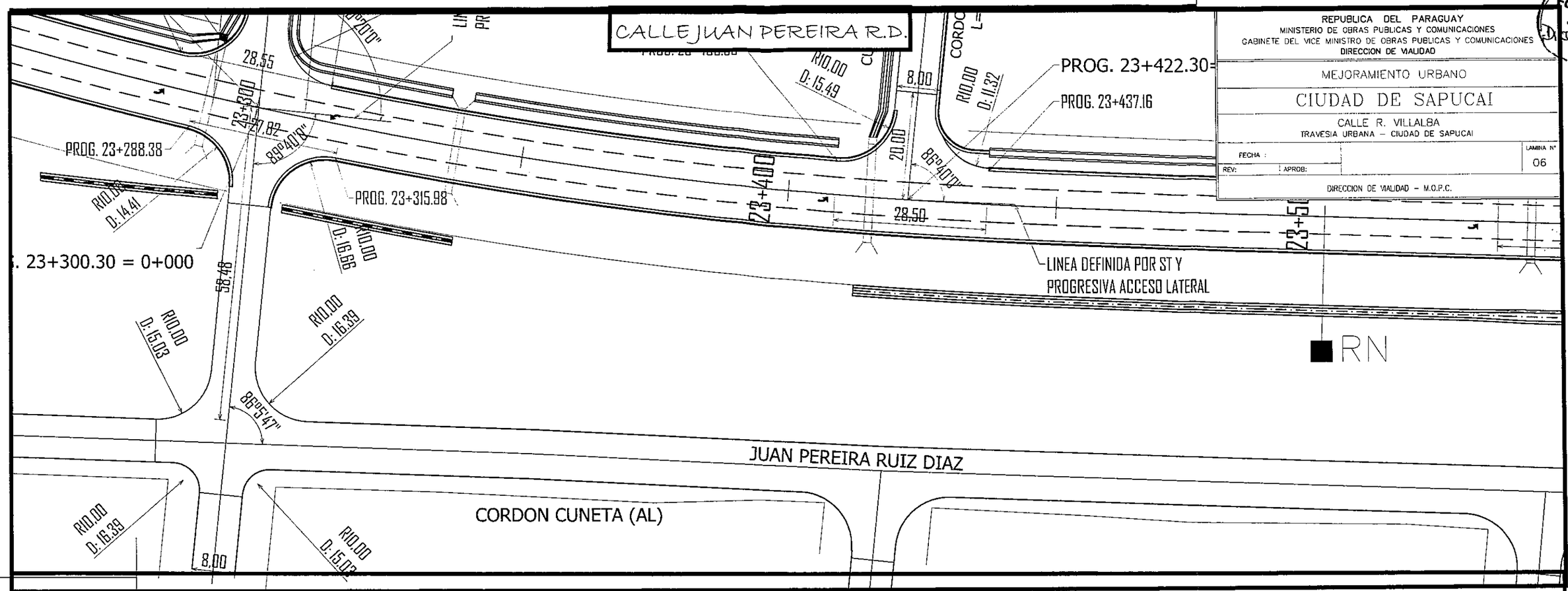

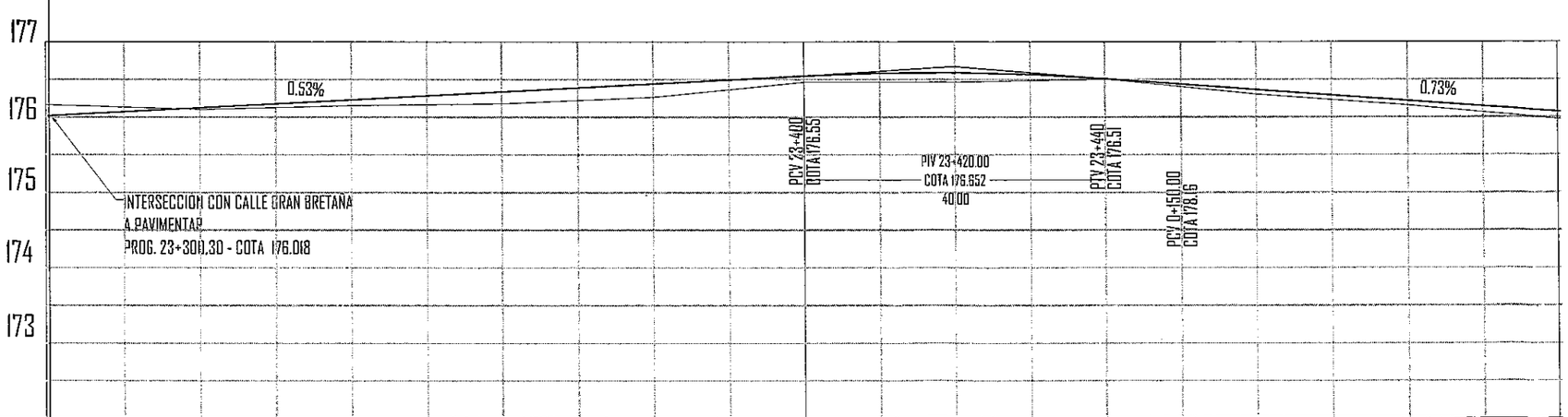

PROGRESIVA	23+300	23+310	23+320	23+330	23+340	23+350	23+360	23+370	23+380	23+390	23+400	23+410	23+420	23+430	23+440	23+450	23+460	23+470	23+480	23+490	23+500
COTAS DE RASANTE	176.02	176.07	176.12	176.18	176.23	176.28	176.33	176.39	176.44	176.49	176.55	176.58	176.59	176.56	176.51	176.43	176.36	176.29	176.21	176.14	176.07
COTAS DE TERRENO	176.16		176.10		176.15		176.18		176.26		176.46			176.46		176.50		176.30		176.16		175.97

ESC. H=1/750

1/75

MINISTERIO DE OBRAS PUBLICAS Y COMUNICACIONES
D.G.V.
Dpto. Planificación y Proyectos

REPUBLICA DEL PARAGUAY
MINISTERIO DE OBRAS PUBLICAS Y COMUNICACIONES
GABINETE DEL VICE MINISTRO DE OBRAS PUBLICAS Y COMUNICACIONES
DIRECCION DE VIALIDAD

MEJORAMIENTO URBANO

CIUDAD DE SAPUCAI

CALLE R. VILLALBA
TRAVESIA URBANA - CIUDAD DE SAPUCAI

FECHA :		LAMINA N°
REV:	APROB:	07

DIRECCION DE VIALIDAD - M.O.P.C.

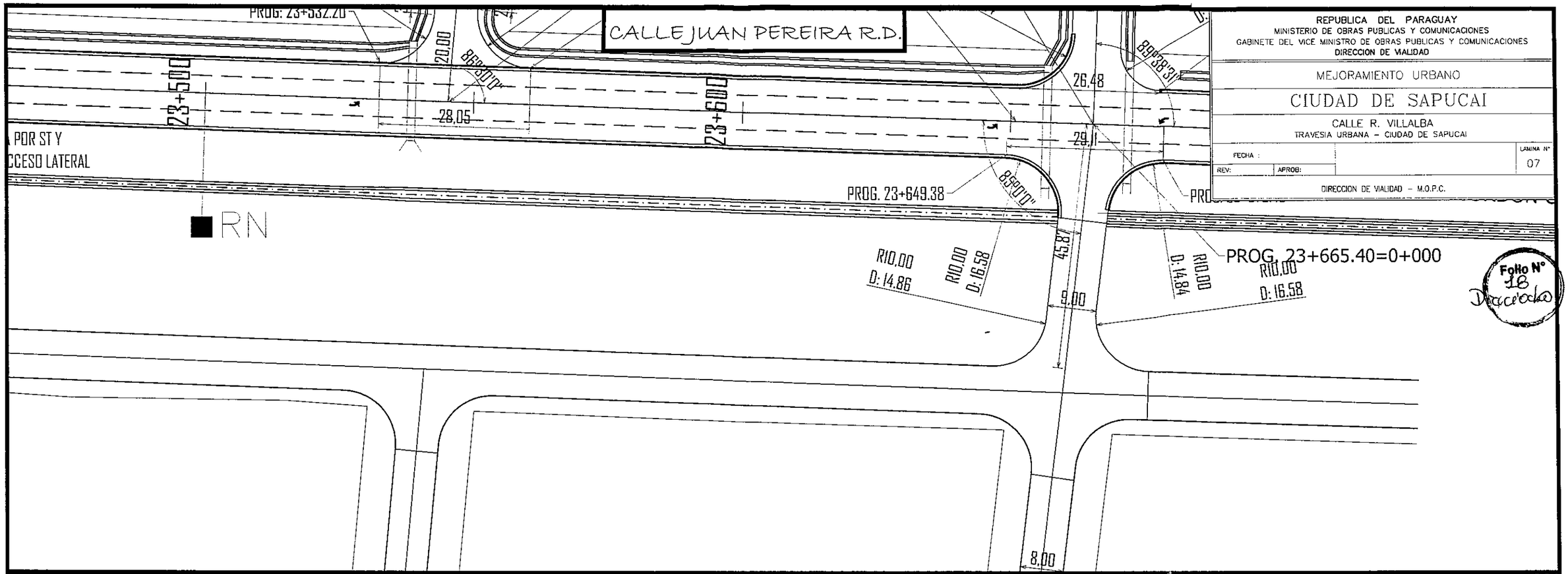

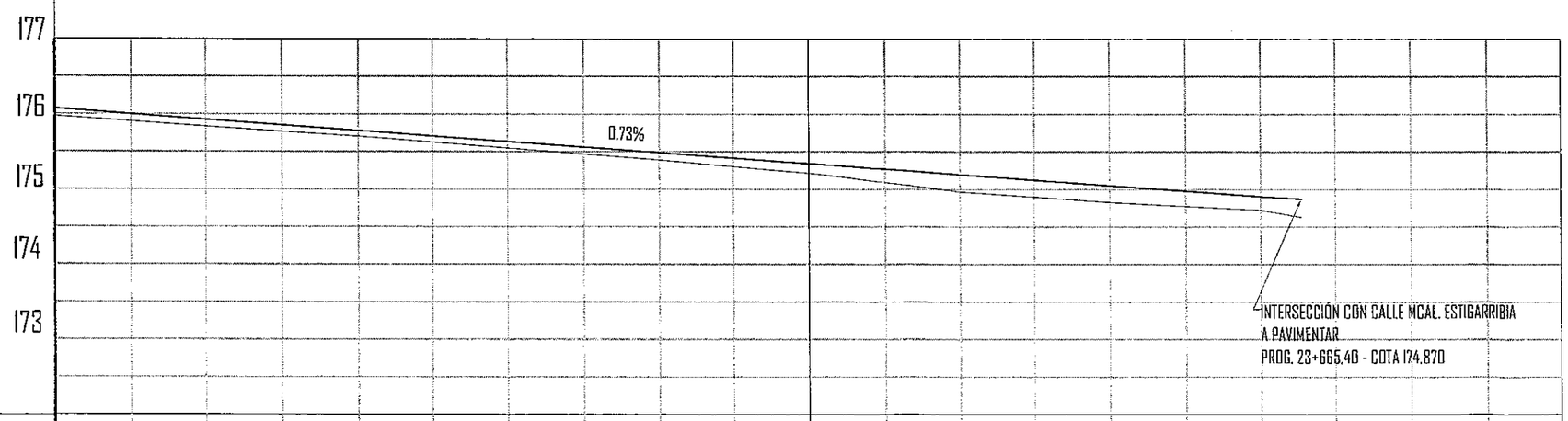

PROGRESIVA	23+510	23+520	23+530	23+540	23+550	23+560	23+570	23+580	23+590	23+600	23+610	23+620	23+630	23+640	23+650	23+660	23+665
COTAS DE RASANTE	176.00	175.92	175.85	175.78	175.70	175.63	175.56	175.48	175.41	175.34	175.27	175.19	175.12	175.05	174.97	174.90	
COTAS DE TERRENO		175.83			175.70		175.55		175.39		175.21		174.96		174.82		174.72

Folio N° 16 Decreto

MINISTERIO DE OBRAS PUBLICAS Y COMUNICACIONES
D.G.V.
Dpto. Planificación y Proyectos

ESC. H=1/750 V= 1/75

CIUDAD DE CABALLERO
MEJORAMIENTO URBANO

MINISTERIO DE OBRAS PUBLICAS Y COMUNICACIONES
D.G.V.
Planificación y Proyectos
REPUBLICA DEL PARAGUAY

Folio Nº 39
Dcl. cinco cuatro

REPUBLICA DEL PARAGUAY
MINISTERIO DE OBRAS PUBLICAS Y COMUNICACIONES
GABINETE DEL VICE MINISTRO DE OBRAS PUBLICAS Y COMUNICACIONES
DIRECCION DE VIALIDAD

MEJORAMIENTO URBANO

CIUDAD DE BERNARDINO CABALLERO

PLANIALTIMETRIA

CALLE COLECTORA – CIUDAD DE CABALLERO

FECHA :		LAMINA N°
REV:	APROB:	01

DIRECCION DE VIALIDAD – M.O.P.C.

Folio N° 90 Valoka

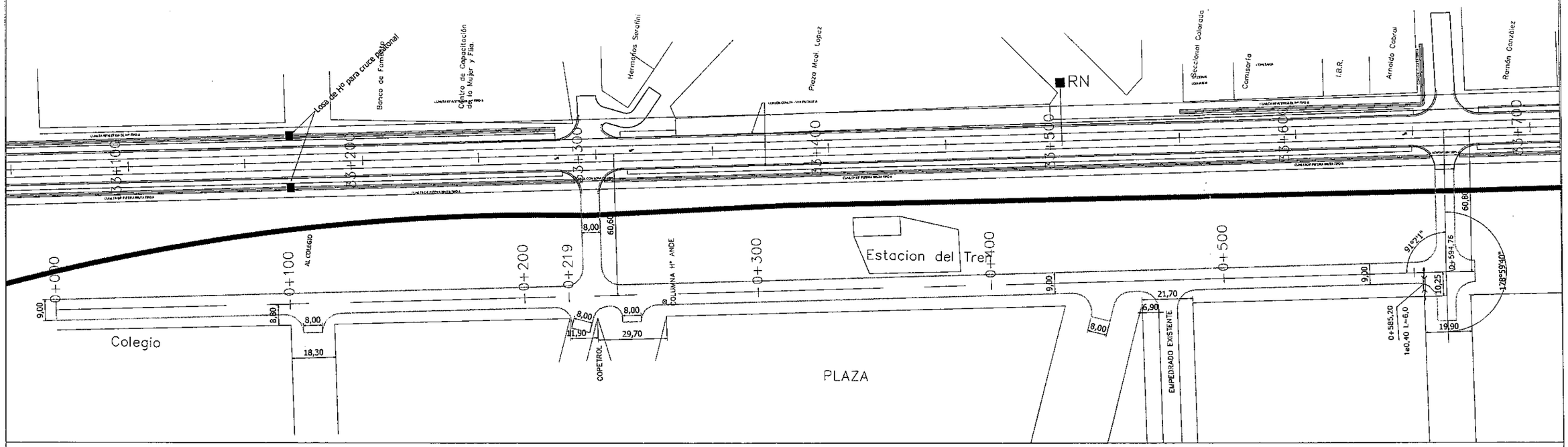

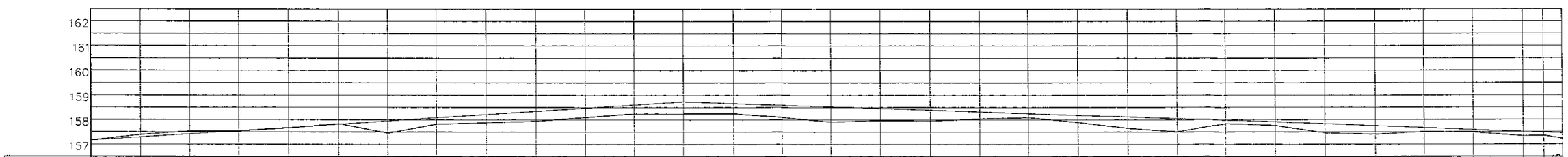

PROGRESIVA	COTAS DE RASANTE	COTAS TERRENO
0+000	157.16	157.16
0+020	157.29	157.39
0+040	157.42	157.54
0+060	157.55	157.53
0+080	157.68	157.66
0+100	157.81	157.84
0+120	157.95	157.45
0+140	158.08	157.82
0+160	158.21	157.88
0+180	158.34	157.94
0+200	158.47	158.10
0+220	158.60	158.24
0+240	158.73	158.24
0+260	158.66	158.25
0+280	158.59	158.10
0+300	158.53	157.91
0+320	158.46	157.97
0+340	158.39	157.95
0+360	158.32	158.04
0+380	158.25	158.09
0+400	158.18	157.89
0+420	158.12	157.65
0+440	158.05	157.51
0+460	157.98	157.84
0+480	157.91	157.76
0+500	157.83	157.46
0+520	157.75	157.41
0+540	157.67	157.51
0+560	157.59	157.4[illegible]
0+580	157.51	157.3[illegible]
0+588.2	157.48	157.[illegible]
0+594.76	157.45	157.[illegible]

MINISTERIO DE OBRAS PUBLICAS Y COMUNICACIONES
D.G. Dpto. Planificación

CIUDAD DE PARAGUARI

MEJORAMIENTO DEL ACCESO A LA CIUDAD HASTA LA RUTA 1 E INTERCONEXIÓN CON LA RUTA A PIRIBEBUY

MINISTERIO DE OBRAS PUBLICAS Y COMUNICACIONES
D.G.V.
Licitaciones y Proyectos

Folio Nº 90
Administración

REPUBLICA DEL PARAGUAY
MINISTERIO DE OBRAS PUBLICAS Y COMUNICACIONES
GABINETE DEL VICE MINISTRO DE OBRAS PUBLICAS Y COMUNICACIONES
DIRECCION DE VIALIDAD

MEJORAMIENTO URBANO

CIUDAD DE PARAGUARI

NTERSECCION RUTA PARAGUARI–TEBICUARY

FECHA :
REV:
APROB:
LAMINA N°

DIRECCION DE VIALIDAD – M.O.P.C.

Folio N° 27

ESCALA GRAFICA

HORIZONTAL 20 0 20 40 60 120 180 200

VERTICAL 2 0 2 4 8 12 16 20

INTERSECCIÓN 3+600

LADO IZQUIERDO				PROGRESIVA	LADO DERECHO			
Σ	BANQUINA	CALZADA NORMAL	SOBREANCHO ADICIONAL		SOBREANCHO ADICIONAL	CALZADA NORMAL	BANQUINA	Σ
5.75	2.50	3.25	-	3+400.00	-	3.85	2.50	6.35
5.75	2.50	3.25	-	3+409.23	-	3.85	2.50	6.35
5.75	2.50	3.25	-	3+420.00	0.17	3.85	2.50	6.52
5.75	2.50	3.25	-	3+440.00	0.50	3.85	2.50	6.85
5.95	2.50	3.45	-	3+460.00	0.84	3.85	2.50	7.19
6.23	2.50	3.45	0.28	3+480.00	1.21	3.85	2.50	7.56
6.57	2.50	3.45	0.62	3+500.00	1.52	3.85	2.50	7.87
6.73	2.50	3.45	0.78	3+509.14	1.66	3.85	2.50	8.01
6.91	2.50	3.45	0.96	3+520.00	1.64	3.85	2.50	7.99
7.16	2.50	3.45	1.21	3+534.71	1.63	3.85	2.50	7.98
7.25	2.50	3.45	1.30	3+540.00	1.63	3.85	2.50	7.98
7.38	2.50	3.25	1.63	3+560.00	1.62	3.85	2.50	7.97
7.39	2.50	3.25	1.64	3+580.00	1.62	3.85	2.50	7.97

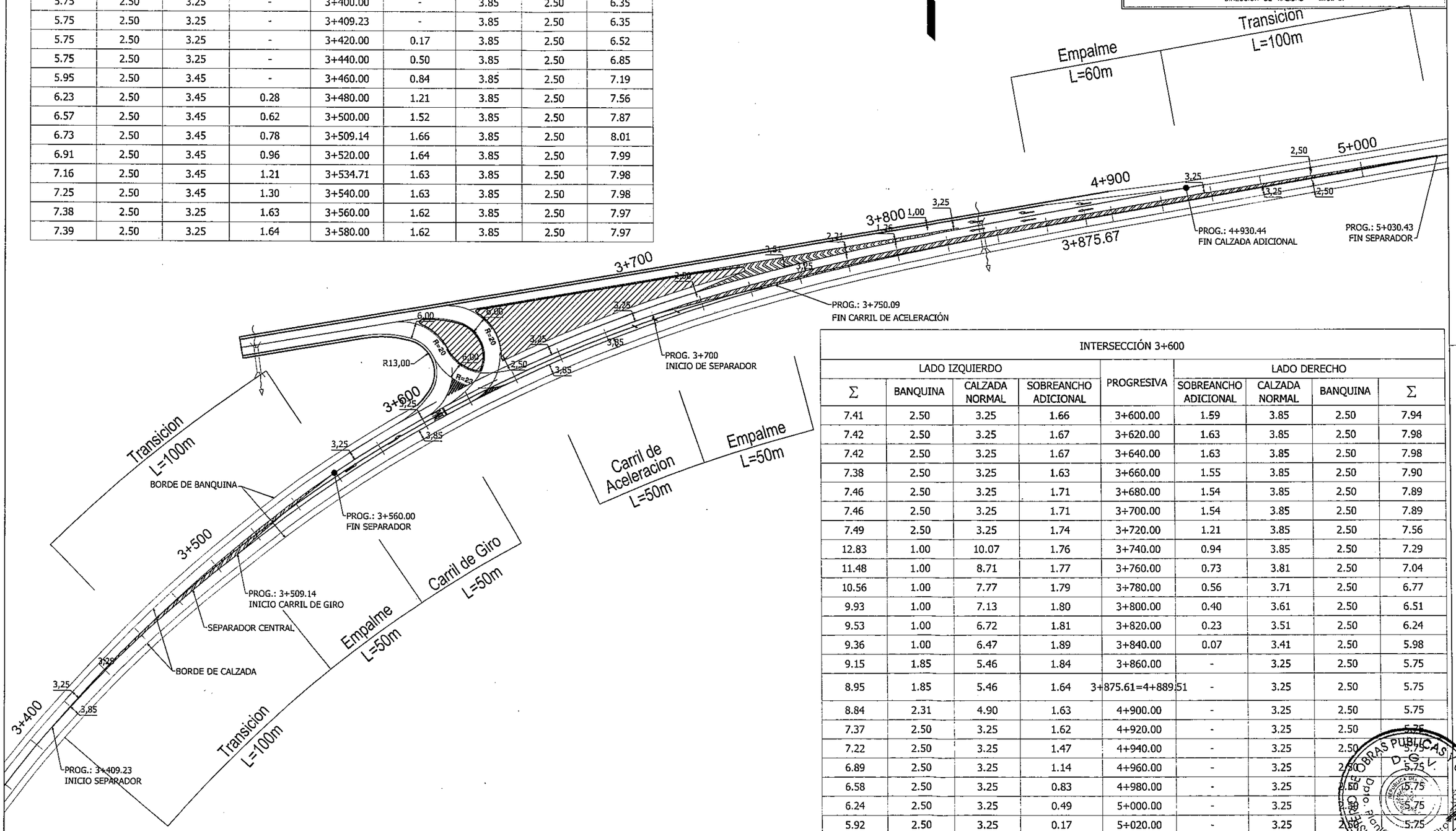

INTERSECCIÓN 3+600

LADO IZQUIERDO				PROGRESIVA	LADO DERECHO			
Σ	BANQUINA	CALZADA NORMAL	SOBREANCHO ADICIONAL		SOBREANCHO ADICIONAL	CALZADA NORMAL	BANQUINA	Σ
7.41	2.50	3.25	1.66	3+600.00	1.59	3.85	2.50	7.94
7.42	2.50	3.25	1.67	3+620.00	1.63	3.85	2.50	7.98
7.42	2.50	3.25	1.67	3+640.00	1.63	3.85	2.50	7.98
7.38	2.50	3.25	1.63	3+660.00	1.55	3.85	2.50	7.90
7.46	2.50	3.25	1.71	3+680.00	1.54	3.85	2.50	7.89
7.46	2.50	3.25	1.71	3+700.00	1.54	3.85	2.50	7.89
7.49	2.50	3.25	1.74	3+720.00	1.21	3.85	2.50	7.56
12.83	1.00	10.07	1.76	3+740.00	0.94	3.85	2.50	7.29
11.48	1.00	8.71	1.77	3+760.00	0.73	3.81	2.50	7.04
10.56	1.00	7.77	1.79	3+780.00	0.56	3.71	2.50	6.77
9.93	1.00	7.13	1.80	3+800.00	0.40	3.61	2.50	6.51
9.53	1.00	6.72	1.81	3+820.00	0.23	3.51	2.50	6.24
9.36	1.00	6.47	1.89	3+840.00	0.07	3.41	2.50	5.98
9.15	1.85	5.46	1.84	3+860.00	-	3.25	2.50	5.75
8.95	1.85	5.46	1.64	3+875.61=4+889.51	-	3.25	2.50	5.75
8.84	2.31	4.90	1.63	4+900.00	-	3.25	2.50	5.75
7.37	2.50	3.25	1.62	4+920.00	-	3.25	2.50	5.75
7.22	2.50	3.25	1.47	4+940.00	-	3.25	2.50	5.75
6.89	2.50	3.25	1.14	4+960.00	-	3.25	2.50	5.75
6.58	2.50	3.25	0.83	4+980.00	-	3.25	2.50	5.75
6.24	2.50	3.25	0.49	5+000.00	-	3.25	2.50	5.75
5.92	2.50	3.25	0.17	5+020.00	-	3.25	2.50	5.75
5.75	2.50	3.25	0.00	5+030.43	-	3.25	2.50	5.75

MINISTERIO DE OBRAS PUBLICAS Y COMUNICACIONES
D.G.V.
Dpto. Planificación

ESCALA GRAFICA

HORIZONTAL

VERTICAL

REPUBLICA DEL PARAGUAY
MINISTERIO DE OBRAS PUBLICAS Y COMUNICACIONES
GABINETE DEL VICE MINISTRO DE OBRAS PUBLICAS Y COMUNICACIONES
DIRECCION DE VIALIDAD

Folio N° 28 veintiocho

MEJORAMIENTO URBANO

CIUDAD DE PARAGUARI

NTERSECCION RUTA PARAGUARI–TEBICUARY

FECHA :		LAMINA N°
REV:	APROB:	

DIRECCION DE VIALIDAD – M.O.P.C.

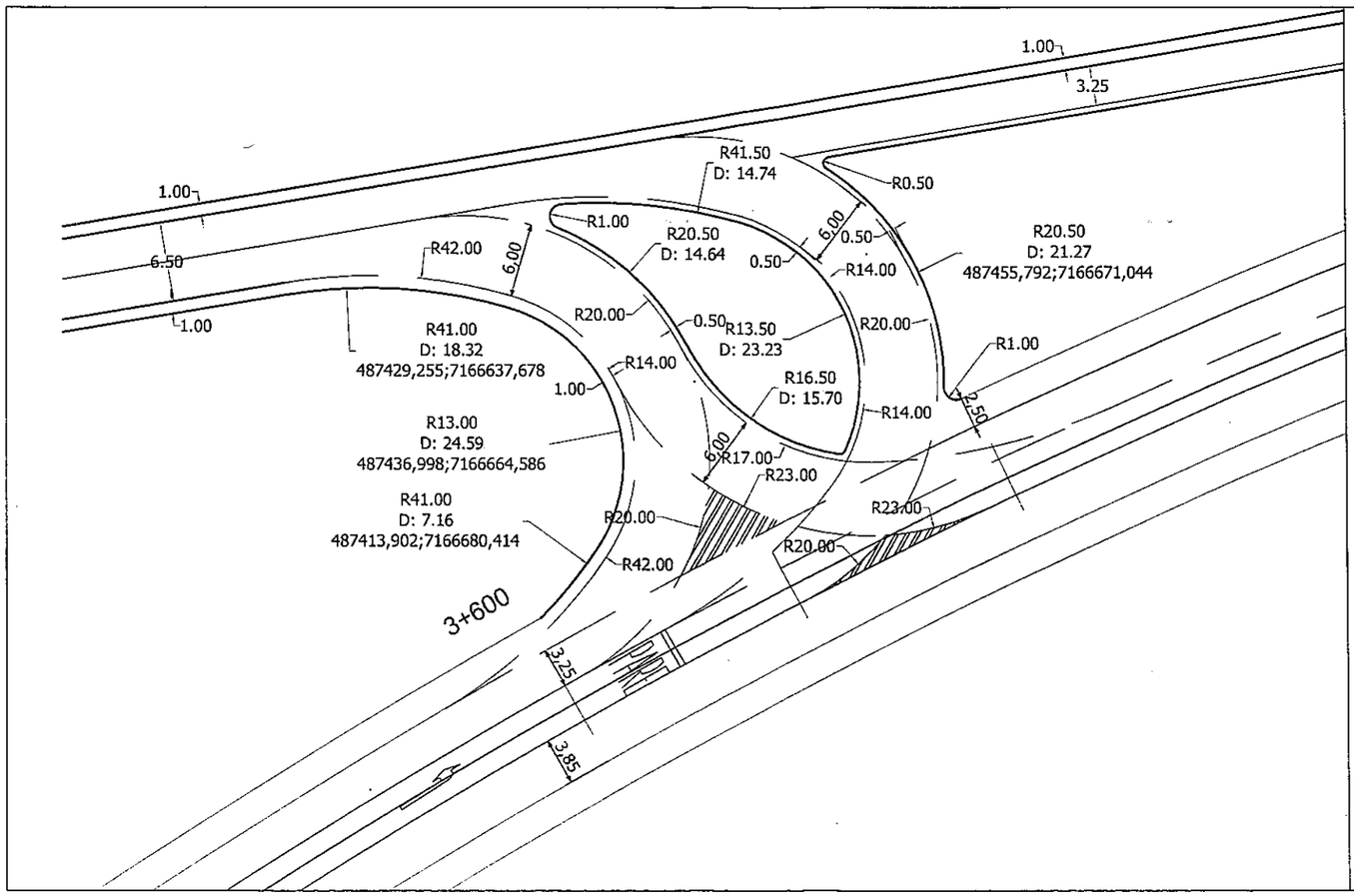

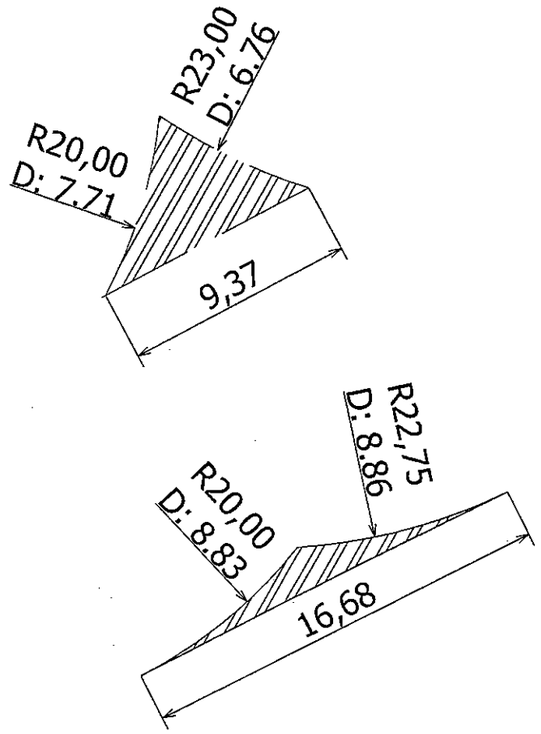

MINISTERIO DE OBRAS PUBLICAS Y COMUNICACIONES
D.G.V.
Dpto. Planificación y Proyectos

CIUDAD DE YBYTYMI
ACCESO

MINISTERIO DE OBRAS PUBLICAS Y COMUNICACIONES
D.G.
Dpto. Proyectos
Capacitación y Proyectos

Folio N°

REPUBLICA DEL PARAGUAY
MINISTERIO DE OBRAS PUBLICAS Y COMUNICACIONES
GABINETE DEL VICE MINISTRO DE OBRAS PUBLICAS Y COMUNICACIONES
DIRECCION DE VIALIDAD

Folio N° 22

MEJORAMIENTO URBANO

CIUDAD DE YBYTIMI

ACCESO YBYTIMI
INTERSECCION – CIUDAD DE YBYTIMI

FECHA :		LAMINA N°
REV:	APROB:	02

DIRECCION DE VIALIDAD – M.O.P.C.

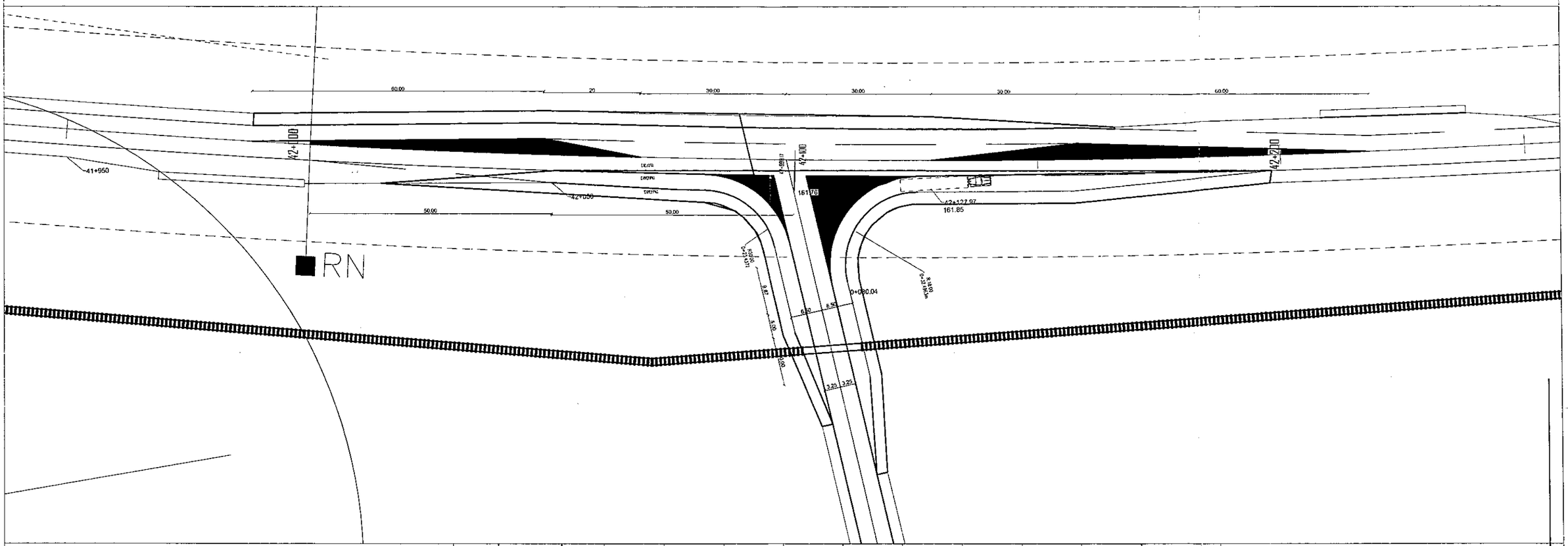

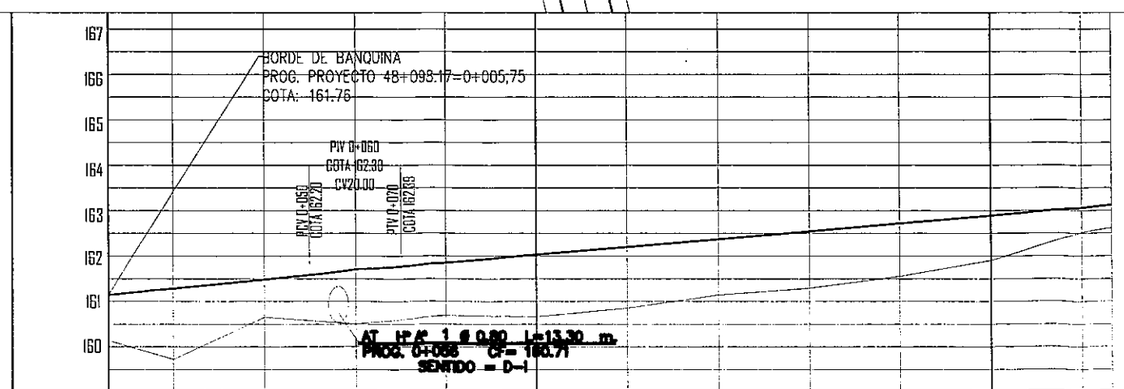

PROGRESIVA	0+005.75	0+020.00	0+040.00	0+060.00	0+080.00	0+100.00	0+120.00	0+140.00	0+160.00	0+180.00	0+200.00	0+220.00
COTAS DE RASANTE	161.76	161.90	162.10	162.32	162.47	162.65	162.82	162.99	163.16	163.34	163.51	163.68
COTAS DE TERRENO	160.75	160.34	161.27	161.12	161.31	161.28	161.47	161.76	161.91	162.17	162.52	163.14

MINISTERIO DE OBRAS PUBLICAS Y COMUNICACIONES
D.G.V.
Dpto. Planificación y Proyectos

REPUBLICA DEL PARAGUAY
MINISTERIO DE OBRAS PUBLICAS Y COMUNICACIONES
GABINETE DEL VICE MINISTRO DE OBRAS PUBLICAS Y COMUNICACIONES
DIRECCION DE VIALIDAD

MEJORAMIENTO URBANO

CIUDAD DE YBYTIMI

ACCESO YBYTIMI
TRAVESIA URBANA – CIUDAD DE YBYTIMI

FECHA :		LAMINA N°
REV:	APROB:	02

DIRECCION DE VIALIDAD – M.O.P.C.

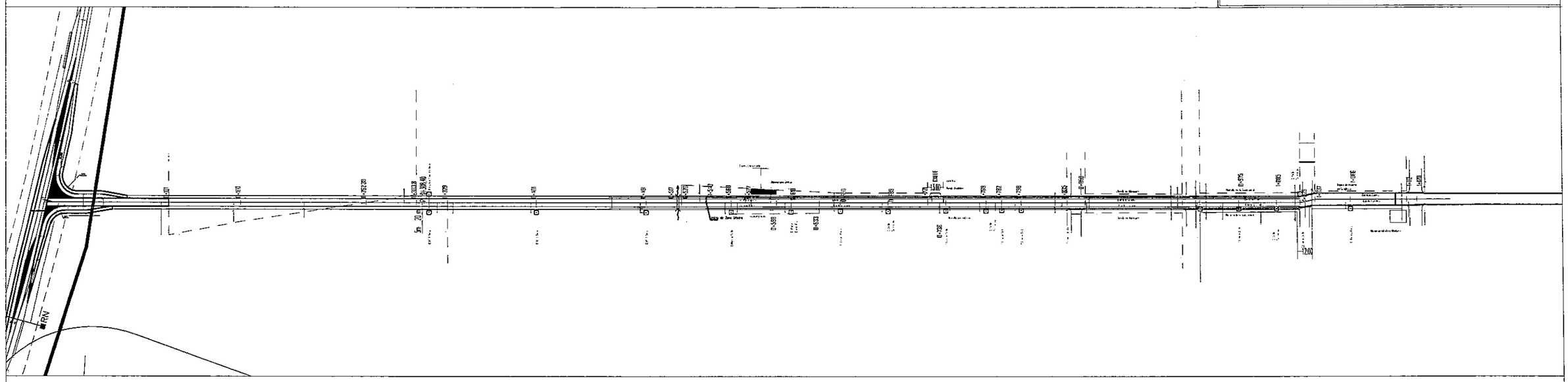

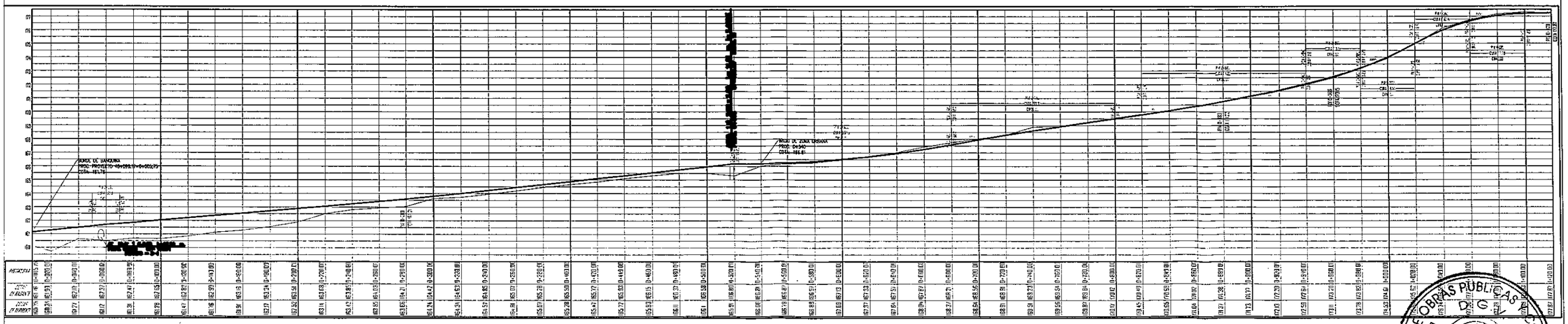

Folio N° 23

MINISTERIO DE OBRAS PUBLICAS Y COMUNICACIONES
D.G.
Dpto. Planificación y Proyectos

Tramo de Rehabilitación y Pavimentación

Acceso a la Ciudad de Ybytymi

Sección Transversal Tipo

	Ancho	Espesor
1.Terraplen	Var.	---
2.Base Granular con Cal	Var.	0.15
3.Carpeta de Concreto Asfáltico Mejorado	Var.	0.04

Perfil Tipo del Tramo 0+000 a 0+101

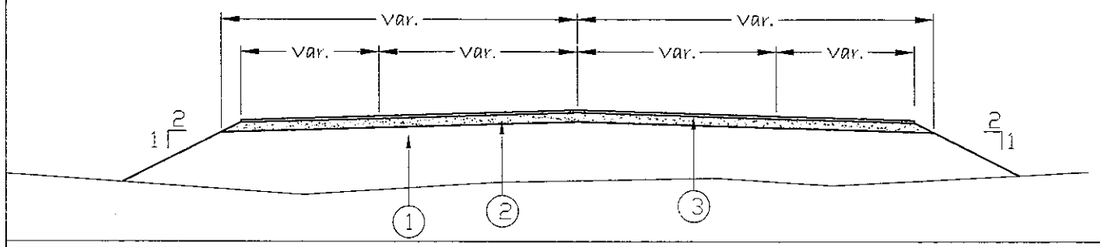

	Ancho	Espesor
1.Terraplen	5.80 x 2	---
2.Empedrado	5.50 x 2	
3.Carpeta de Concreto Asfáltico Mejorado	3.25 x 2	0.04
4.Tratamiento Superficial Simple en Banquinas	2.25 x 2	0.02

Perfil Tipo del Tramo 0+101 a 0+540

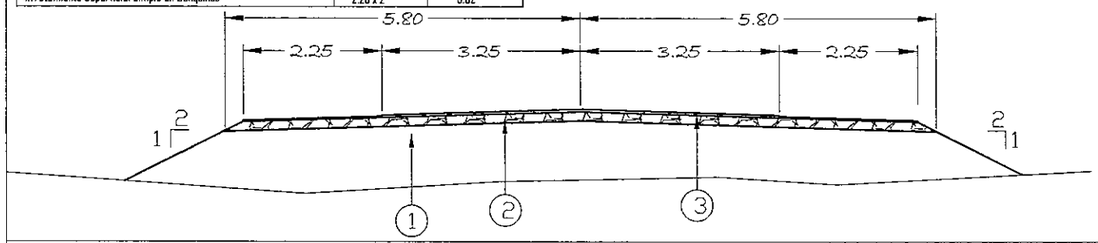

	Ancho	Espesor
1.Terraplen	4.62 x 2	---
2.Empedrado	3.97 x 2	
3.Carpeta de Concreto Asfáltico Mejorado	3.97 x 2	0.04

Perfil Tipo del Tramo 0+540 a 0+960

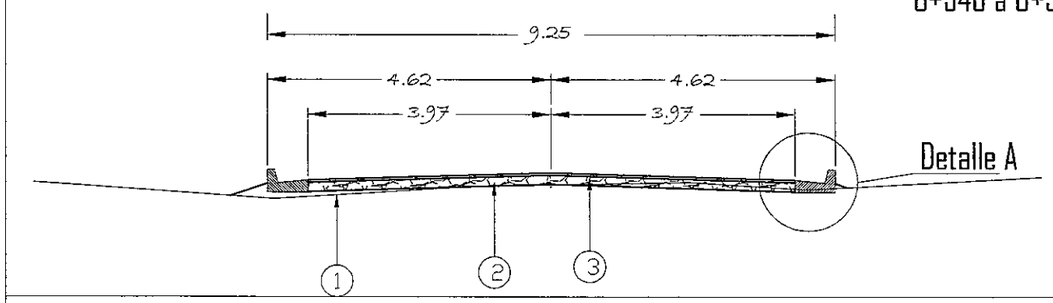

	Ancho	Espesor
1.Terraplen	4.70 x 2	---
2.Empedrado	4.05 x 2	0.15
3.Carpeta de Concreto Asfáltico Mejorado	4.05 x 2	0.04

Perfil Tipo del Tramo 0+960 a 1+382.10

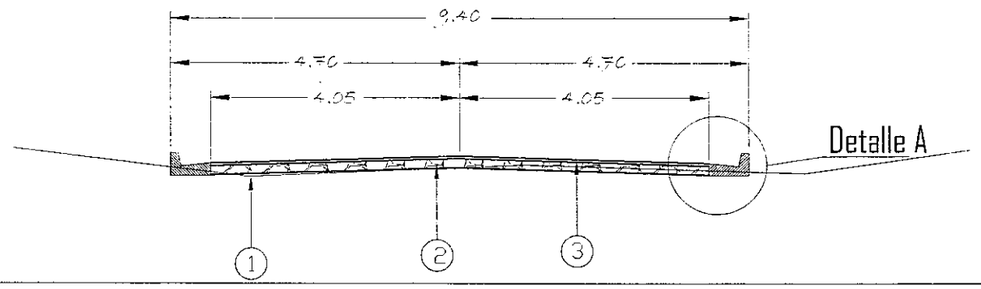

REPUBLICA DEL PARAGUAY
MINISTERIO DE OBRAS PUBLICAS Y COMUNICACIONES
GABINETE DEL VICE MINISTRO DE OBRAS PUBLICAS Y COMUNICACIONES
DIRECCION DE VIALIDAD

MEJORAMIENTO URBANO

CIUDAD DE YBYTIMI

SECCIONES TRANSVERSALES TIPO
TRAVESIA URBANA – CIUDAD DE YBYTIMI

FECHA :
REV: APROB:
LAMINA N° 02

DIRECCION DE VIALIDAD – M.O.P.C.

Detalle A

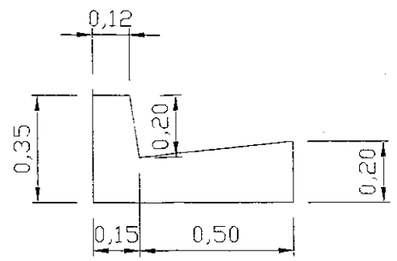

Esc.:1/20

BADEN TIPO (Triangular)

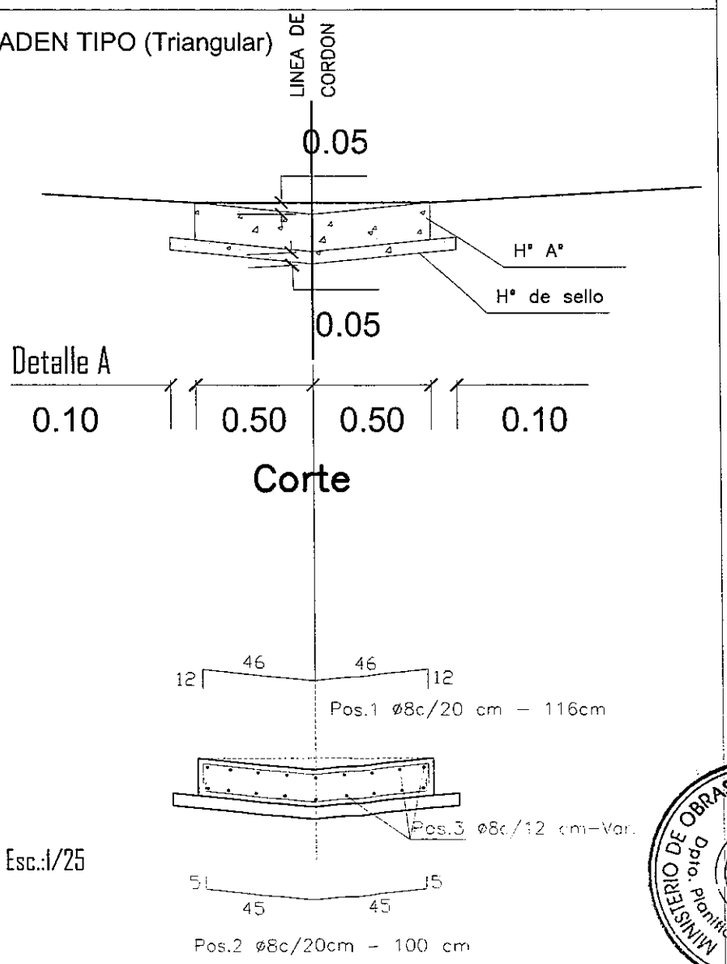

Esc.:1/25

Folio N° 24
MINISTERIO DE OBRAS PUBLICAS Y COMUNICACIONES
D.G.V.
Dpto. Planificación y Proyecto

Prog.: 0+056

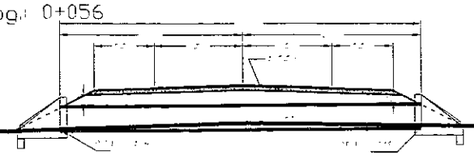

160.192	160.202	160.292	160.632	160.872	160.762	160.852	160.752	160.412
-50.00	-33.50	-21.00	-7.00	0.00	8.00	16.00	23.00	35.50

Prog.: 0+056

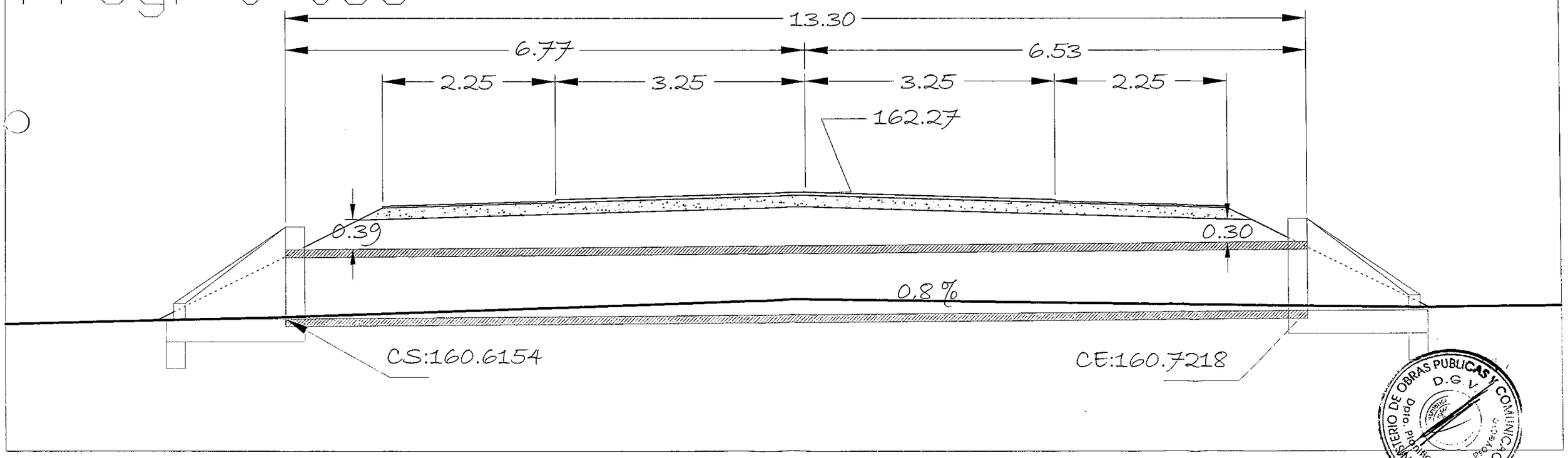

Folio Nº 25 Secretaría Técnica
MINISTERIO DE OBRAS PUBLICAS Y COMUNICACIONES
D.G.V.
Dpto. de Planificación y Proyectos

OBRA II TEBICUARY-VILLARRICA-LA COLMENA

MINISTERIO DE OBRAS PUBLICAS Y COMUNICACIONES
D.G.V.
Dpto. de Ejecución y Proyecto

Folio N° 29

CIUDAD DE TEBICUARY

MEJORAMIENTO URBANO

MINISTERIO DE OBRAS PUBLICAS Y COMUNICACIONES
Dpto. Planificación y Proyectos
D. G.

Folio N° 30

REPUBLICA DEL PARAGUAY
MINISTERIO DE OBRAS PUBLICAS Y COMUNICACIONES
GABINETE DEL VICE MINISTRO DE OBRAS PUBLICAS Y COMUNICACIONES
DIRECCION DE VIALIDAD

MEJORAMIENTO URBANO

CIUDAD DE TEBICUARY

MEJORAMIENTO URBANO – CIUDAD DE TEBICUARY

FECHA :		LAMINA Nº
REV:	APROB:	01

DIRECCION DE VIALIDAD – M.O.P.C.

ACCESO A TEBICUARY

SECCION TRANSVERSAL TIPO - ZONA URBANA

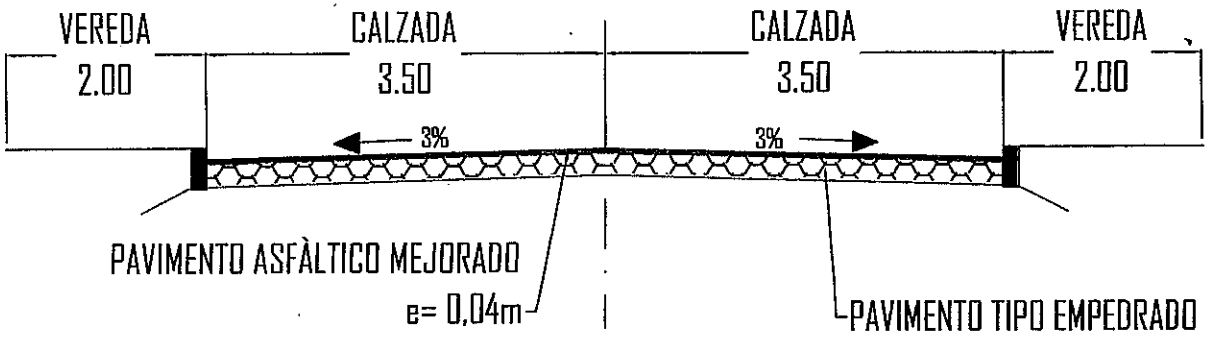

MINISTERIO DE OBRAS PUBLICAS Y COMUNICACIONES
D.G.V.

Folio Nº 31 treinta y uno

REPUBLICA DEL PARAGUAY
MINISTERIO DE OBRAS PUBLICAS Y COMUNICACIONES
GABINETE DEL VICE MINISTRO DE OBRAS PUBLICAS Y COMUNICACIONES
DIRECCION DE VIALIDAD

MEJORAMIENTO URBANO

CIUDAD DE TEBICUARY–ACCESO A IPS

MEJORAMIENTO URBANO – CIUDAD DE TEBICUARY

FECHA :		LAMINA Nº
REV:	APROB:	01

DIRECCION DE VIALIDAD – M.O.P.C.

ACCESO A IPS
SECCIÓN TRANSVERSAL TIPO

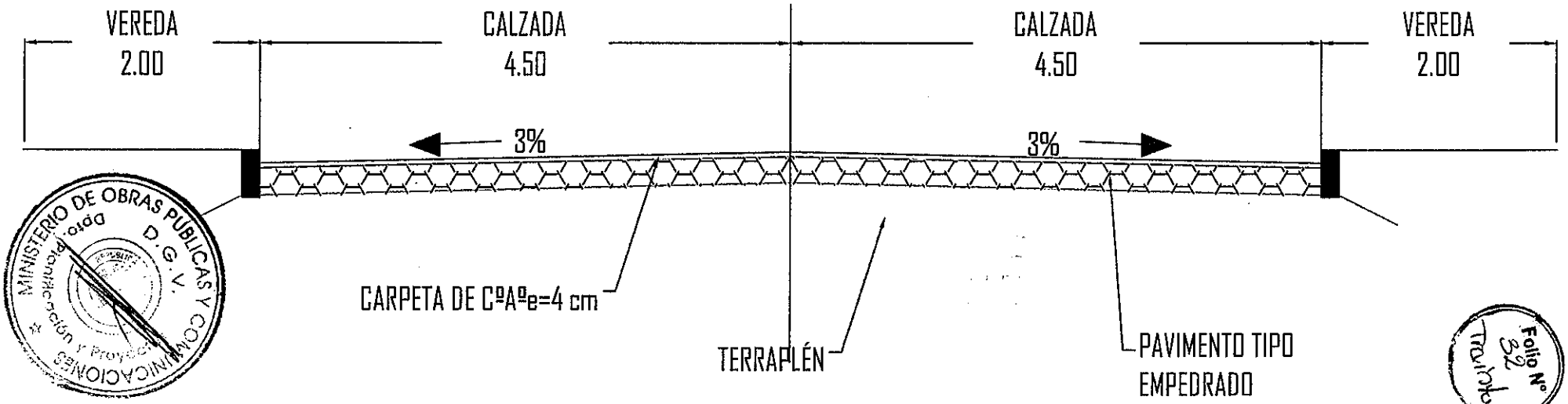

MINISTERIO DE OBRAS PUBLICAS Y COMUNICACIONES
D.G.V.
Dpto. Planificación y Proyecto

Folio Nº 32

CIUDAD DE TEBICUARY-MI

MEJORAMIENTO URBANO

MINISTERIO DE OBRAS PUBLICAS Y COMUNICACIONES
D.G.V.
Dpto. Planificación y Proyectos

Folio N° 33
Treinta y tres

REPUBLICA DEL PARAGUAY
MINISTERIO DE OBRAS PUBLICAS Y COMUNICACIONES
GABINETE DEL VICE MINISTRO DE OBRAS PUBLICAS Y COMUNICACIONES
DIRECCION DE VIALIDAD

MEJORAMIENTO URBANO

CIUDAD DE TEBICUARY–MI

MEJORAMIENTO URBANO – CIUDAD DE TEBICUARY–MI

FECHA :		LAMINA Nº
REV:	APROB:	01

DIRECCION DE VIALIDAD – M.O.P.C.

ACCESO A TEBICUARY-MI
ESC: H= 1:100

SECCIONES TRANSVERSALES TIPO
PROG.: 0+230 A 0+673.25

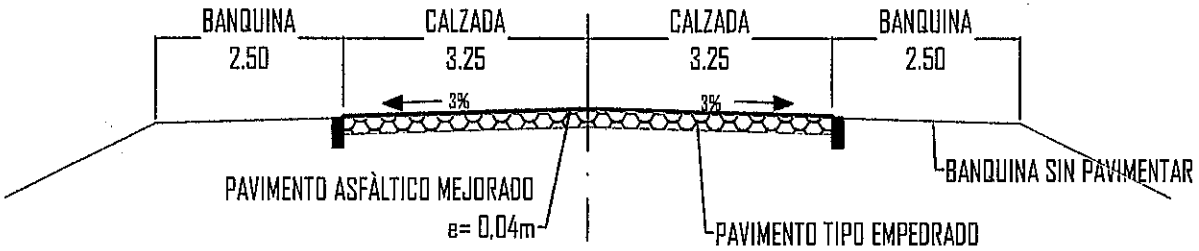

SECCION TRANSVERSAL TIPO - ZONA URBANA
PROG.: 0+673.25 A 1+120.54

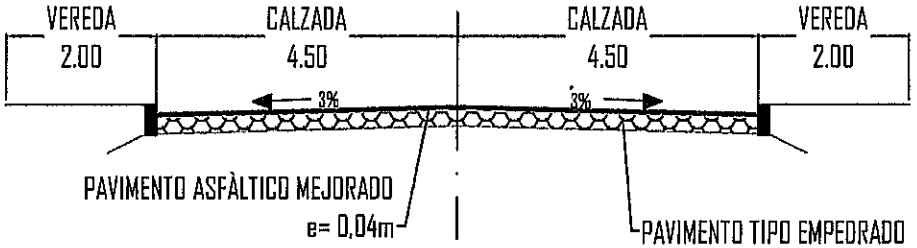

MINISTERIO DE OBRAS PUBLICAS Y COMUNICACIONES
D.G.V.
Dpto. Planificación y Proyectos

Folio Nº 34
Treinta y cuatro

CIUDAD DE LA COLMENA

MEJORAMIENTO URBANO

MINISTERIO DE OBRAS PUBLICAS Y COMUNICACIONES
D.G.V.

REPUBLICA DEL PARAGUAY
MINISTERIO DE OBRAS PUBLICAS Y COMUNICACIONES
GABINETE DEL VICE MINISTRO DE OBRAS PUBLICAS Y COMUNICACIONES
DIRECCION DE VIALIDAD

MEJORAMIENTO URBANO

CIUDAD DE LA COLMENA

MEJORAMIENTO URBANO – CIUDAD DE LA COLMENA

FECHA :		LAMINA N°
REV:	APROB:	01

DIRECCION DE VIALIDAD – M.O.P.C.

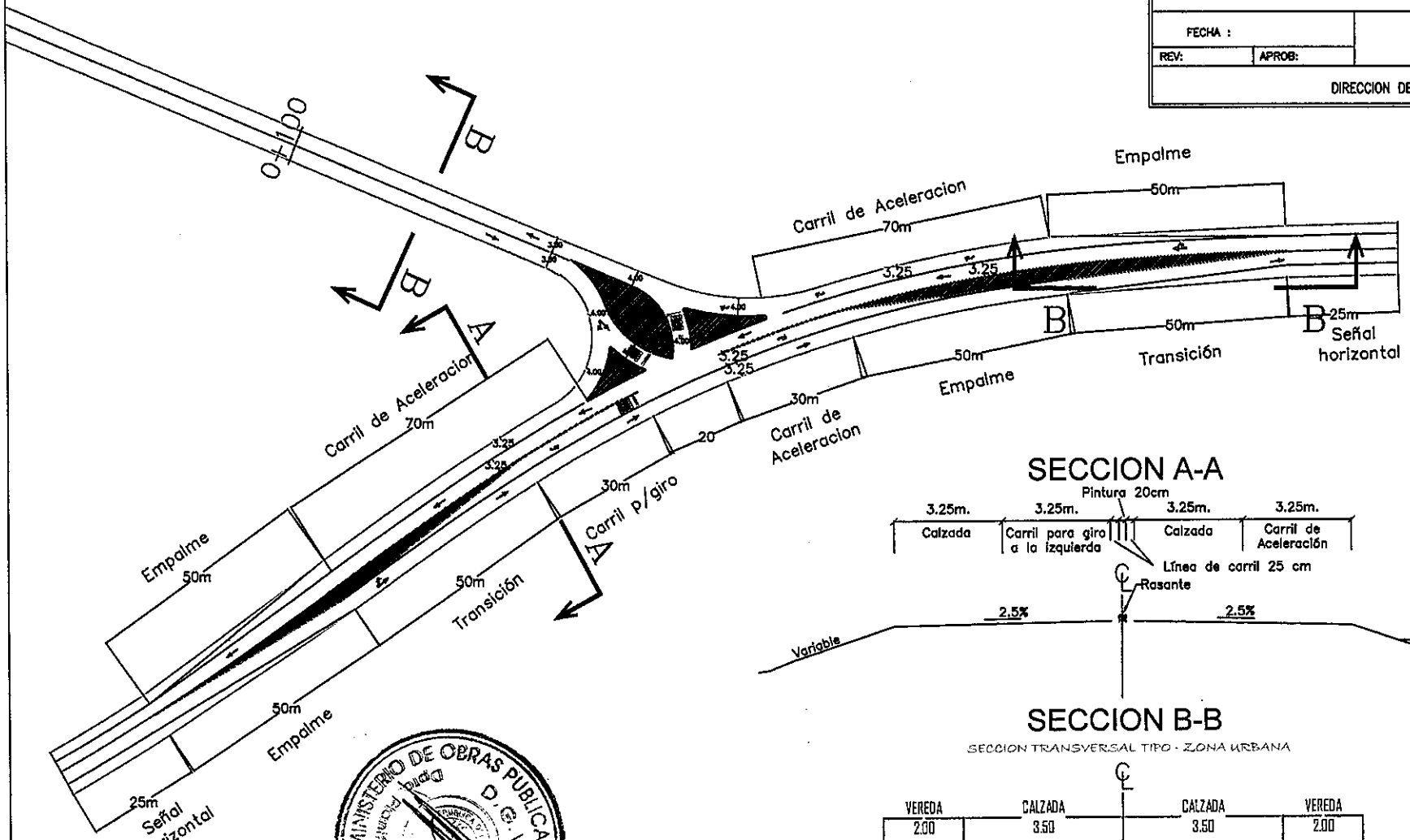

SECCION A-A

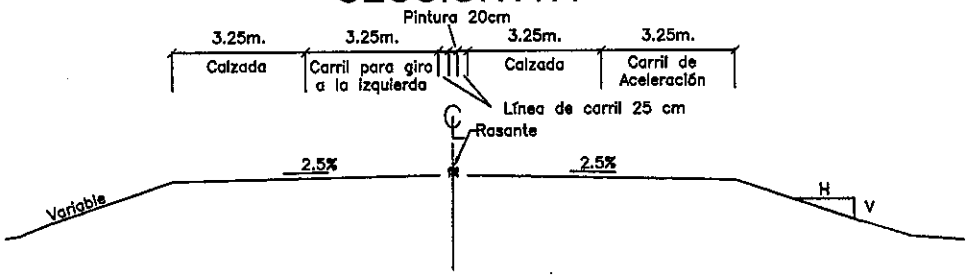

SECCION B-B

SECCION TRANSVERSAL TIPO - ZONA URBANA

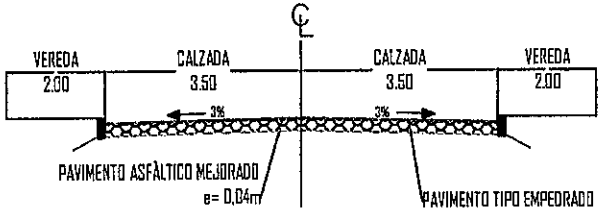

MINISTERIO DE OBRAS PUBLICAS Y COMUNICACIONES
D.G.V.
Dpto. Proyecto

Folio N° 30

CIUDAD DE CNEL. MARTINEZ

MEJORAMIENTO URBANO

MINISTERIO DE OBRAS PUBLICAS Y COMUNICACIONES
D.G.V.
Dpto. Planificación y Proyectos
REPUBLICA ARGENTINA

Folio Nº 37 Treinta y siete

REPUBLICA DEL PARAGUAY
MINISTERIO DE OBRAS PUBLICAS Y COMUNICACIONES
GABINETE DEL VICE MINISTRO DE OBRAS PUBLICAS Y COMUNICACIONES
DIRECCION DE VIALIDAD

MEJORAMIENTO URBANO

CIUDAD DE CNEL MARTINEZ

MEJORAMIENTO URBANO – CIUDAD DE CORONEL MARTINEZ

FECHA :		LAMINA Nº
REV:	APROB:	07

DIRECCION DE VIALIDAD – M.O.P.C.

ACCESO A Cnel Martinez

SECCION TRANSVERSAL TIPO - ZONA URBANA

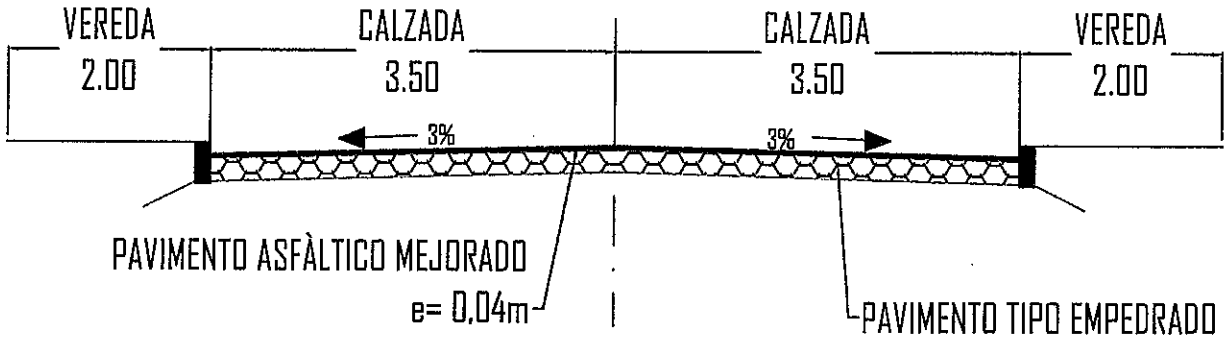

MINISTERIO DE OBRAS PUBLICAS Y COMUNICACIONES
D.G.V.
Dirección de Proyectos

Folio Nº 38

CIUDAD DE FELIX P. CARDOZO

MEJORAMIENTO URBANO

MINISTERIO DE OBRAS PUBLICAS Y COMUNICACIONES
D.G.V.
Dpto. planificación y supervisión

Folio Nº 39

REPUBLICA DEL PARAGUAY
MINISTERIO DE OBRAS PUBLICAS Y COMUNICACIONES
GABINETE DEL VICE MINISTRO DE OBRAS PUBLICAS Y COMUNICACIONES
DIRECCION DE VIALIDAD

MEJORAMIENTO URBANO

CIUDAD DE FELIX P. CARDOZO

MEJORAMIENTO URBANO – CIUDAD DE FELIX P. CARDOZO

FECHA :		LAMINA N°
REV:	APROB:	01

DIRECCION DE VIALIDAD – M.O.P.C.

ACCESO A FELIX P. CARDOZO

SECCION TRANSVERSAL TIPO - ZONA URBANA

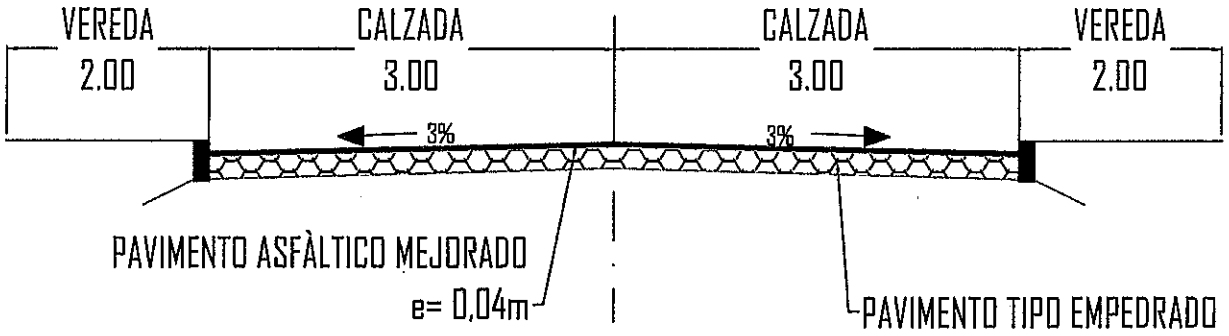

MINISTERIO DE OBRAS PUBLICAS Y COMUNICACIONES
Dpto. Planificación y Proy.
REPUBLICA DEL PARAGUAY

Folio N° 40 cuarenta