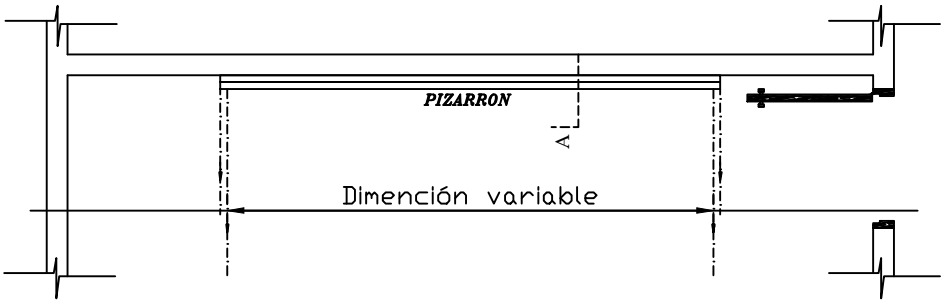

UBICACIÓN DEL PIZARRÓN

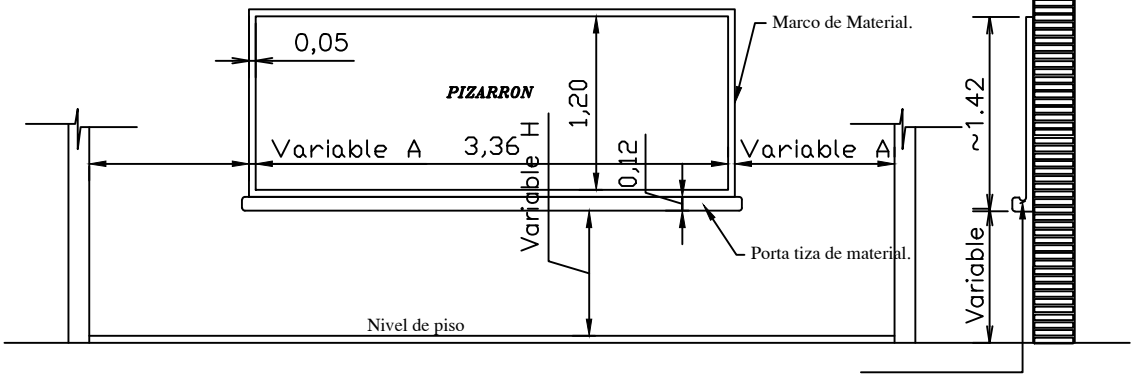

ALZADO FRONTAL

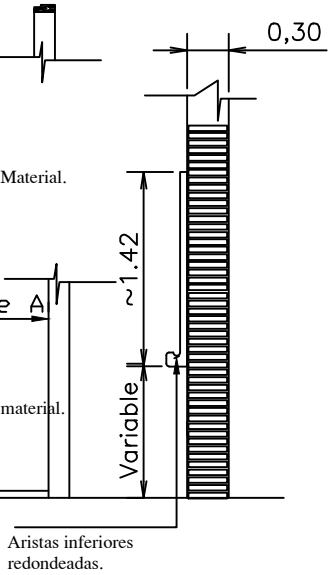

CORTE A

CONSTRUCCIÓN DE PIZARRON EMPOTRADO EN MURO

ESPECIFICACIONES TECNICAS

* 1- Sobre el muro de ladrillo marcar las dimenciones recomendadas preparar el marco de material y portatiza con ladrillos empotrados, revocados posteriormente con mortero, cemento-arena(1:3), dándole una terminación redondeada en las aristas interiores.

* 2- En la zona de pizarrón propiamente, aplicar una azotada con hidrófugo(ceresita), posteriormente revoque con mortero cemento-arena(1:3), y aplicación de tres manos de enduido plástico, con textura de terminación luego de la cantidad de alisado necesarios.

* 3- Aplicar sellador o fijador plástico, posteriormente aplicar tres manos de pintura sintética para pizarrón color verde pizarra, en el marco y portatiza luego del mismo proceso pintura sintéticas color gris.

OBSERVACION

* 1- PARA ESCUELA	* 2- PARA COLEGIO
A 1.15 mts.	A 1.70 mts.
H 0.70 mts.	H 0.80 mts.

MINISTERIO DE EDUCACION Y CULTURA DIRECCIÓN DE INFRAESTRUCTURA		13
Aula tipo 5.80 x 6.80 con techo de tejas	DETALLE DE PIZARRON EMPOTRADO	Sin Escala