MOPC
CAMINOS Y OBRAS PARA EL DESARROLLO

REPÚBLICA DEL PARAGUAY

MINISTERIO DE OBRAS PÚBLICAS Y COMUNICACIONES

LLAMADO MOPC N° 133/ 2012

AD REFERENDUM A LA REPROGRAMACION PRESUPUESTARIA

LICITACIÓN PÚBLICA NACIONAL PARA LA CONSTRUCCION DEL PUENTE DE HORMIGON ARMADO SOBRE EL ARROYO TAPIRAKUAY EN LA CIUDAD DE SAN ESTANISLAO

ANEXO PLANOS

AÑO 2012

ASUNCIÓN, PARAGUAY

MINISTERIO DE OBRAS PUBLICAS Y COMUNICACIONES
D.G.V.
Proyectos

FOLIO Nº
01
000

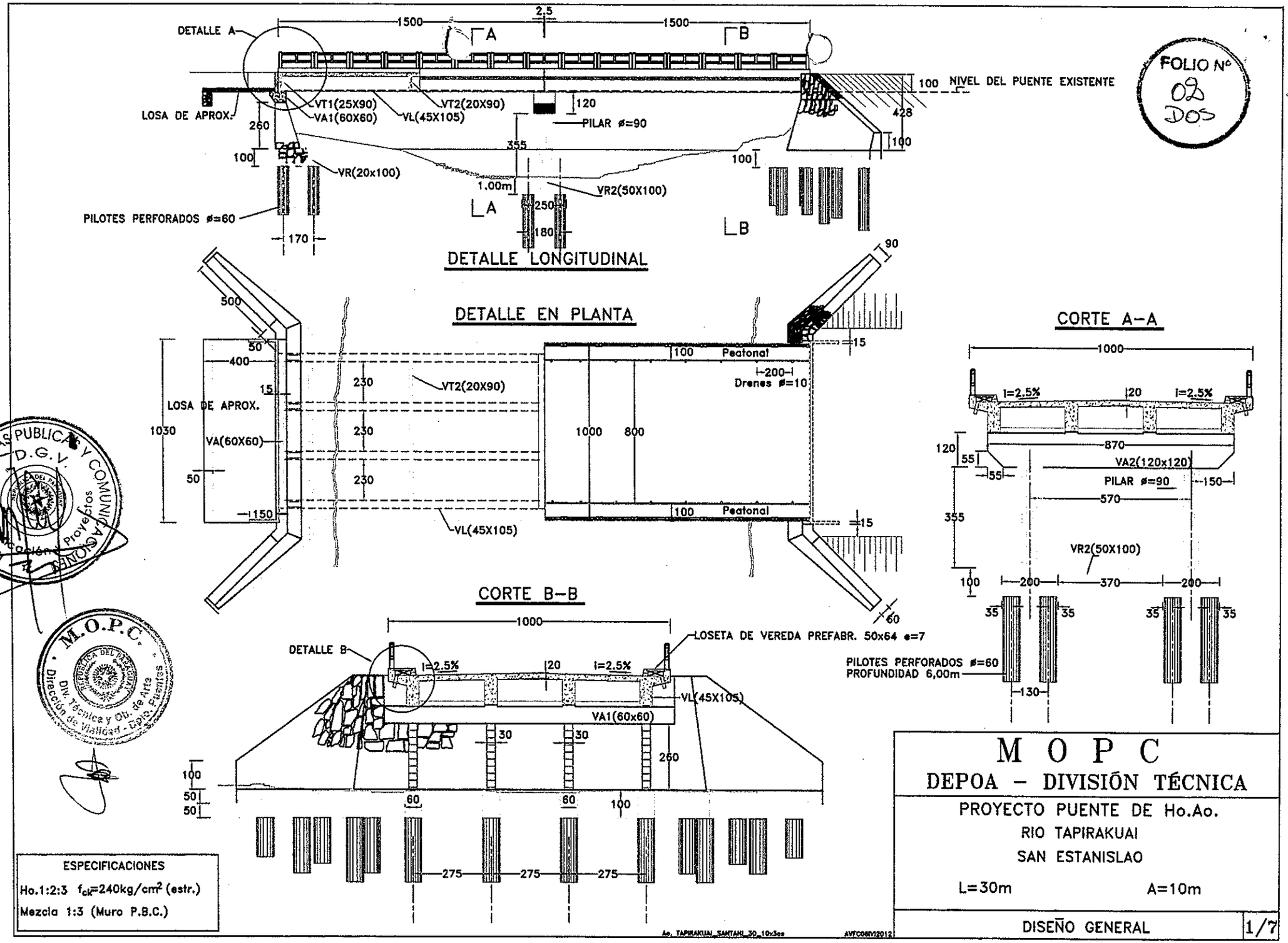
DETALLE A
1500
2.5
1500
A
B
100 NIVEL DEL PUENTE EXISTENTE
LOSA DE APROX.
VT1(25X90)
VA1(60X60)
VL(45X105)
VT2(20X90)
120
PILAR ø=90
428
260
355
100
100
100
VR(20x100)
1.00m
VR2(50X100)
PILOTES PERFORADOS ø=60
250
180
170
DETALLE LONGITUDINAL
90
500
DETALLE EN PLANTA
50
400
15
LOSA DE APROX.
1030
VA(60X60)
50
150
230
230
230
VT2(20X90)
VL(45X105)
100 Peatonal
200
Drenes ø=10
1000
800
100 Peatonal
15
15
60
CORTE A-A
1000
I=2.5%
20
I=2.5%
870
120
55
55
VA2(120x120)
PILAR ø=90
150
570
355
VR2(50X100)
100
200
370
200
35
35
35
35
PILOTES PERFORADOS ø=60
PROFUNDIDAD 6,00m
130
CORTE B-B
1000
DETALLE B
LOSETA DE VEREDA PREFABR. 50x64 e=7
I=2.5%
20
I=2.5%
VL(45X105)
VA1(60x60)
30
30
260
100
50
50
60
60
100
275
275
275
ESPECIFICACIONES
Ho.1:2:3 f_{ck}=240kg/cm² (estr.)
Mezcla 1:3 (Muro P.B.C.)
Ao. TAPIRAKUAI_SANTANI_30_10x3os
AVFC06VI2012
M O P C
DEPOA - DIVISIÓN TÉCNICA
PROYECTO PUENTE DE Ho.Ao.
RIO TAPIRAKUAI
SAN ESTANISLAO
L=30m
A=10m
DISEÑO GENERAL
1/7
FOLIO Nº 02 DOS
MINISTERIO DE OBRAS PUBLICAS Y COMUNICACIONES
D.G.V.
Dpto. Construcción y Proyectos
M.O.P.C.
Dirección de Vialidad - Dpto. Proyectos
Div. Técnica y Ob. de Arte

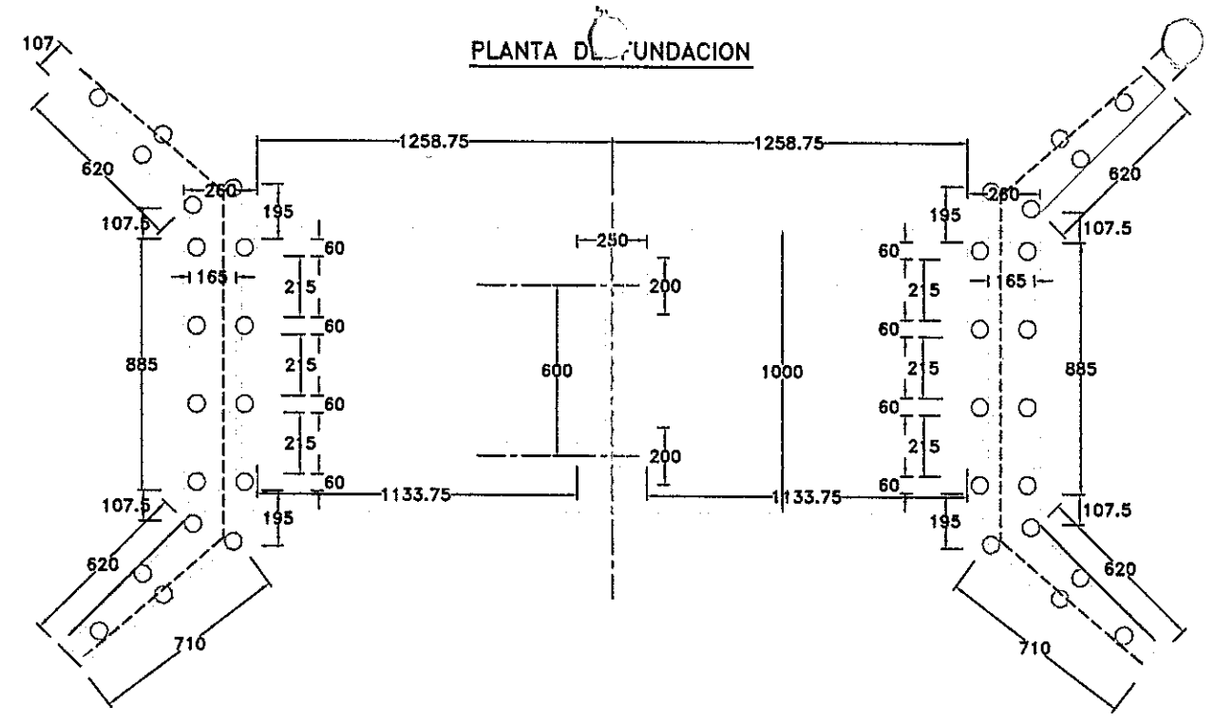

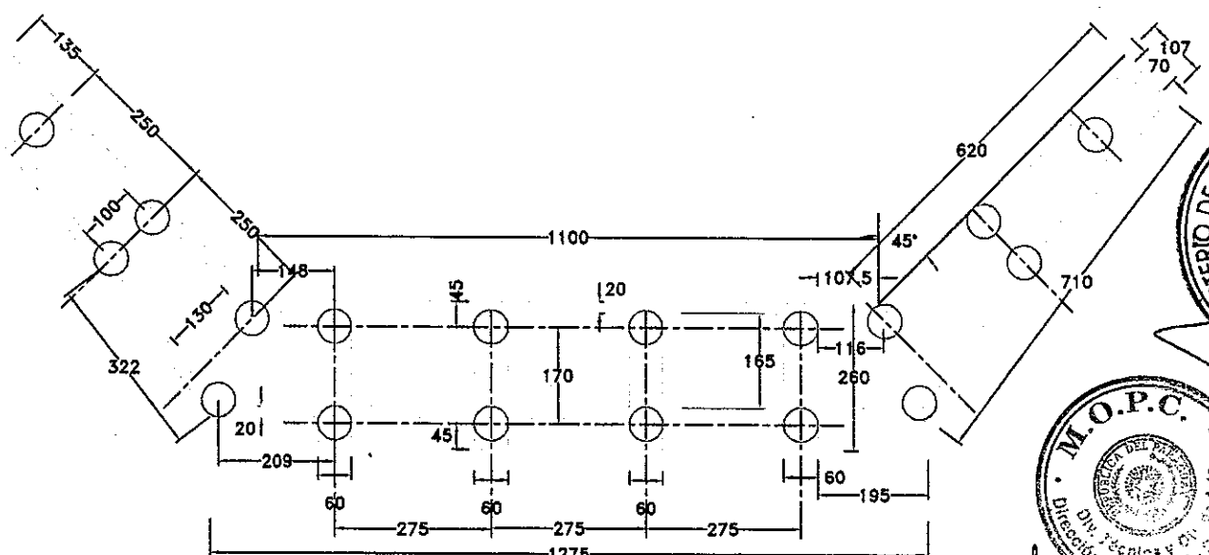

UBICACION DE PILOTES
CABECERA

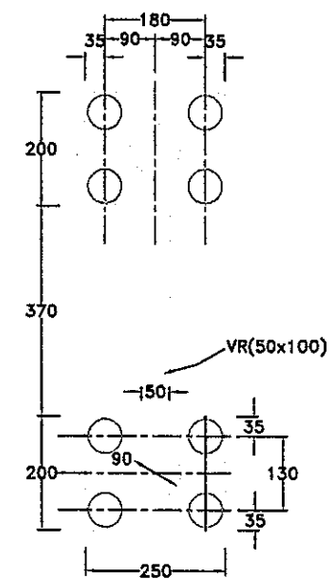

UBICACION DE PILOTES
PILA CENTRAL

FOLIO Nº 03 TTOS

ESPECIFICACIONES
Ho.1:2:3 f_{ck}=240kg/cm² (estr.)
Mezcla 1:3 (Muro P.B.C.)

M O P C

DEPOA – DIVISIÓN TÉCNICA

PROYECTO PUENTE DE Ho.Ao.

RIO TAPIRAKUAI

SAN ESTANISLAO

L=30m A=10m

DISEÑO GENERAL 2/7

Ao. TAPIRAKUAI_SANTANI_30_10x3oe AVFC06VI2012

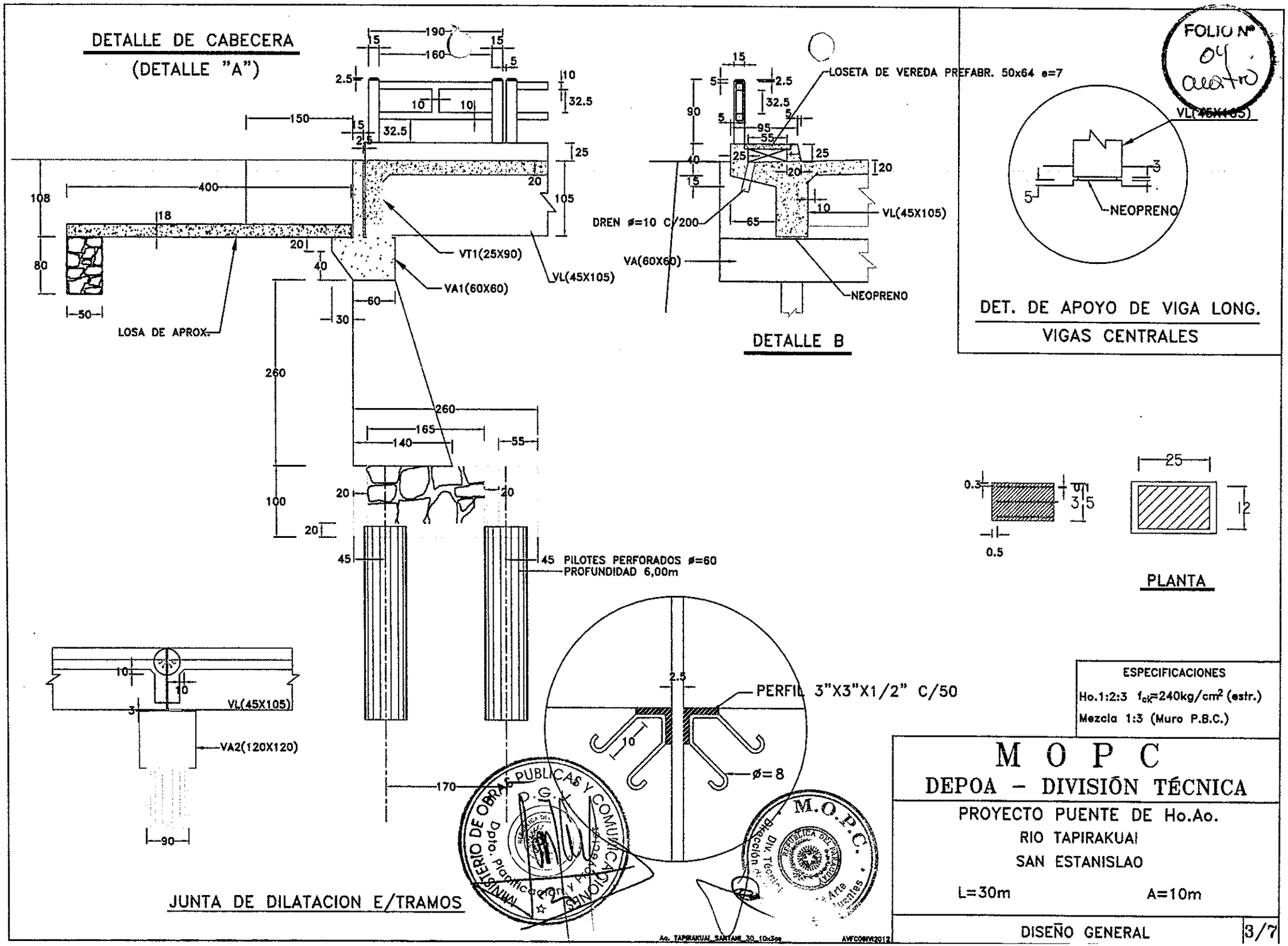
DETALLE DE CABECERA
(DETALLE "A")
LOSA DE APROX.
VT1(25X90)
VA1(60X60)
VL(45X105)
DETALLE B
LOSETA DE VEREDA PREFABR. 50x64 e=7
DREN ø=10 C/200
VA(60X60)
NEOPRENO
DET. DE APOYO DE VIGA LONG.
VIGAS CENTRALES
FOLIO Nº 04 cuatro
PILOTES PERFORADOS ø=60
PROFUNDIDAD 6,00m
PLANTA
PERFIL 3"X3"X1/2" C/50
ø=8
VA2(120X120)
JUNTA DE DILATACION E/TRAMOS
ESPECIFICACIONES
Ho.1:2:3 fck=240kg/cm² (estr.)
Mezcla 1:3 (Muro P.B.C.)
M O P C
DEPOA – DIVISIÓN TÉCNICA
PROYECTO PUENTE DE Ho.Ao.
RIO TAPIRAKUAI
SAN ESTANISLAO
L=30m
A=10m
DISEÑO GENERAL
3/7

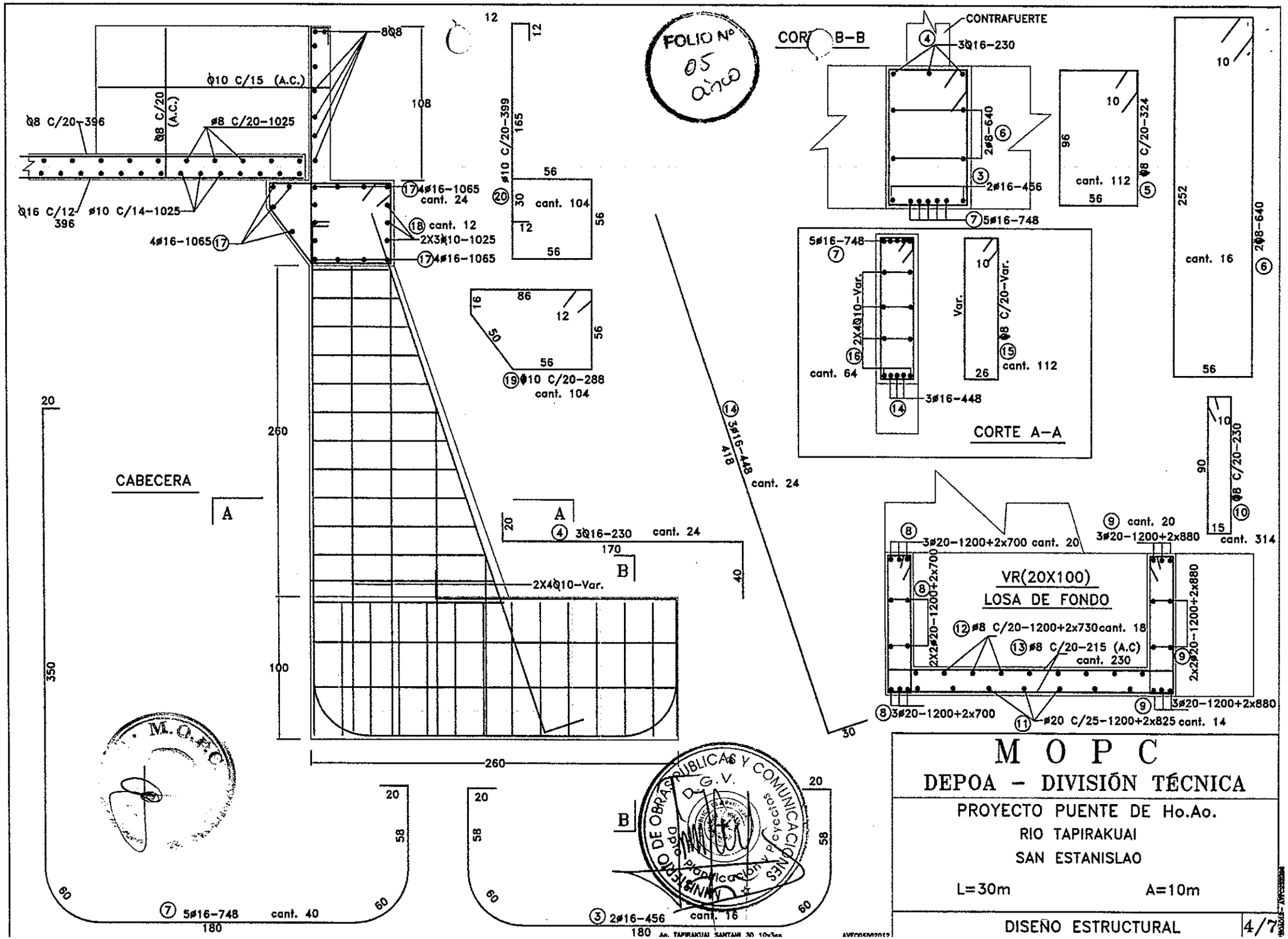

M O P C

DEPOA – DIVISIÓN TÉCNICA

PROYECTO PUENTE DE Ho.Ao.

RIO TAPIRAKUAI

SAN ESTANISLAO

L=30m A=10m

DISEÑO ESTRUCTURAL 4/7

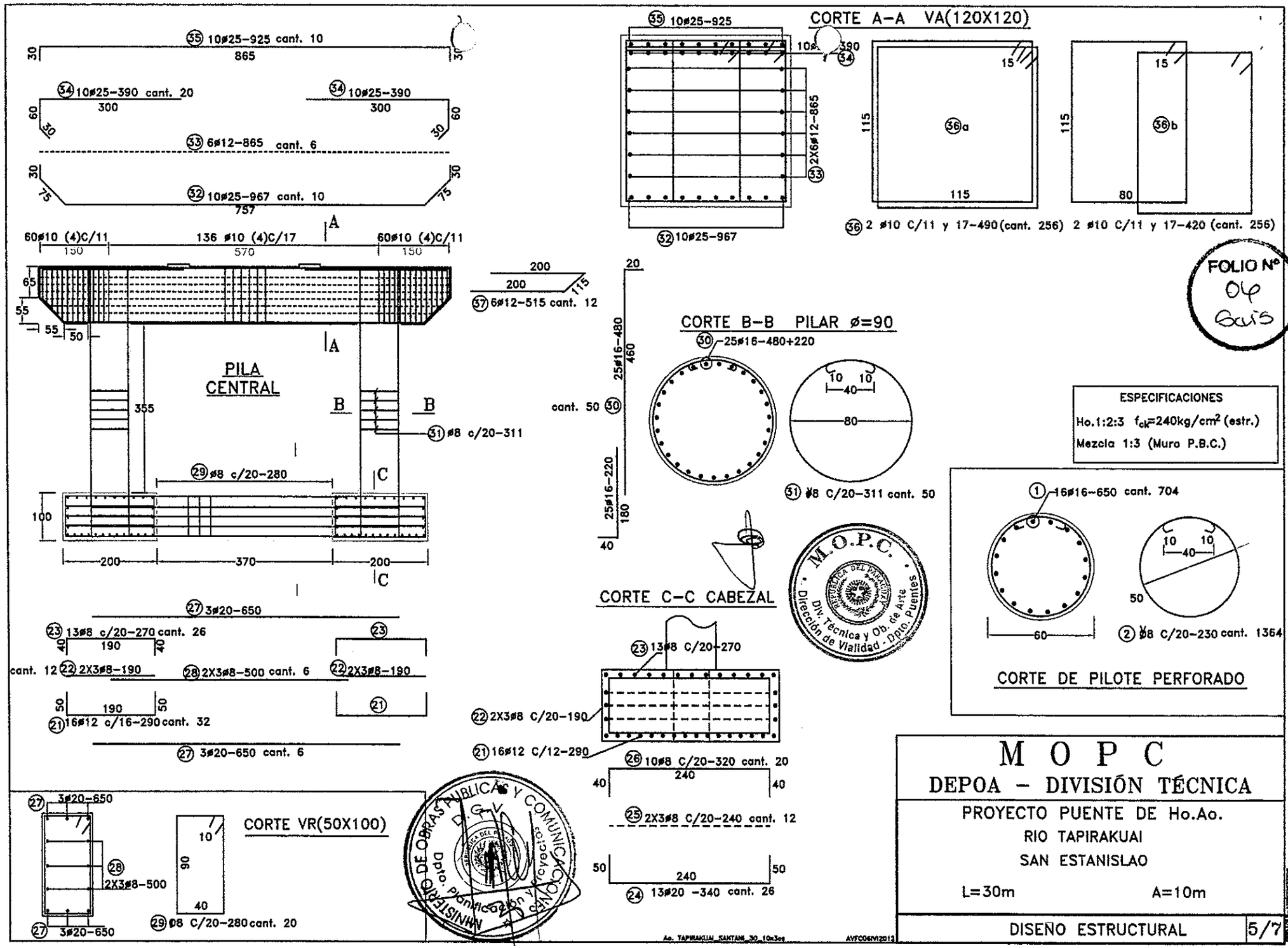

M O P C

DEPOA – DIVISIÓN TÉCNICA

PROYECTO PUENTE DE Ho.Ao.

RIO TAPIRAKUAI

SAN ESTANISLAO

L=30m A=10m

DISEÑO ESTRUCTURAL 5/7

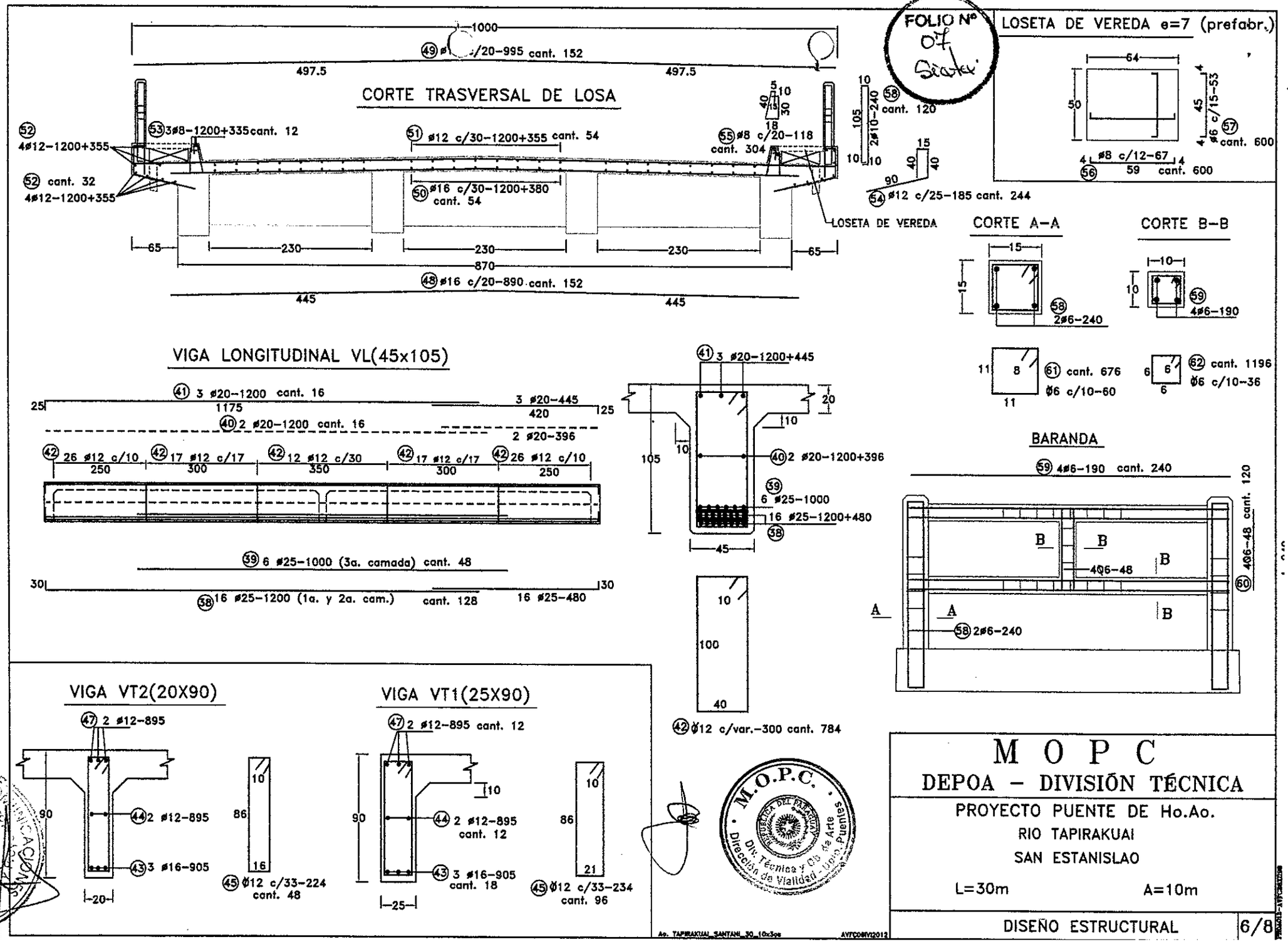
CORTE TRASVERSAL DE LOSA
1000
(49) ø12 c/20-995 cant. 152
497.5
497.5
(52) 4ø12-1200+355
(53) 3ø8-1200+335 cant. 12
(51) ø12 c/30-1200+355 cant. 54
(55) ø8 c/20-118 cant. 304
(52) cant. 32 4ø12-1200+355
(50) ø16 c/30-1200+380 cant. 54
(58) cant. 120
2ø10-240
(54) ø12 c/25-185 cant. 244
LOSETA DE VEREDA
65
230
230
230
65
870
(48) ø16 c/20-890 cant. 152
445
445
FOLIO Nº 07
LOSETA DE VEREDA e=7 (prefabr.)
64
50
ø6 c/15-53
(57) cant. 600
ø8 c/12-67
(56) 59 cant. 600
CORTE A-A
15
15
(58) 2ø6-240
CORTE B-B
10
10
(59) 4ø6-190
(61) cant. 676
ø6 c/10-60
(62) cant. 1196
ø6 c/10-36
VIGA LONGITUDINAL VL(45x105)
(41) 3 ø20-1200 cant. 16
1175
3 ø20-445
420
(40) 2 ø20-1200 cant. 16
2 ø20-396
(42) 26 ø12 c/10
250
(42) 17 ø12 c/17
300
(42) 12 ø12 c/30
350
(42) 17 ø12 c/17
300
(42) 26 ø12 c/10
250
(39) 6 ø25-1000 (3a. camada) cant. 48
(38) 16 ø25-1200 (1a. y 2a. cam.) cant. 128
16 ø25-480
(41) 3 ø20-1200+445
(40) 2 ø20-1200+396
(39) 6 ø25-1000
16 ø25-1200+480
(38)
105
45
(42) ø12 c/var.-300 cant. 784
BARANDA
(59) 4ø6-190 cant. 240
4ø6-48 cant. 120
(60) 4ø6-48
(58) 2ø6-240
VIGA VT2(20X90)
(47) 2 ø12-895
(44) 2 ø12-895
(43) 3 ø16-905
(45) ø12 c/33-224 cant. 48
VIGA VT1(25X90)
(47) 2 ø12-895 cant. 12
(44) 2 ø12-895 cant. 12
(43) 3 ø16-905 cant. 18
(45) ø12 c/33-234 cant. 96
M.O.P.C.
M O P C
DEPOA – DIVISIÓN TÉCNICA
PROYECTO PUENTE DE Ho.Ao.
RIO TAPIRAKUAI
SAN ESTANISLAO
L=30m
A=10m
DISEÑO ESTRUCTURAL
6/8

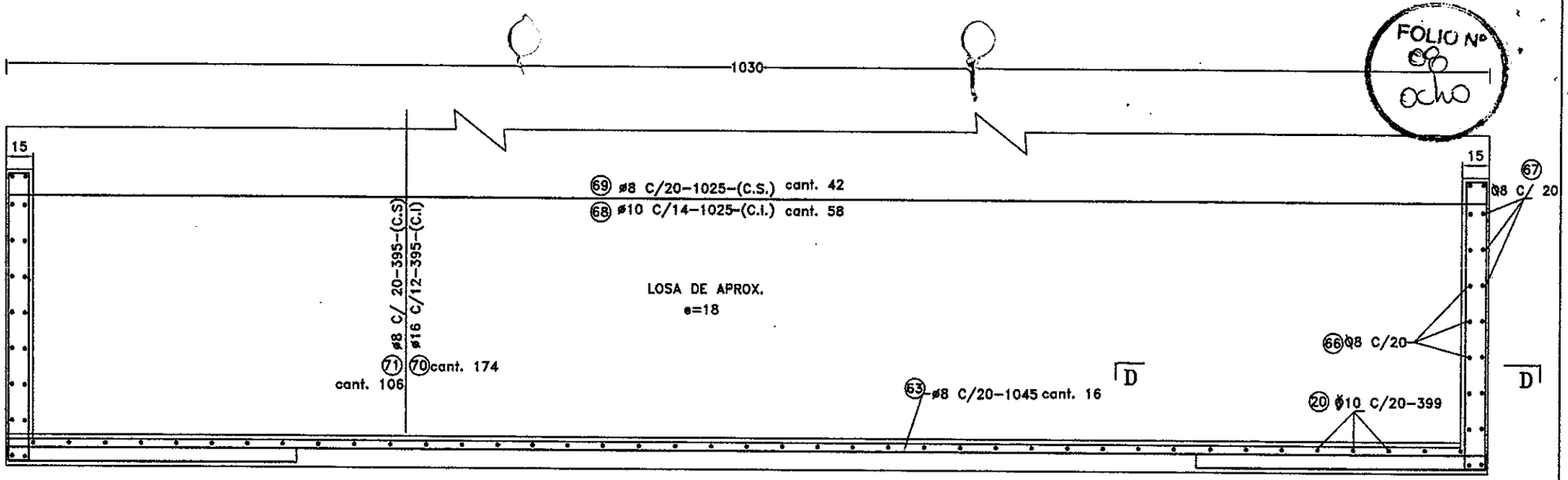

LOSA DE APROX. Y PANTALLAS (PLANTA)

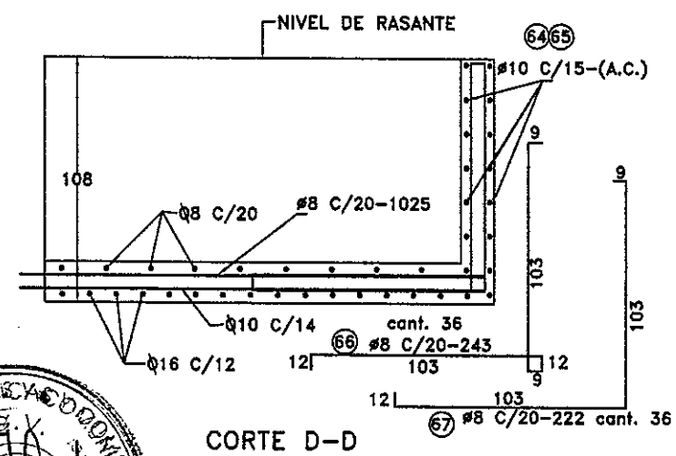

CORTE D-D

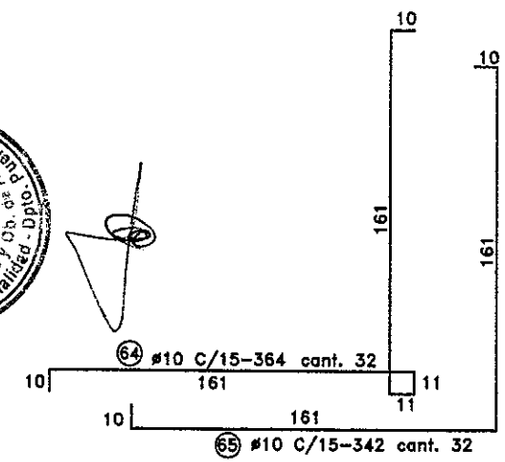

ESPECIFICACIONES
Ho.1:2:3 f_{ck}=240kg/cm² (estr.)
Mezcla 1:3 (Muro P.B.C.)

M O P C

DEPOA – DIVISIÓN TÉCNICA

PROYECTO PUENTE DE Ho.Ao.

RIO TAPIRAKUAI

SAN ESTANISLAO

L=30m A=10m

DISEÑO ESTRUCTURAL 7/7

Ao. TAPIRAKUAI_SANTANI_30_10x3oe AVFC06VI2012