MUNICIPALIDAD DE SANTISIMA TRINIDAD
PROYECTO : MEJORAMIENTO DE PINTURA GENERAL
UBICACIÓN: ESCUELA BASICA N°1440 SANTA MARIA- VILLA SANTA MARIA
ARQ. GLORIA MARIA BORDON DE CHRIST

PLANOS Fecha : 21 02 2013

PLANTA DE UBICACION

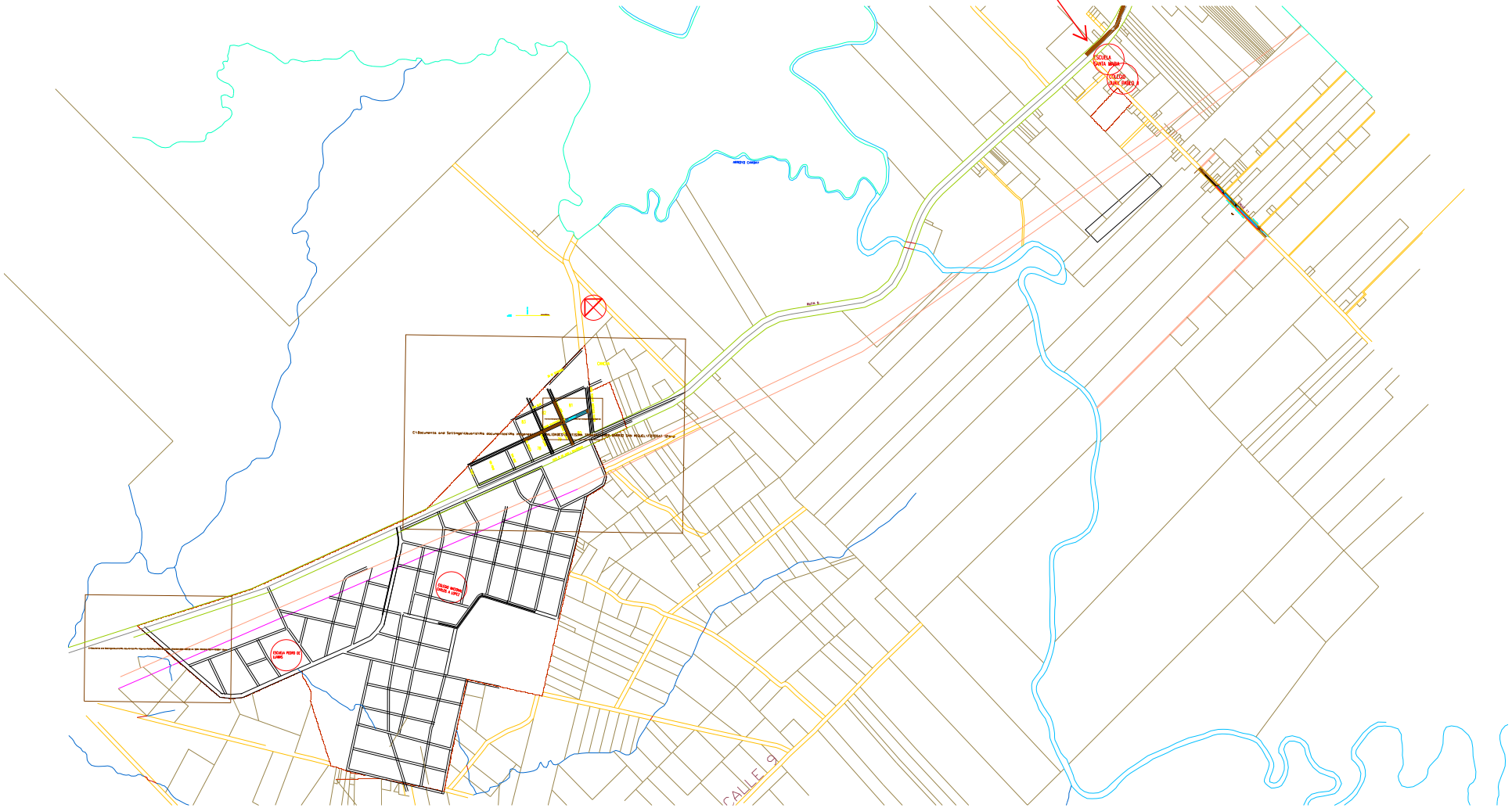

MUNICIPALIDAD DE SANTISIMA TRINIDAD
PROYECTO : MEJORAMIENTO DE PINTURA GENERAL
UBICACIÓN: ESCUELA BASICA N°1440 SANTA MARIA- VILLA SANTA MARIA
ARQ. GLORIA MARIA BORDON DE CHRIST

PLANOS Fecha : 21 02 2013

PLANTA DE UBICACION

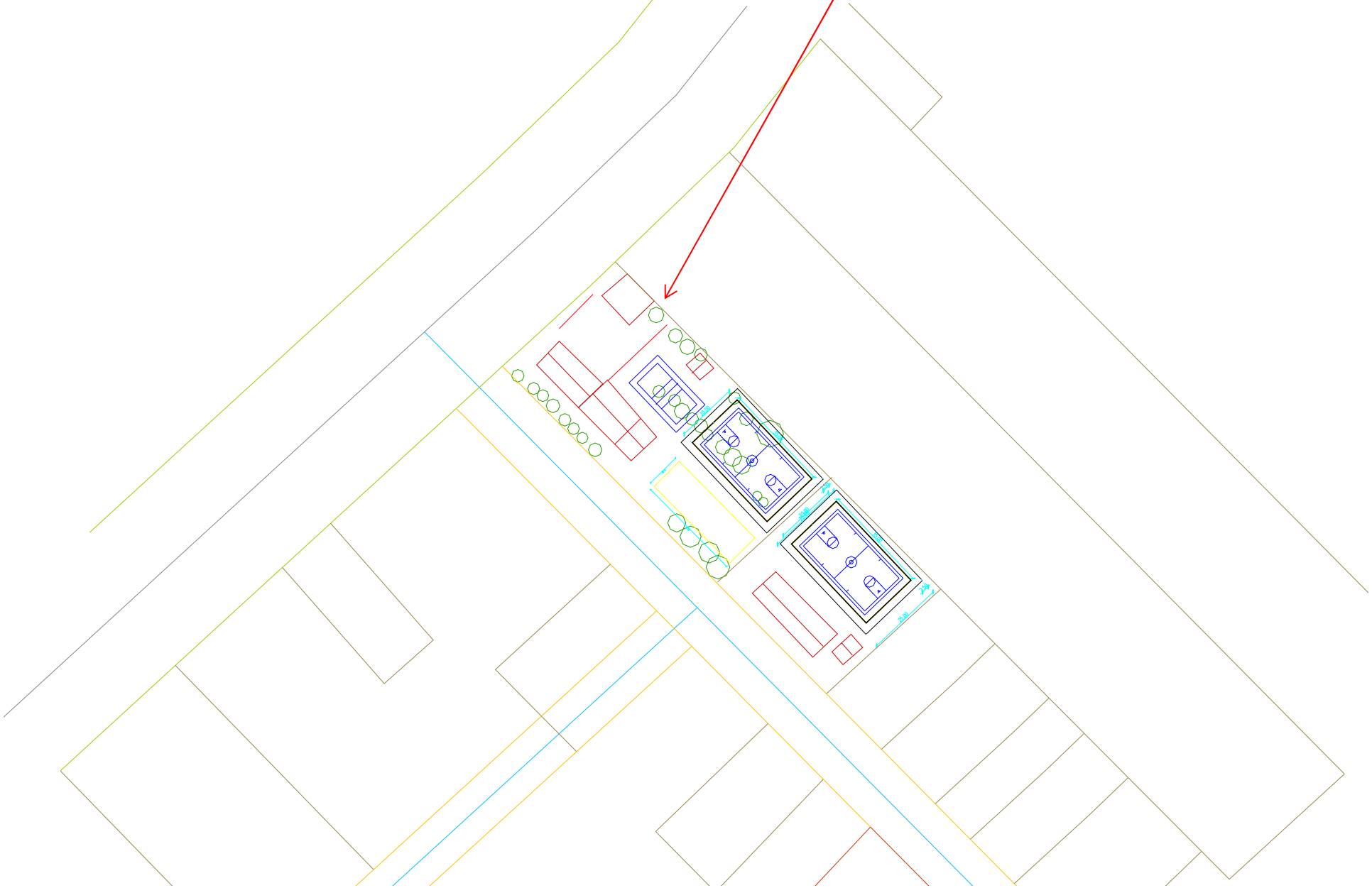

MUNICIPALIDAD DE SANTISIMA TRINIDAD

PROYECTO : MEJORAMIENTO DE PINTURA GENERAL

UBICACIÓN: ESCUELA BASICA N°1440 SANTA MARIA- VILLA SANTA MARIA

ARQ. GLORIA MARIA BORDON DE CHRIST

PLANOS Fecha : 21 02 2013

PABELLON DE PRIMARIA

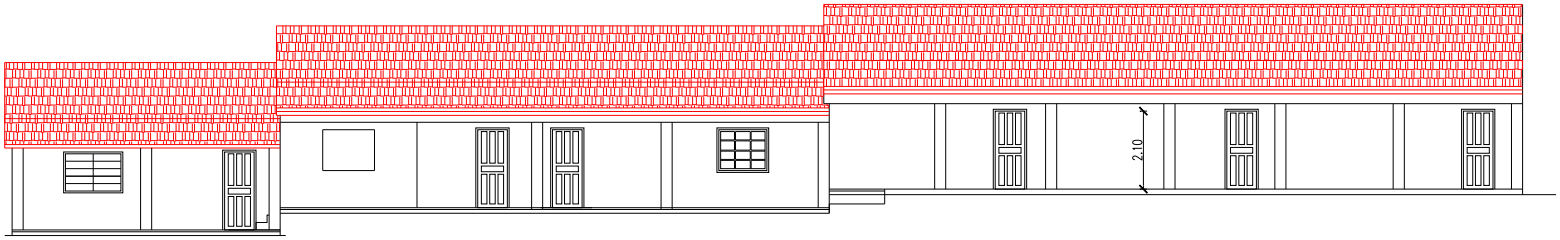

FACHADA FRONTAL

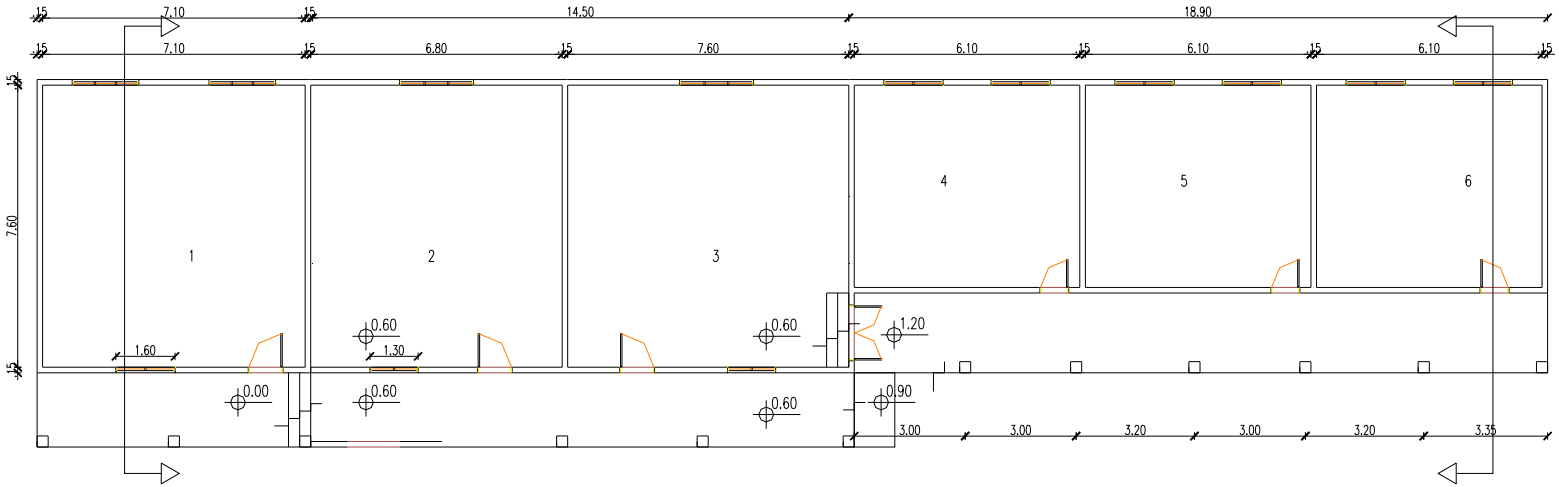

PLANTA ACOTADA

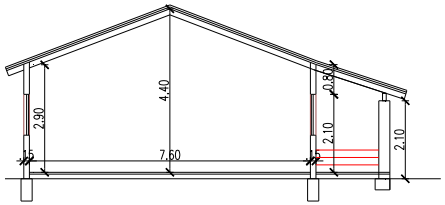

CORTE TRANSVERSAL

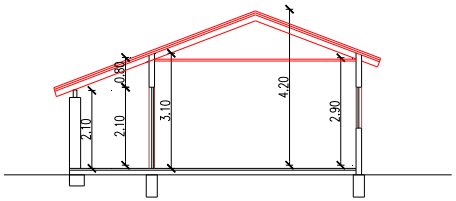

MUNICIPALIDAD DE SANTISIMA TRINIDAD
PROYECTO : MEJORAMIENTO DE PINTURA GENERAL
UBICACIÓN: ESCUELA BASICA N°1440 SANTA MARIA- VILLA SANTA MARIA
ARQ. GLORIA MARIA BORDON DE CHRIST

PLANOS Fecha : 21 02 2013

PABELLON DE PRE-ESCOLAR

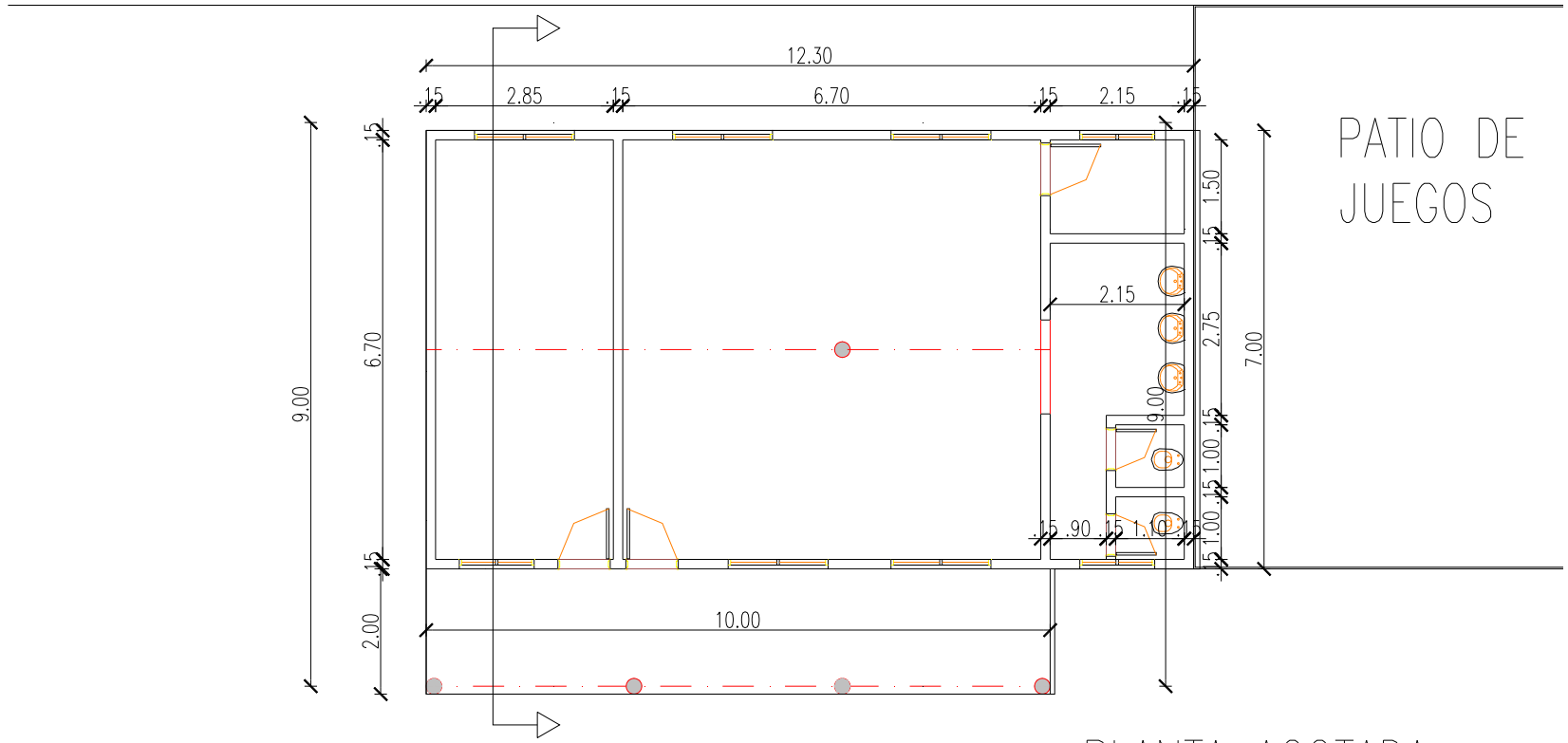

PLANTA ACOTADA

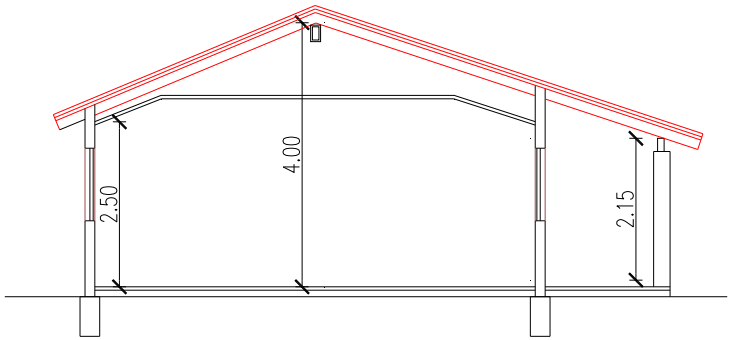

CORTE TRANSVERSAL

MUNICIPALIDAD DE SANTISIMA TRINIDAD
PROYECTO : MEJORAMIENTO DE PINTURA GENERAL
UBICACIÓN: ESCUELA BASICA N°1440 SANTA MARIA- VILLA SANTA MARIA
ARQ. GLORIA MARIA BORDON DE CHRIST

PLANOS Fecha : 21 02 2013

BAÑOS

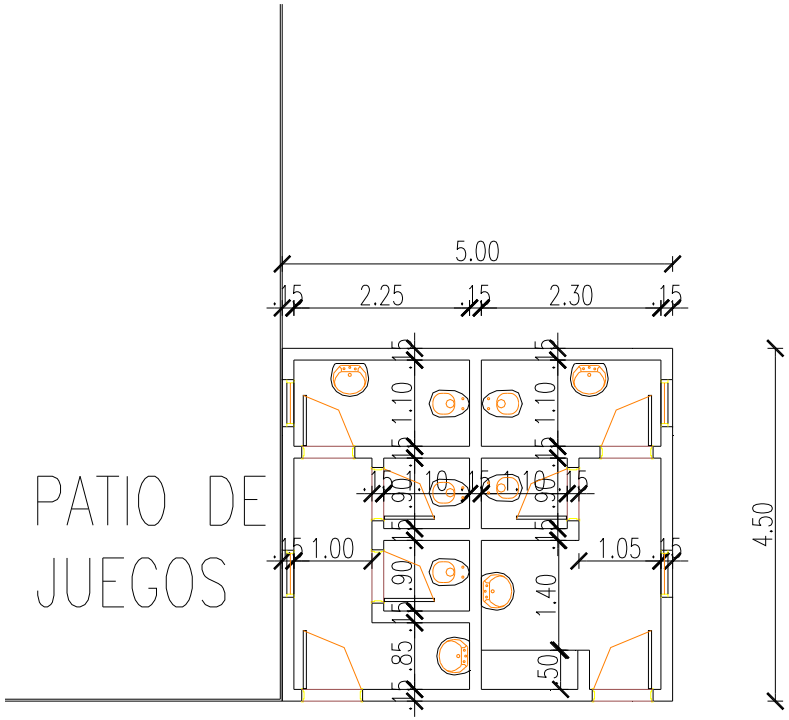

PLANTA ACOTADA

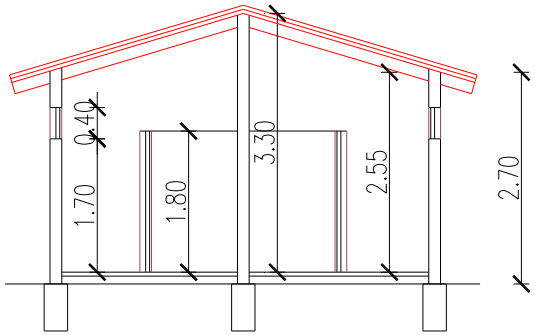

CORTE TRANSVERSAL