CALLE
RELLENO Y COMPACTACION
MURO DE PBC
PUENTE DE H°A°
MURO DE PBC
RELLENO Y COMPACTACION
CALLE
ESQUEMA MURO DE CONTENCION
GEOREFERENCIAMIENTO
26°32'30.2"S 57°05'32.6"W
CONSTRUCCION DE MURO DE CONTENCION
PROPIETARIO: MUNICIPALIDAD DE PIRIBEBUY
INTENDENTE MANUEL GIM - PERIODO 2,015-2020
PROYECTISTA: ARQ. JORGE VEGARA
ARQUITECTURA
R.U.C.: 3514330-4

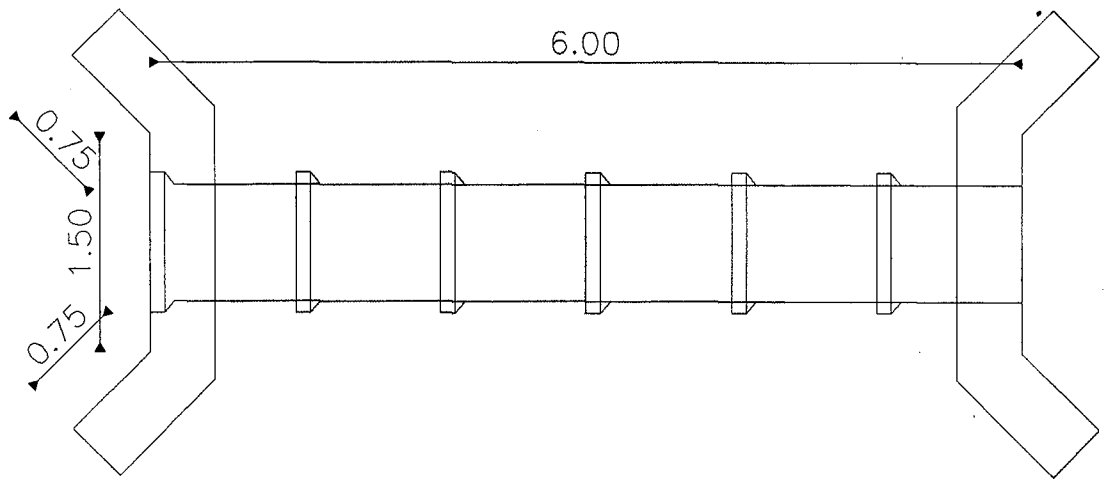

ESQUEMA ALCARTARILLADO

CONSTRUCCION DE ALCANTARILLADO CON MURO CABECERA
PROPIETARIO: MUNICIPALIDAD DE PIRIBEBUY
INTENDENTE MANUEL GINI – PERIODO 2.015–2020
PROYECTISTA: ARQ. JORGE VEGARA

ARQUITECTO
R.U.C.: 3514330-4

MUNICIPALIDAD DE PIRIBEBUY
SECRETARIA

MUNICIPALIDAD DE PIRIBEBUY
INTENDENCIA