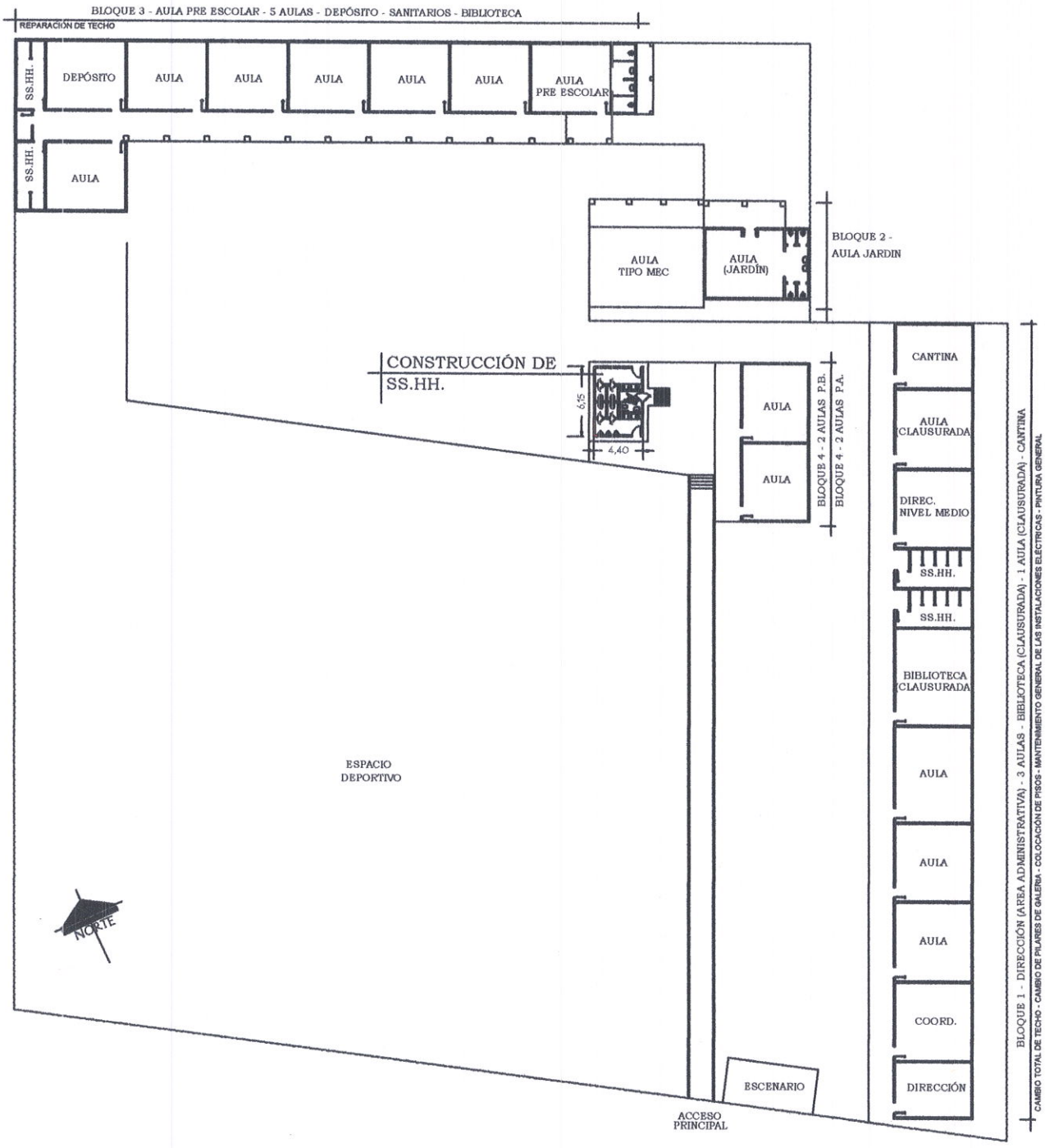

PLANTA PROPUESTA DE INTERVENCIÓN

Arq. Julio C. Sánchez
Prof. Nº 16.628

MUNICIPALIDAD DE LAMBARÉ	01
INSTITUCIÓN: COLEGIO NACIONAL DR. BERNARDO OCAMPOS - FONACIDE 2022	
PROYECTO: CONSTRUCCIÓN DE SANITARIOS. / PLANTA GENERAL DE CONJUNTO	ESC. 1/500

ABRIL 2022

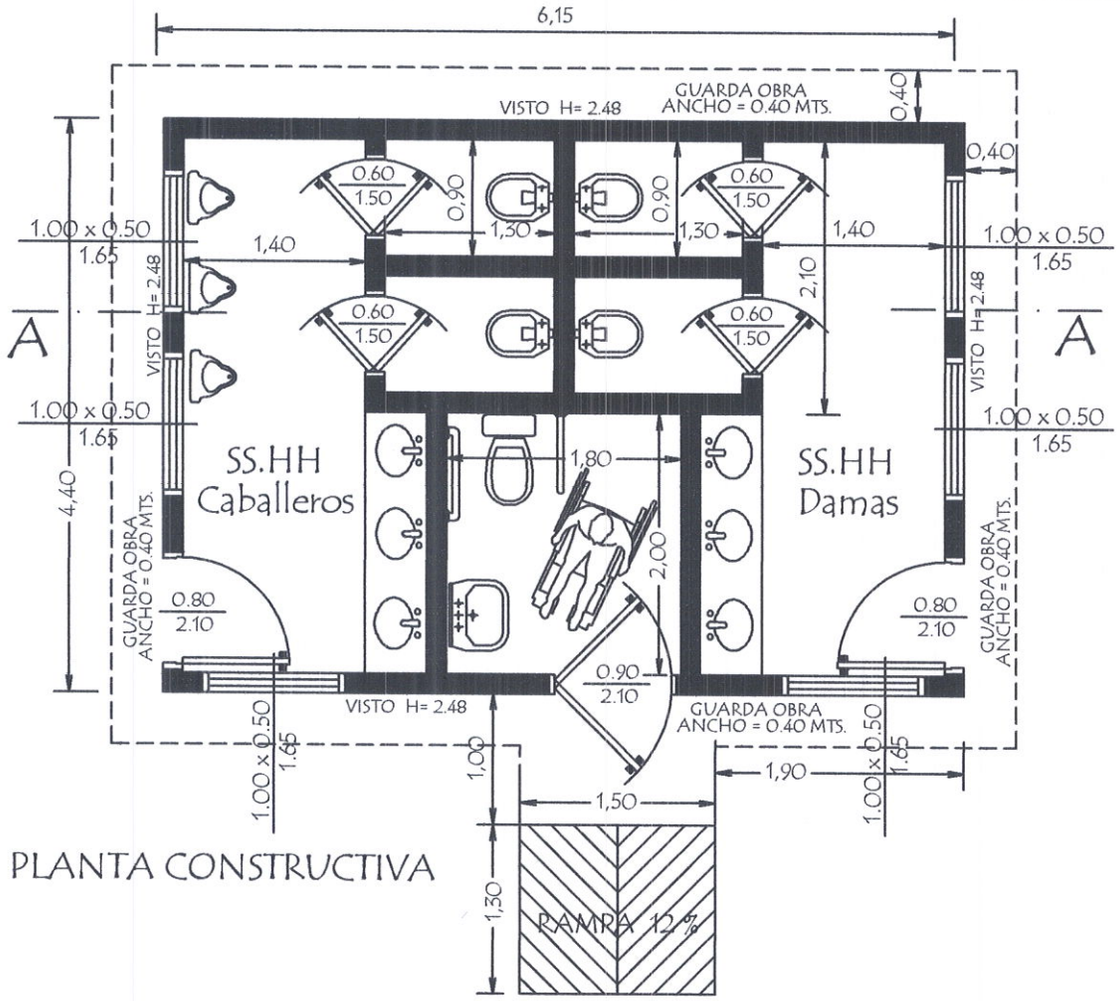

PLANTA CONSTRUCTIVA

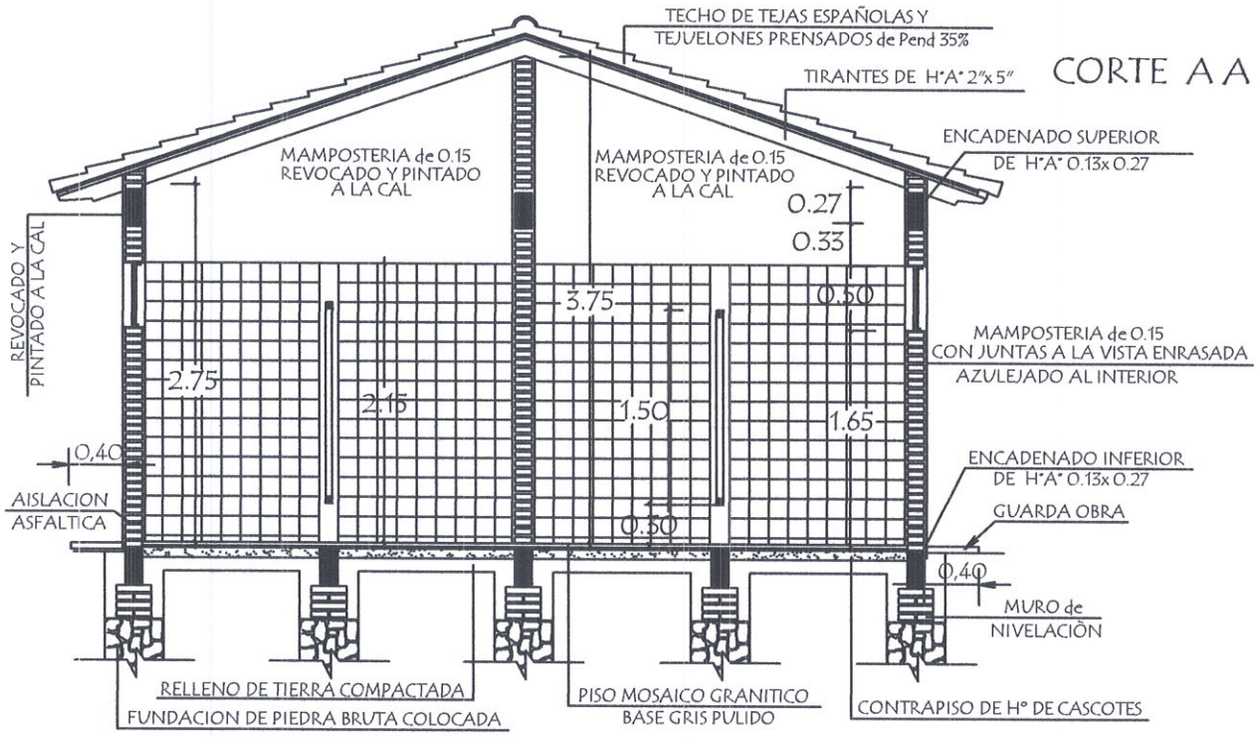

CORTE A A

MINISTERIO DE EDUCACION Y CIENCIAS

DIRECCION DE INFRAESTRUCTURA

PROYECTO	Baño tipo de 4,40 x 6,15 con techo de tejas	01
	Planta Constructiva y Corte AA escala 1 / 50	

Arq. Julio C. Sánchez
Reg. Prof. N° 16.628

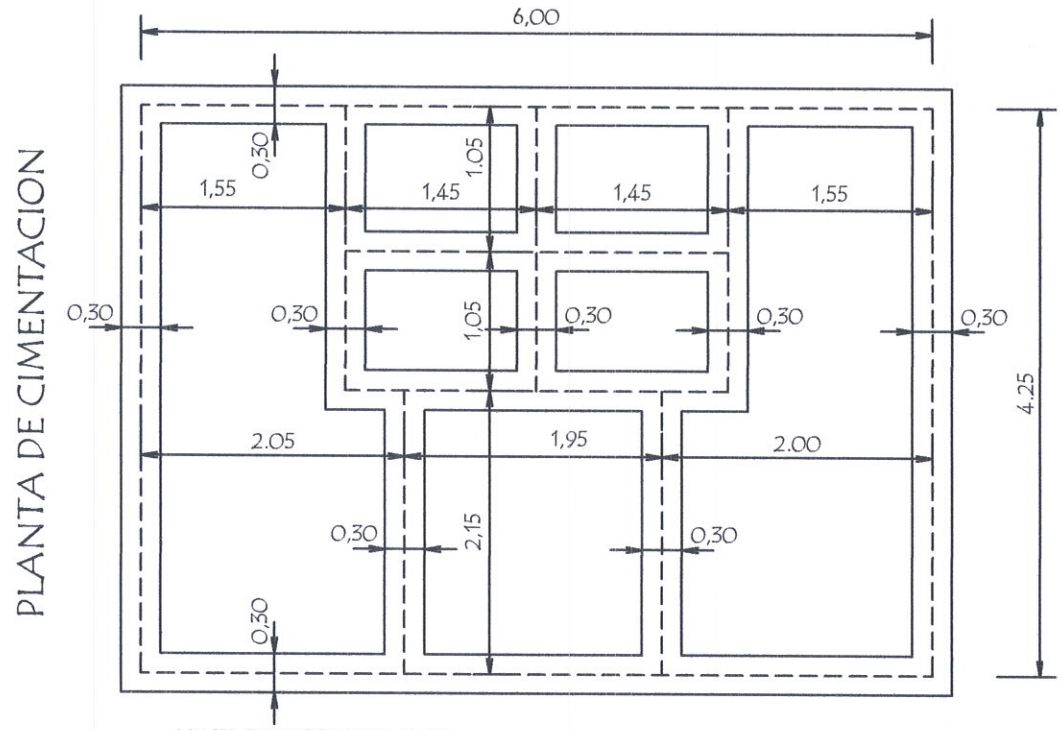

NIVEL DE TERRENO + 0.00

NIVEL INFERIOR DE FUNDACION EN PAREDES EXTERNAS Y CUMBRERA - 1.00 mts.-

NIVEL INFERIOR DE FUNDACION EN PAREDES INTERNAS - 0.50 mts.-

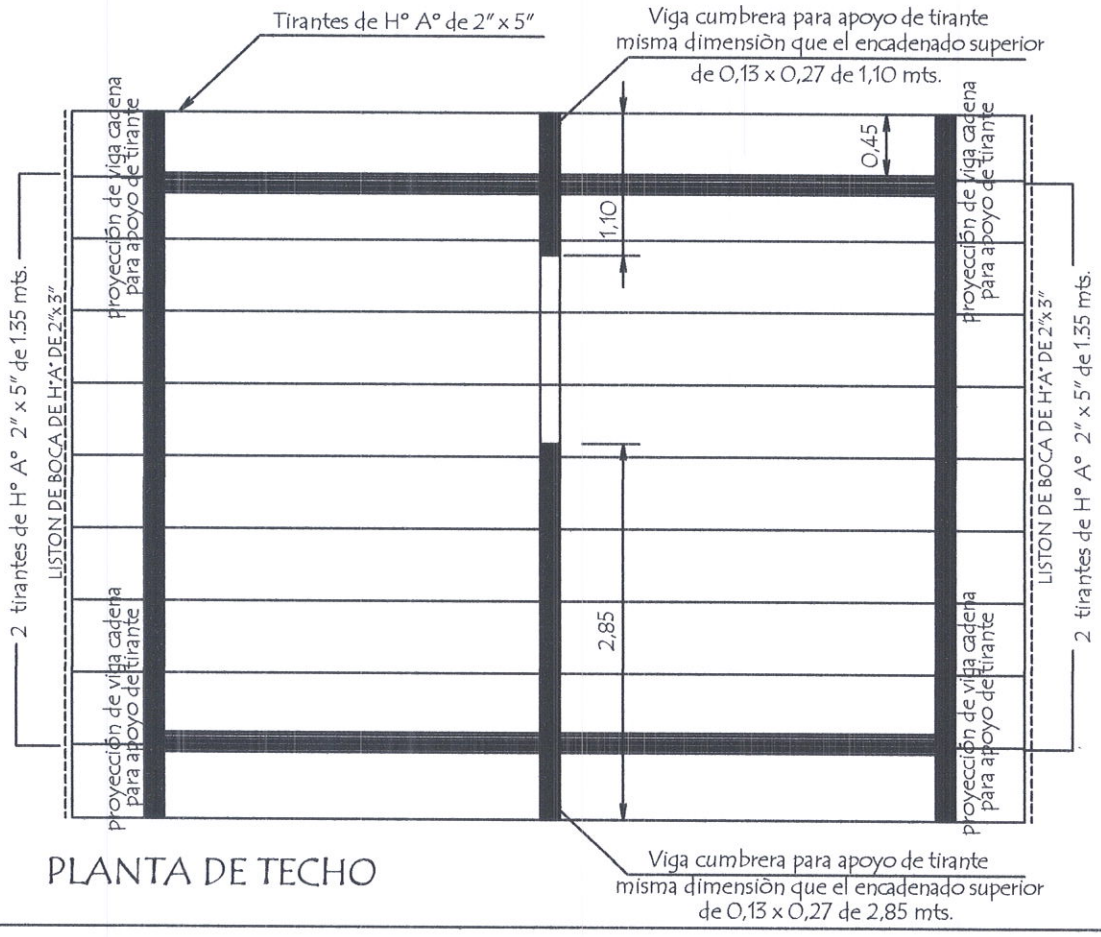

PLANTA DE TECHO

MINISTERIO DE EDUCACION Y CIENCIAS

DIRECCION DE INFRAESTRUCTURA

PROYECTO	Baño tipo de 4,40 x 6,15 con techo de tejas	02
	Planta de Cimentaciòn y Techo escala 1 / 50	

Ing. Julio C. Sánchez
Pat. Prof. Nº 16.628

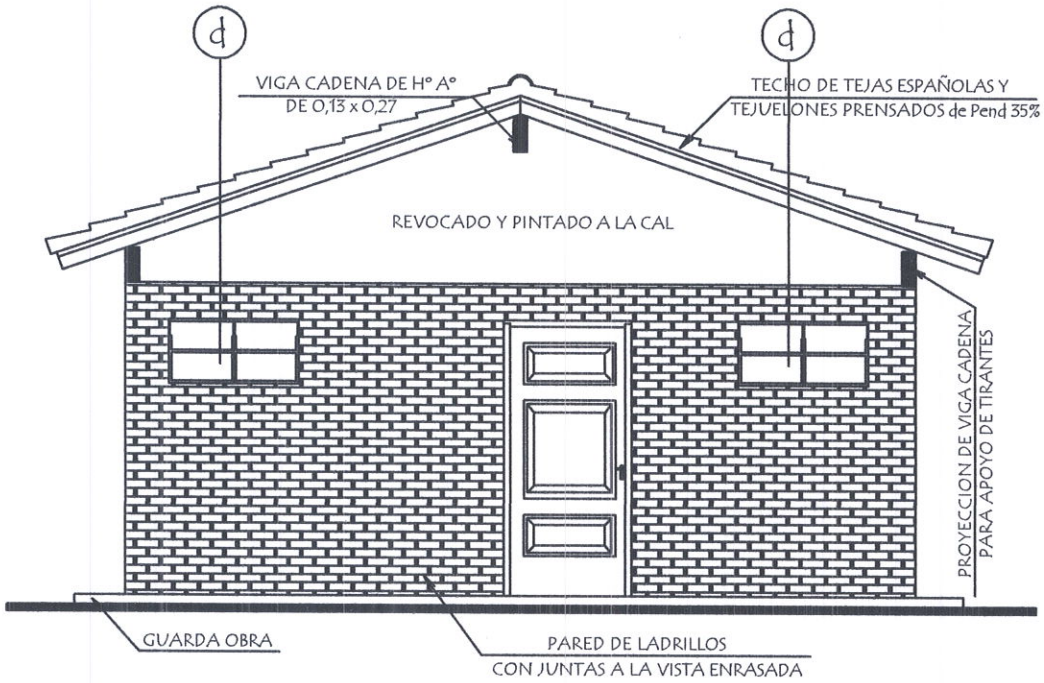

FACHADA FRONTAL

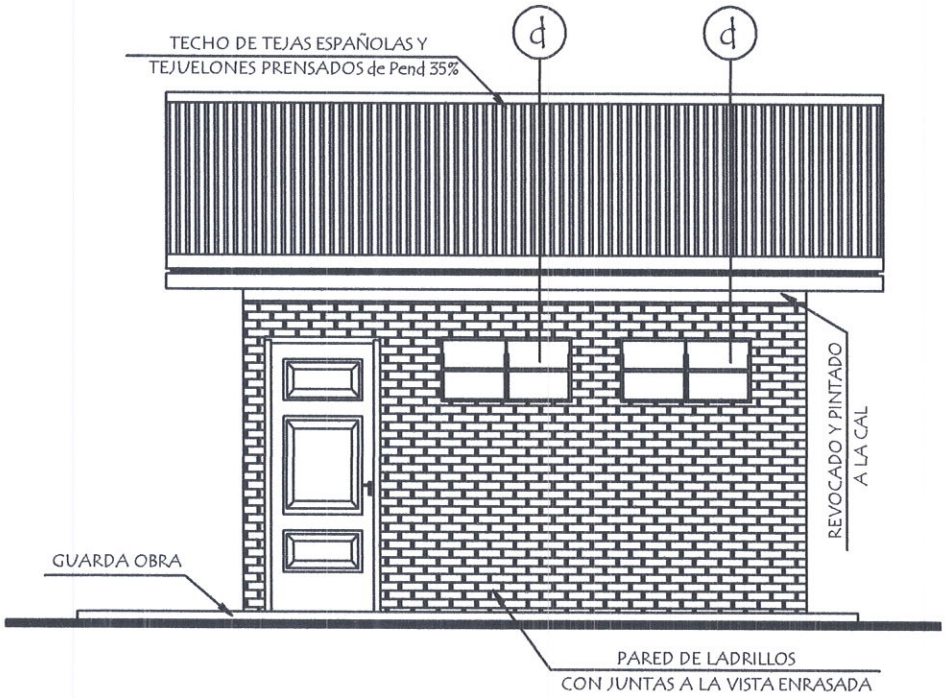

FACHADA LATERAL

MINISTERIO DE EDUCACION Y CIENCIAS DIRECCION DE INFRAESTRUCTURA		
PROYECTO	Baño tipo de 4,40 x 6,15 con techo de tejas	03
Fachada Frontal y Lateral	escala 1 / 50	

Arq. Julio C. Sánchez
Pat. Prof. Nº 16.628

PLANTA de DESAGUE CLOACAL

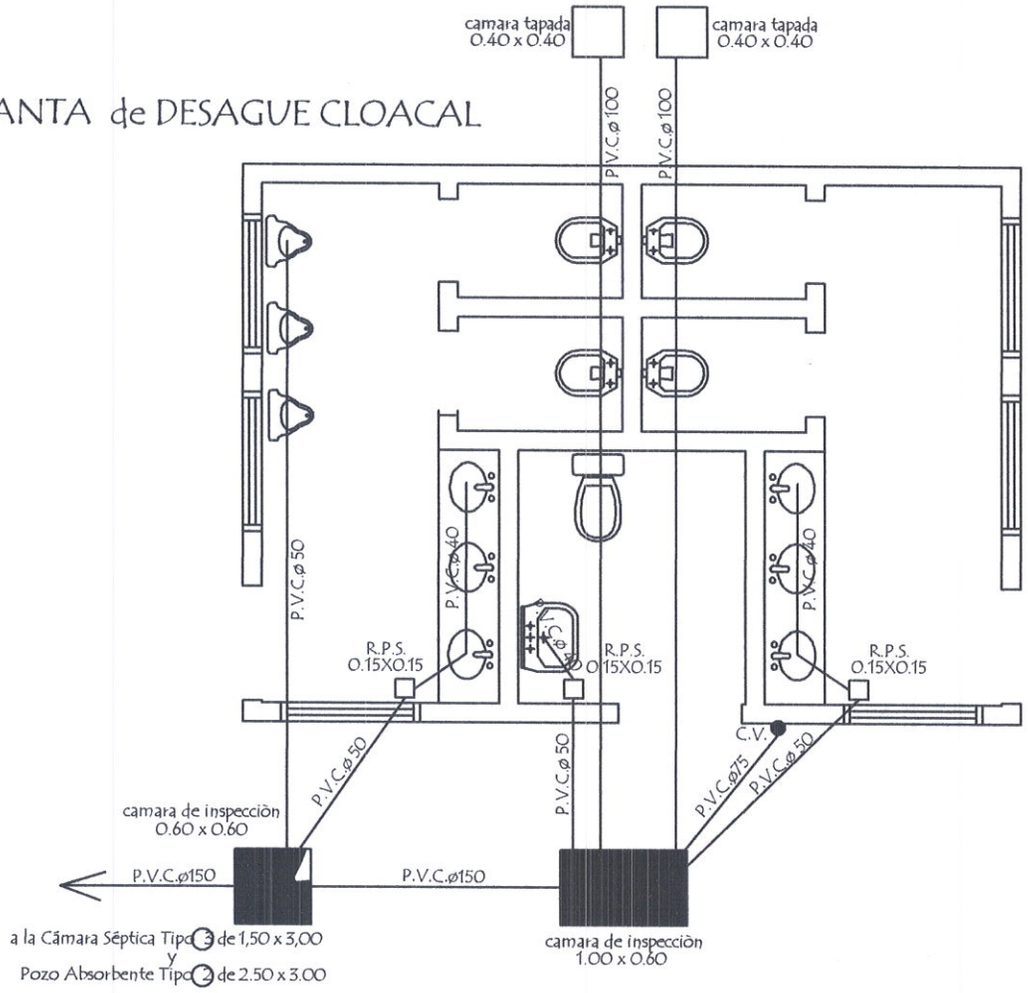

PLANTA de AGUA CORRIENTE

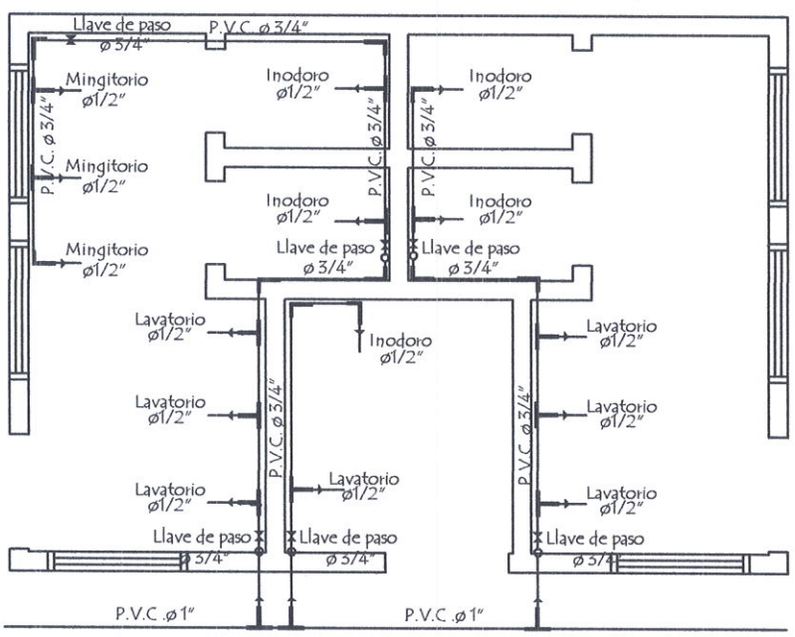

MINISTERIO DE EDUCACION Y CIENCIAS DIRECCION DE INFRAESTRUCTURA		
PROYECTO	Baño tipo de 4,40 x 6,15 con techo de tejas	04
Planta de Desague Cloacal y Agua Corriente escala 1 / 50		

Arq. Julio C. Sánchez
Dpt. Prof. N° 16.628

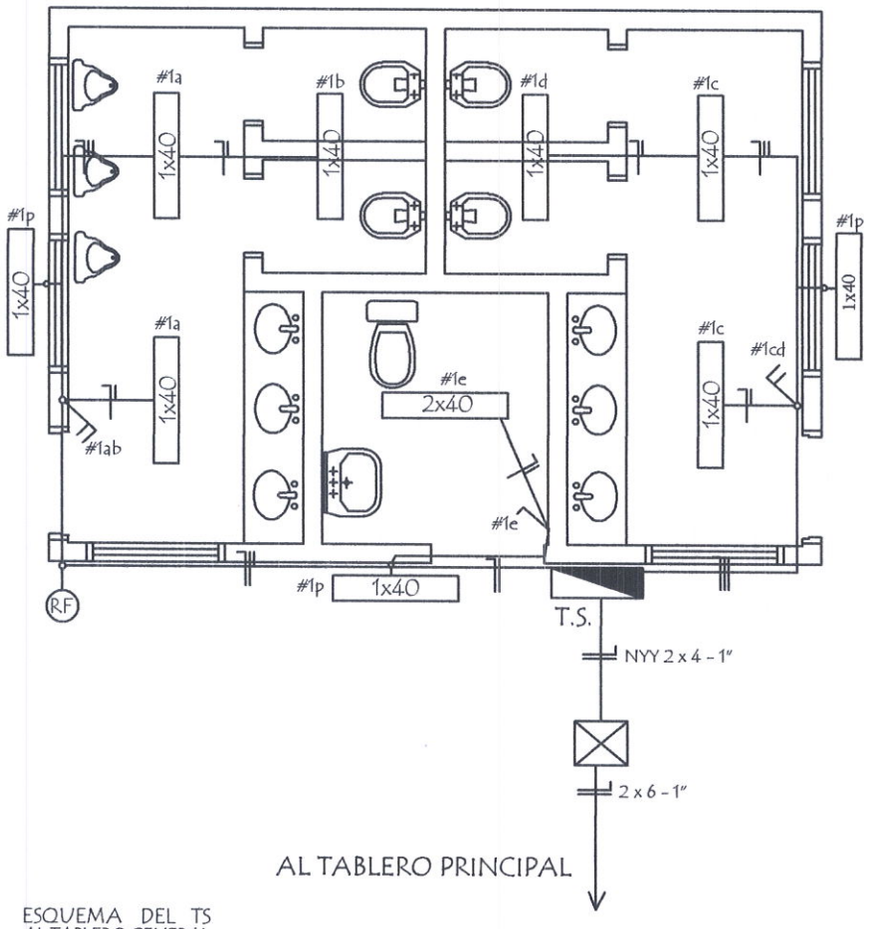

ESQUEMA DEL TS
AL TABLERO GENERAL

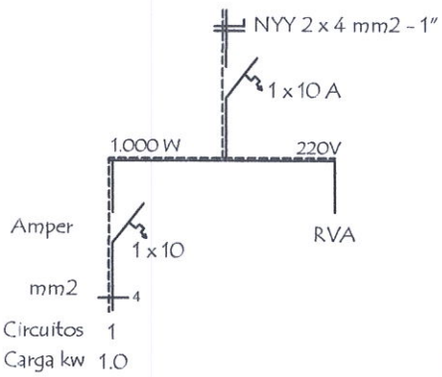

DETALLE DE CARGA T.S.

Circuitos	Fluorescentes 1x40w	Tomas Watt	Otras cargas	TOTAL	
#1	10 x 100			1.000	
TOTAL					1.000 W

MINISTERIO DE EDUCACION Y CIENCIAS

DIRECCION DE INFRAESTRUCTURA

PROYECTO	Baño tipo de 4,40 x 6,15 con techo de tejas	05
	Instalaciòn Elèctrica escala 1 / 50	

Arq. Julio C. Sánchez
Reg. Prof. Nº 16.628

Detalle de Ventana Balancin

ventana balancin tipo (d)

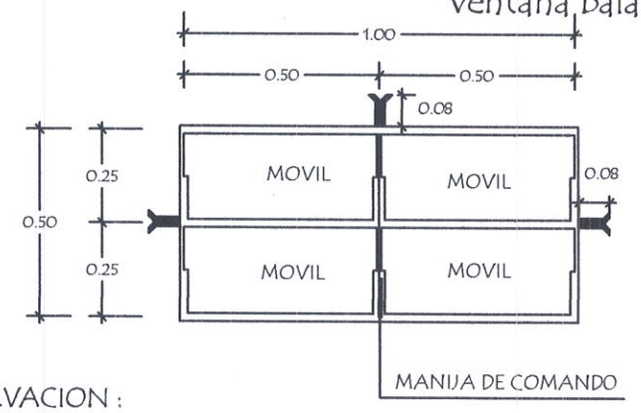

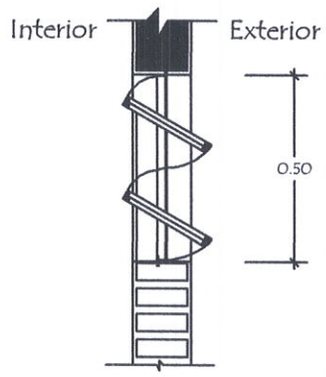

OBSERVACION :

NO DEBE TENER TERMINACIONES EN PUNTAS O CORTANTES

Detalle de Tirante de H° A° de 2" x 5"

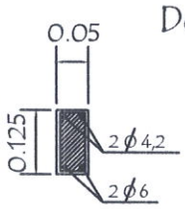

ESTRIBOS 1 Ø 4,2 c/20 - 40

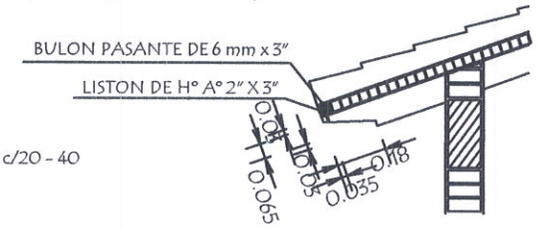

Detalle de Corte de Cimentaciòn

Para paredes de 0,15

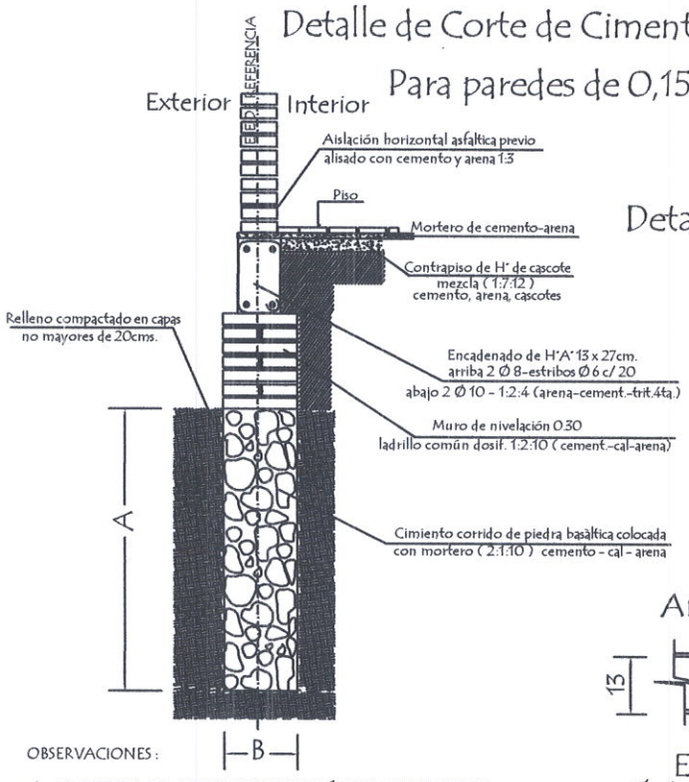

Detalle Encadenado de H° A° de 13 x 27

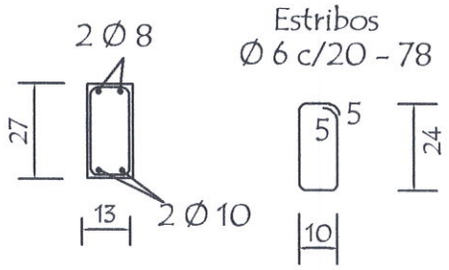

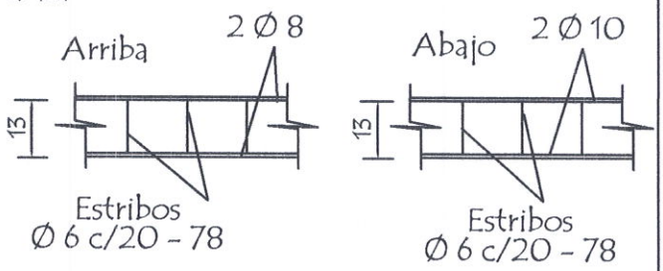

OBSERVACIONES :

1.- LA ALTURA DEL MURO DE NIVELACIÓN SERA VARIABLE EN TODOS LOS CASOS DEPENDIENDO DE LA SITUACION DEL TERRENO

2.- CIMENTACION A = 1,00 o 0,50 mts. DEPENDIENDO DE LA UBICACIÒN
B = 0,50 o 0,30 mts. DEPENDIENDO DE LA UBICACIÒN

MINISTERIO DE EDUCACION Y CIENCIAS DIRECCION DE INFRAESTRUCTURA		
PROYECTO	Baño tipo de 4,40 x 6,15 con techo de tejas	06
	Detalle Varios sin escala	

Arq. Julio C. Sánchez
Dpt. Prof. N° 16.628

Detalle de Camara Sèptica

Planta

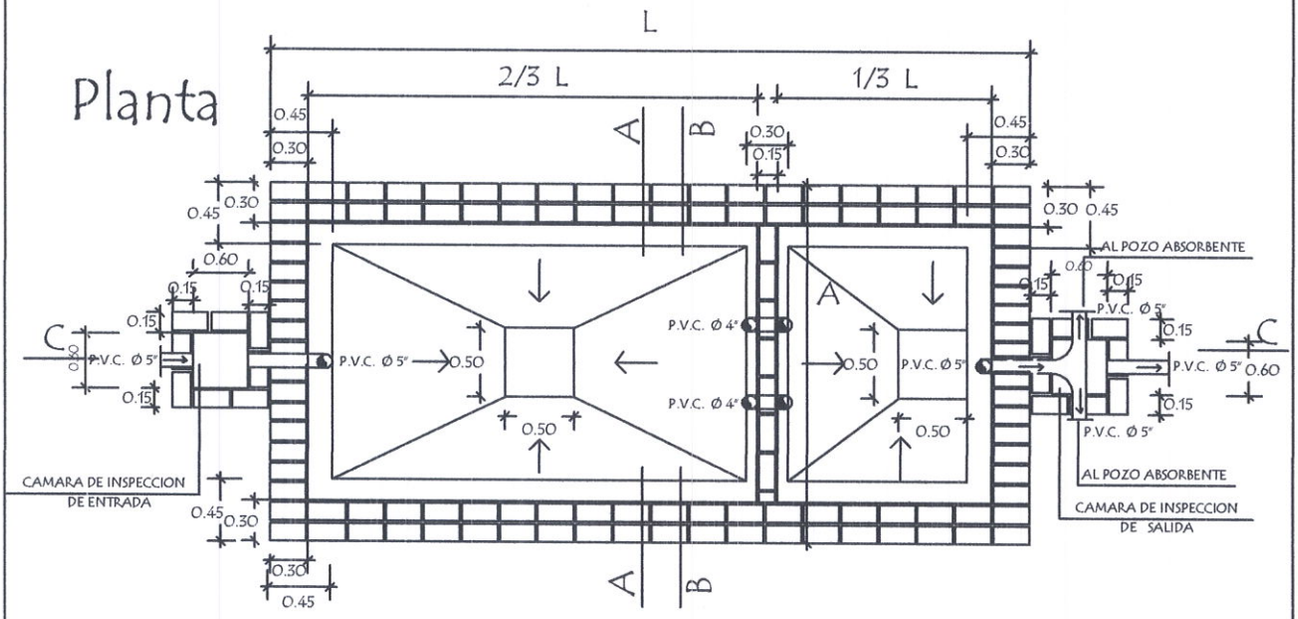

Corte CC

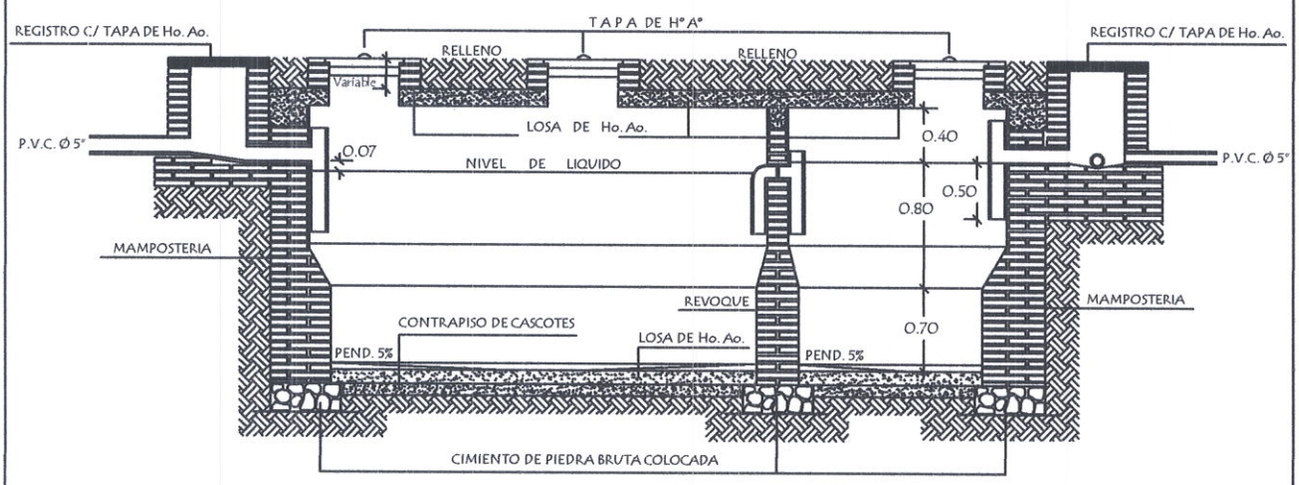

CAMARA SEPTICA MEDIDAS		
TIPO	L	A
1	6.00 mts.	3.00 mts.
2	5.00 mts.	2.00 mts.
3	3.00 mts.	1.50 mts.

REVOQUES INTERNO DE CAMARA		
1 CAPA	1:1/2:4 (CEMENTO,CAL, ARENA)	ESP. 1cm.
2 CAPA	1:2 (CEMENTO,ARENA)	ESP. 0.8cm.
3 CAPA	1 (CEMENTO)	ESP. 0.2cm.

MINISTERIO DE EDUCACION Y CIENCIAS
DIRECCION DE INFRAESTRUCTURA

PROYECTO	Baño tipo de 4,40 x 6,15 con techo de tejas	07
	Detalle de Camara Sèptica — sin escala	

Arq. Julio C. Sánchez
Pat. Prof. N° 16.628

Detalle de Camara Sèptica

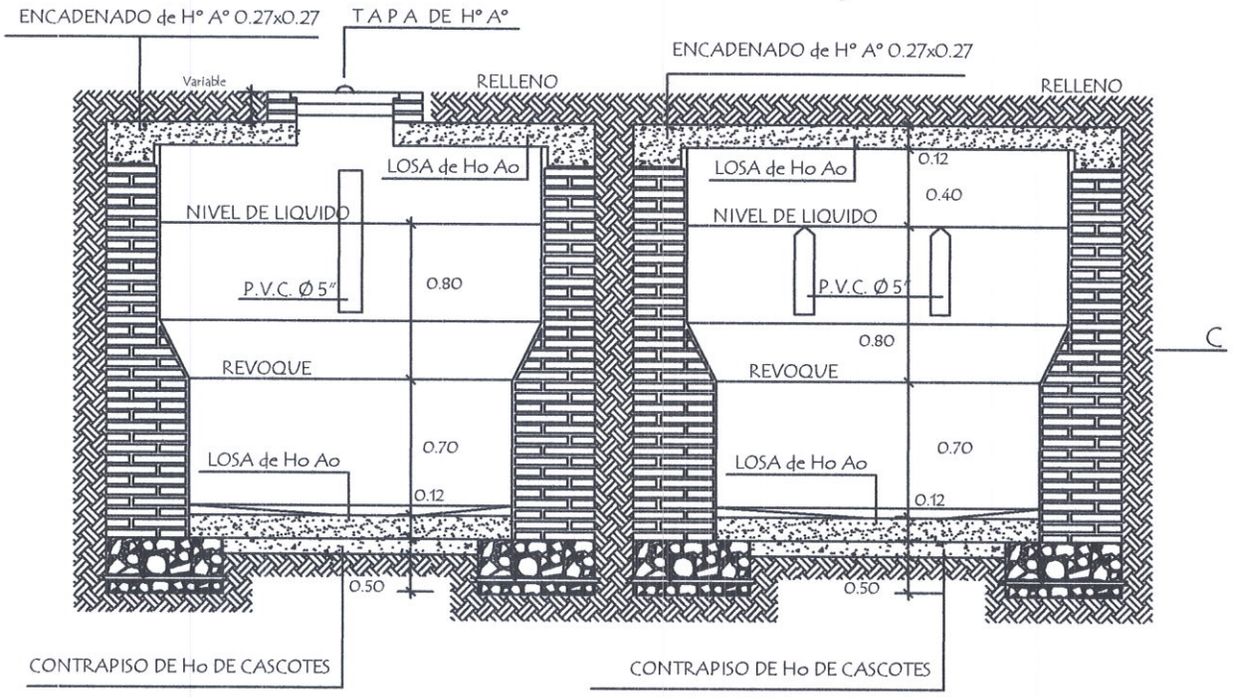

Corte AA

Corte BB

Detalle de losa tapa de camara sèptica

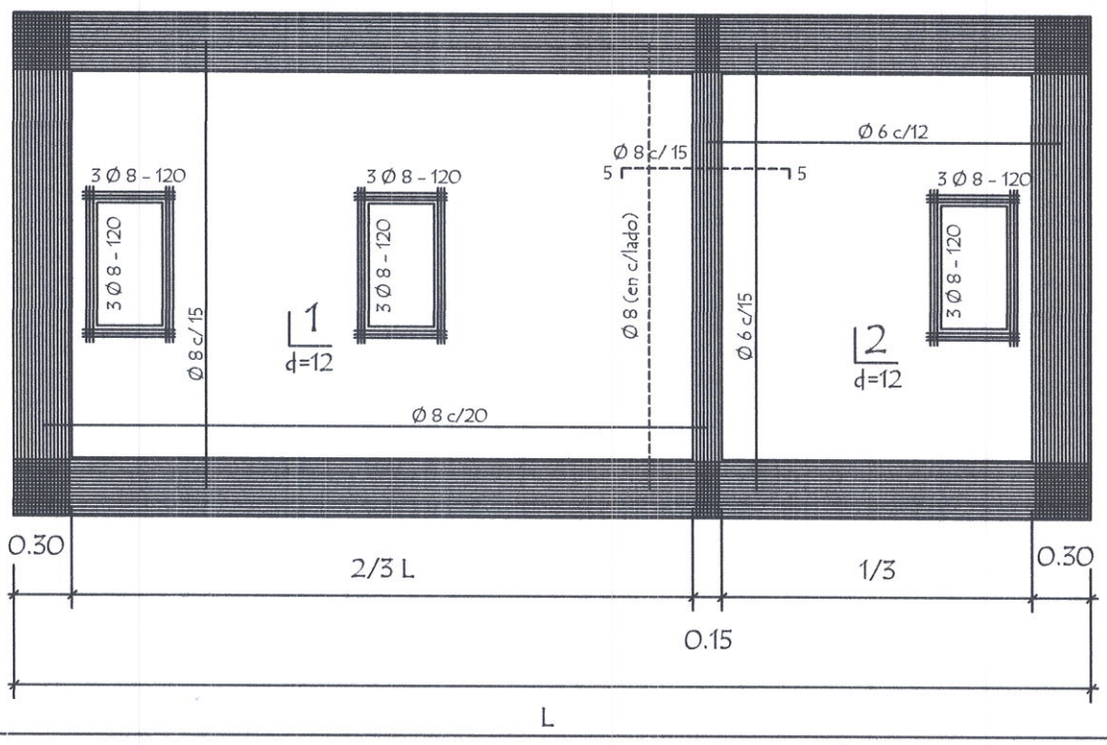

MINISTERIO DE EDUCACION Y CIENCIAS DIRECCION DE INFRAESTRUCTURA		
PROYECTO	Baño tipo de 4,40 x 6,15 con techo de tejas	08
Detalle de Camara Sèptica	sin escala	

Arq. Julio C. Sánchez
Pat. Prof. N° 16.628

Detalle de losa tapa del pozo absorbente

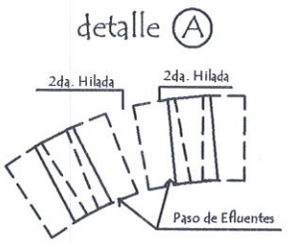

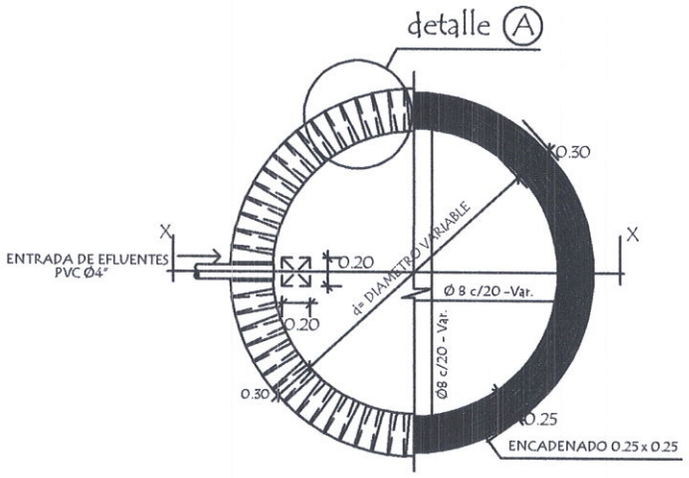

Corte AA

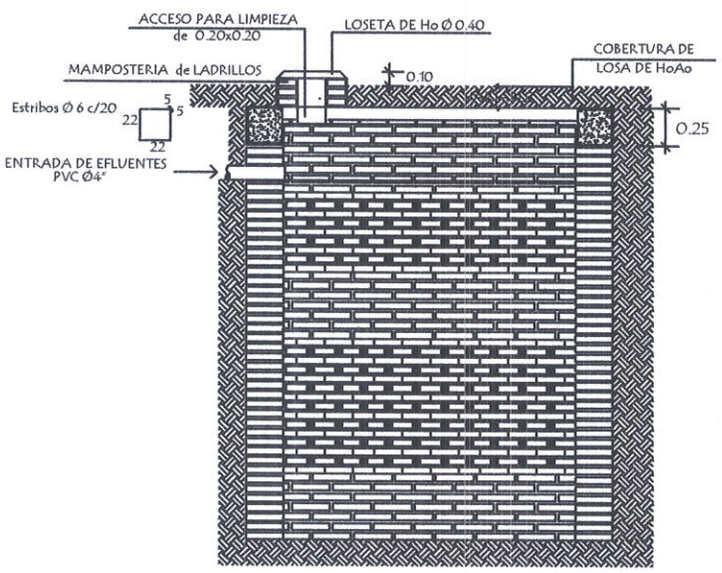

POZO ABSORBENTE MEDIDAS		
TIPO	d	h
1	2.00mts.	2.50mts.
2	2.50mts.	3.00mts.
3	3.00mts.	3.00mts.

MINISTERIO DE EDUCACION Y CIENCIAS DIRECCION DE INFRAESTRUCTURA		
PROYECTO	Baño tipo de 4,40 x 6,15 con techo de tejas	09
Detalle de Pozo Absorvente	sin escala	

Arq. Julio C. Sánchez
Reg. Prof. N° 16.628

Puerta Placa de 0,60 x 1,50
Tipo Vaiven (boxes en baño)

Alzado
Vista exterior

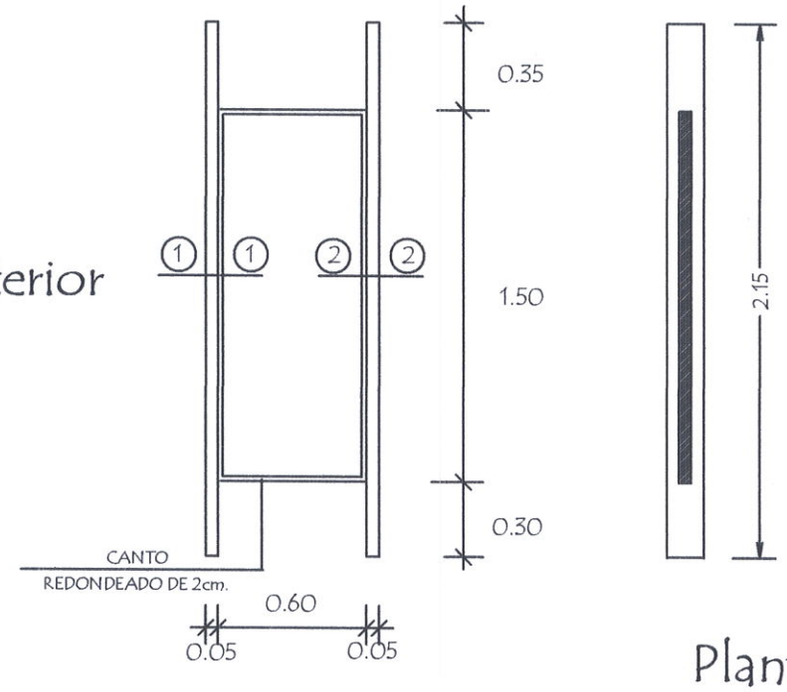

Planta

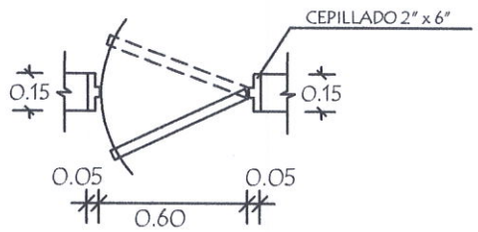

Detalle de Corte - Planta

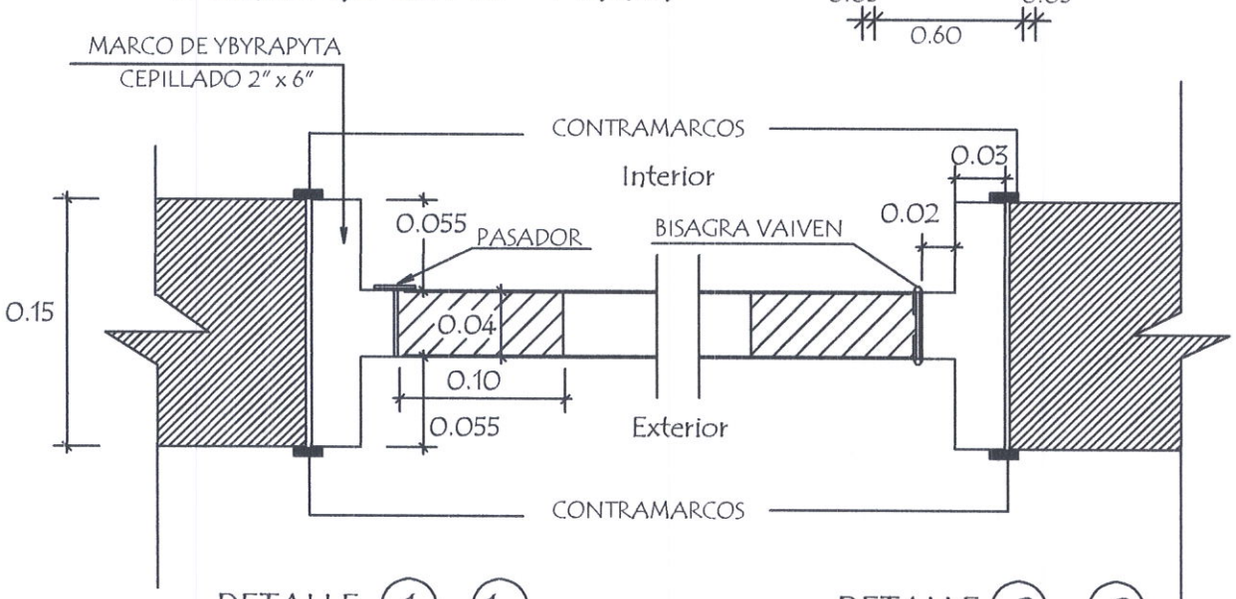

DETALLE 1 - 1

DETALLE 2 - 2

MINISTERIO DE EDUCACION Y CIENCIAS DIRECCION DE INFRAESTRUCTURA		
PROYECTO	Baño tipo de 4,40 x 6,15 con techo de tejas	10
Detalle de Puerta en Boxes sin escala		

Arq. Julio C. Sánchez
Reg. Prof. N° 16.628

Puerta Tablero de 0,80 x 2,10

Alzado
Vista exterior

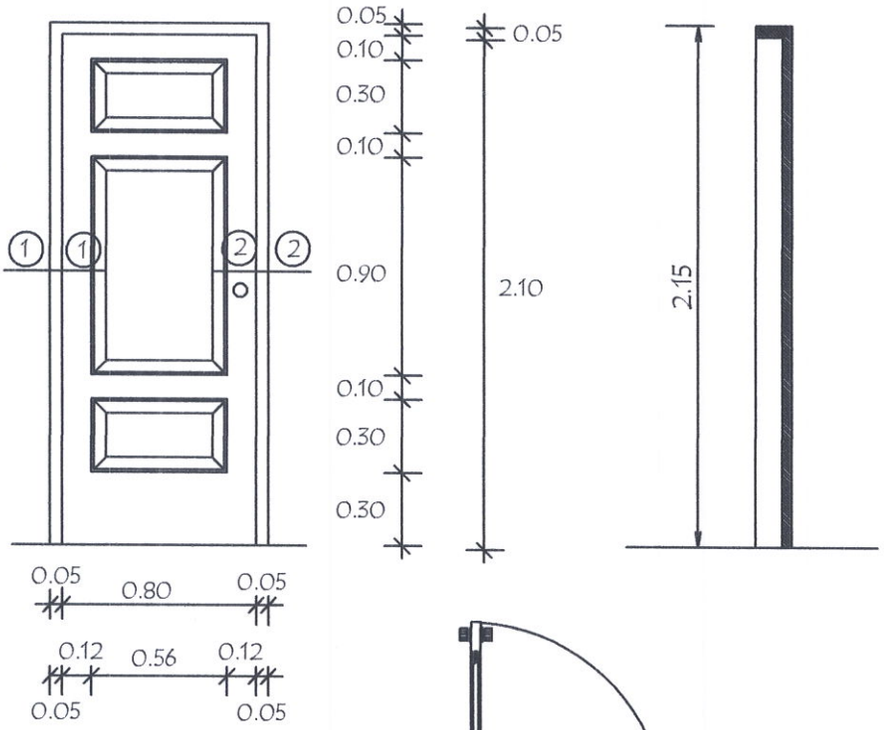

Planta

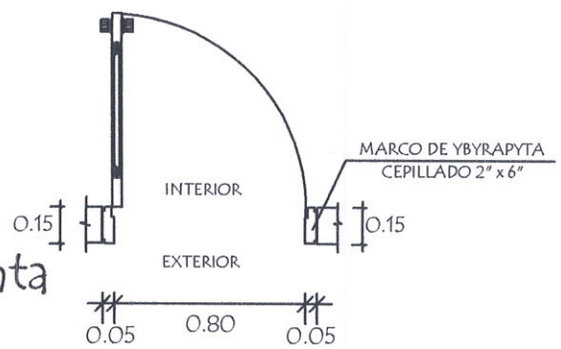

Detalle de Corte - Planta

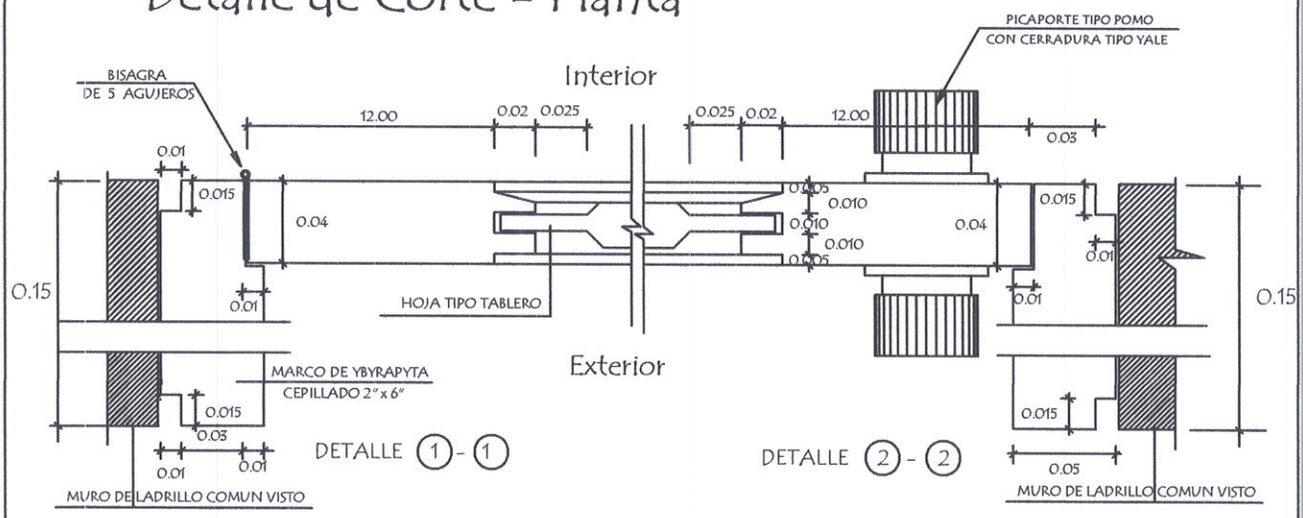

MINISTERIO DE EDUCACION Y CIENCIAS DIRECCION DE INFRAESTRUCTURA		
PROYECTO	Baño tipo de 4,40 x 6,15 con techo de tejas	11
Detalle de Puerta Tablero de 0,80 x 2,10 sin escala		

Arq. Julio C. Sánchez
Reg. Prof. Nº 16.628

Puerta Tablero de 0,90 x 2,10 Tipo Vaiven

Alzado
Vista exterior

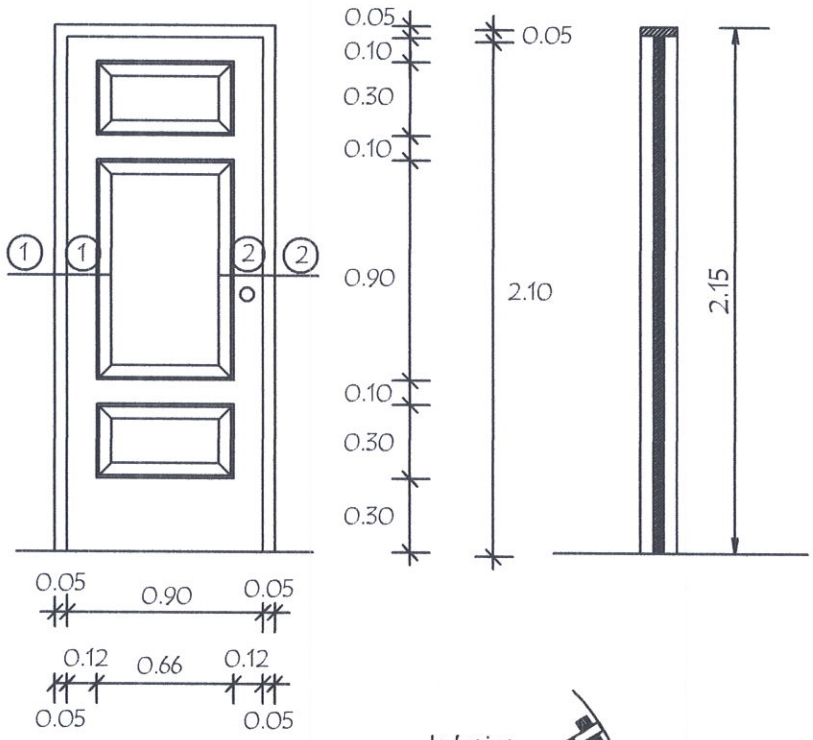

Planta

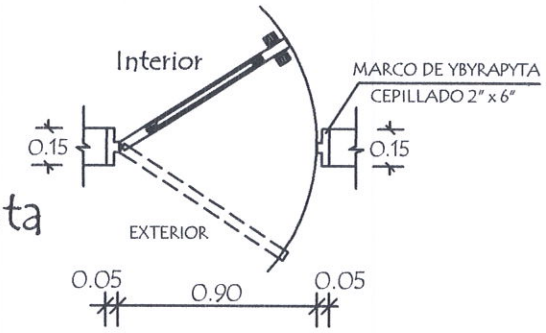

Detalle de Corte - Planta

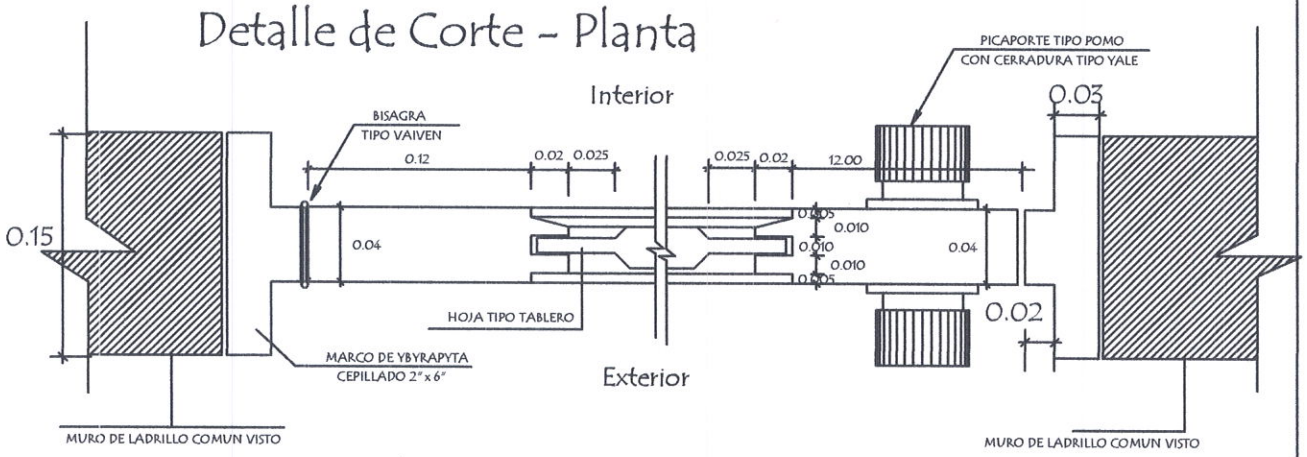

DETALLE (1) - (1)

DETALLE (2) - (2)

MINISTERIO DE EDUCACION Y CIENCIAS DIRECCION DE INFRAESTRUCTURA		
PROYECTO	Baño tipo de 4,40 x 6,15 con techo de tejas	12
Detalle de Puerta Tablero de 0,90 x 2,10 sin escala		

Arq. Julio C. Sánchez
Reg. Prof. Nº 16.628