PROYECTO
VIVIENDA RURAL- VR 2D CULATA JOVAI
DISCAPACITADOS
AÑO 2015

TENDAGUÃ
HA ÓGA APO
SÃMBYHYHA

SECRETARÍA
NACIONAL DE LA VIVIENDA
Y EL HÁBITAT

TETÃ REKUÁI
GOBIERNO NACIONAL
Jajapo Oñondivepa Tape Pyahu
Construyendo Juntos un Nuevo Rumbo

Ing. Claudia González
Directora
Sembrando Oportunidades
SENAVITAT

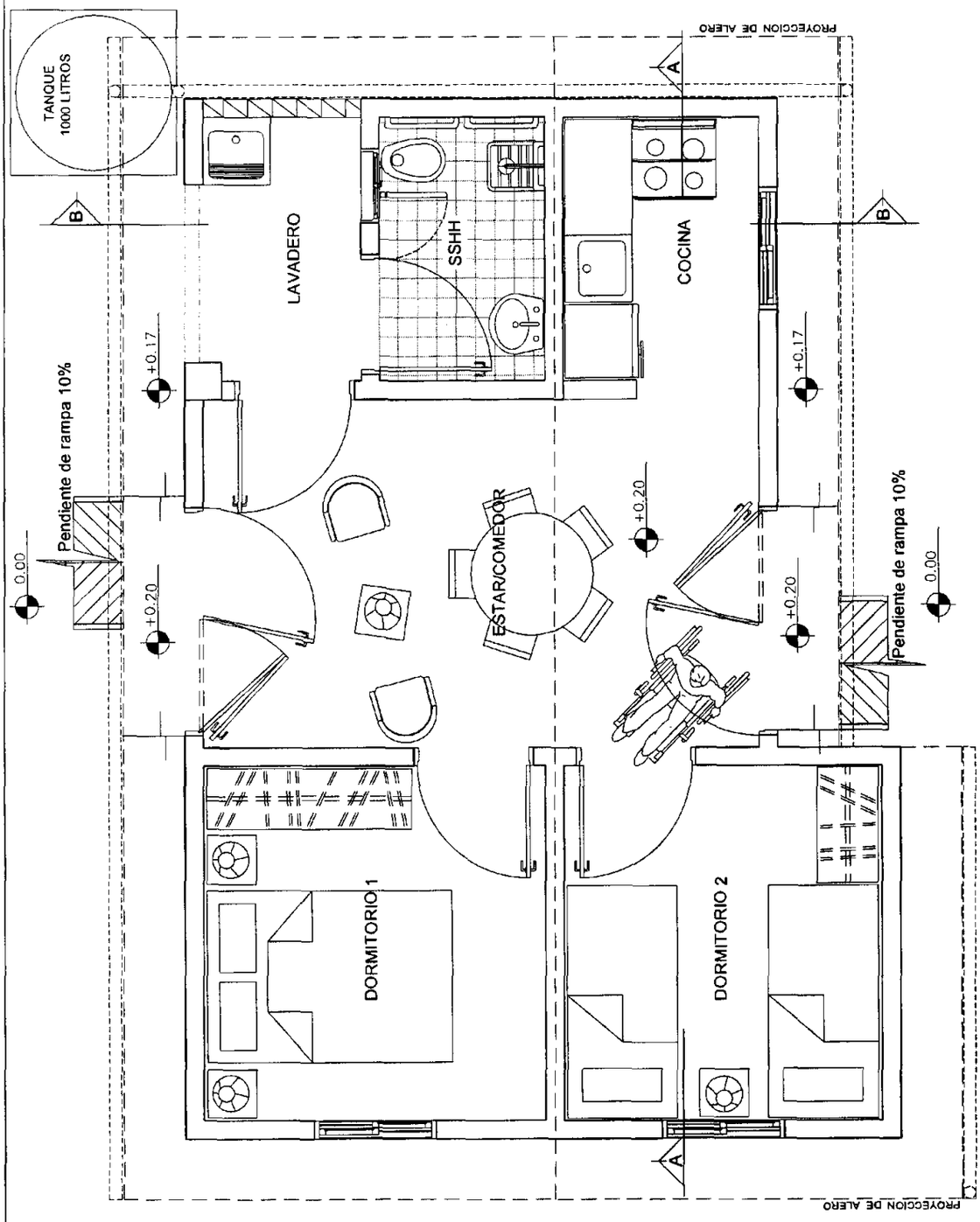

PLANTA EQUIPADA
ESC.: 0/00

Ing. Claudia González
Directora
Sembrando Oportunidades
SENAVITAT

TENDAGUÁ HA ÓGA APO SECRETARÍA NACIONAL DE LA VIVIENDA Y EL HÁBITAT	PLANTA EQUIPADA - ESC.1:50	L Nº
PROYECTO VR-2D - DISCAPACITADOS - ÁREA: 44.50 m²		00

OBS.: 1- Las aberturas de los dormitorios en ning[un caso se harán hacia el oeste.
2- El nivel de piso terminado de cada vivienda, deberá ser de 20 cm. sobre el nivel de terreno tomado desde el punto mas elevado del mismo y/o 25 cm. sobre la rasante de la calle.

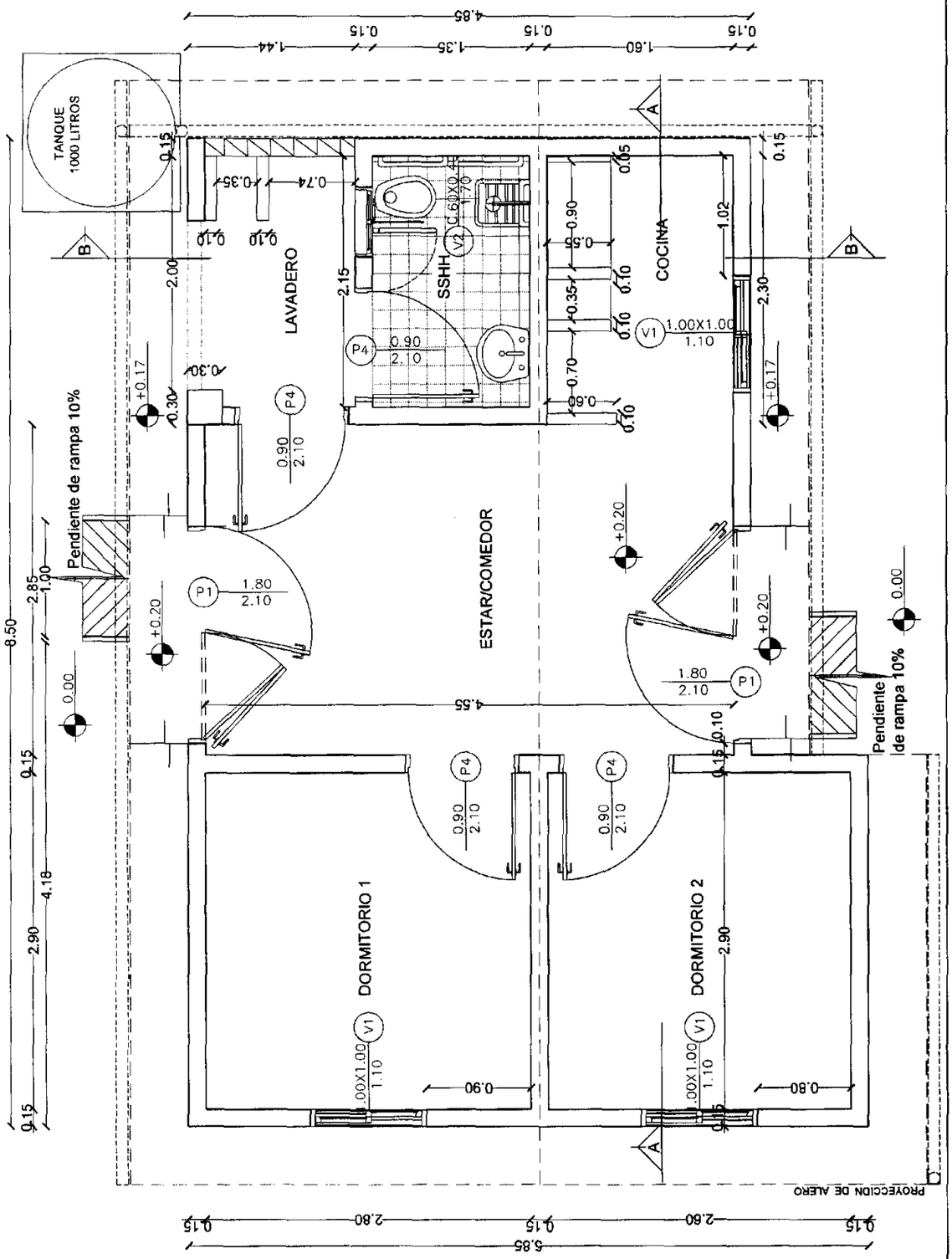

TENDAGUÁ HA ÓGA APO SENAVITAT SECRETARÍA NACIONAL DE LA VIVIENDA Y EL HÁBITAT	PLANTA ACOTADA - ESC.1:50	TETÃ REKUÁI GOBIERNO NACIONAL	L Nº
PROYECTO VR-2D - DISCAPACITADOS - ÁREA: 44.50 m²			01

Ing. Claudia González
Directora
Sembrando Oportunidades
SENAVITAT

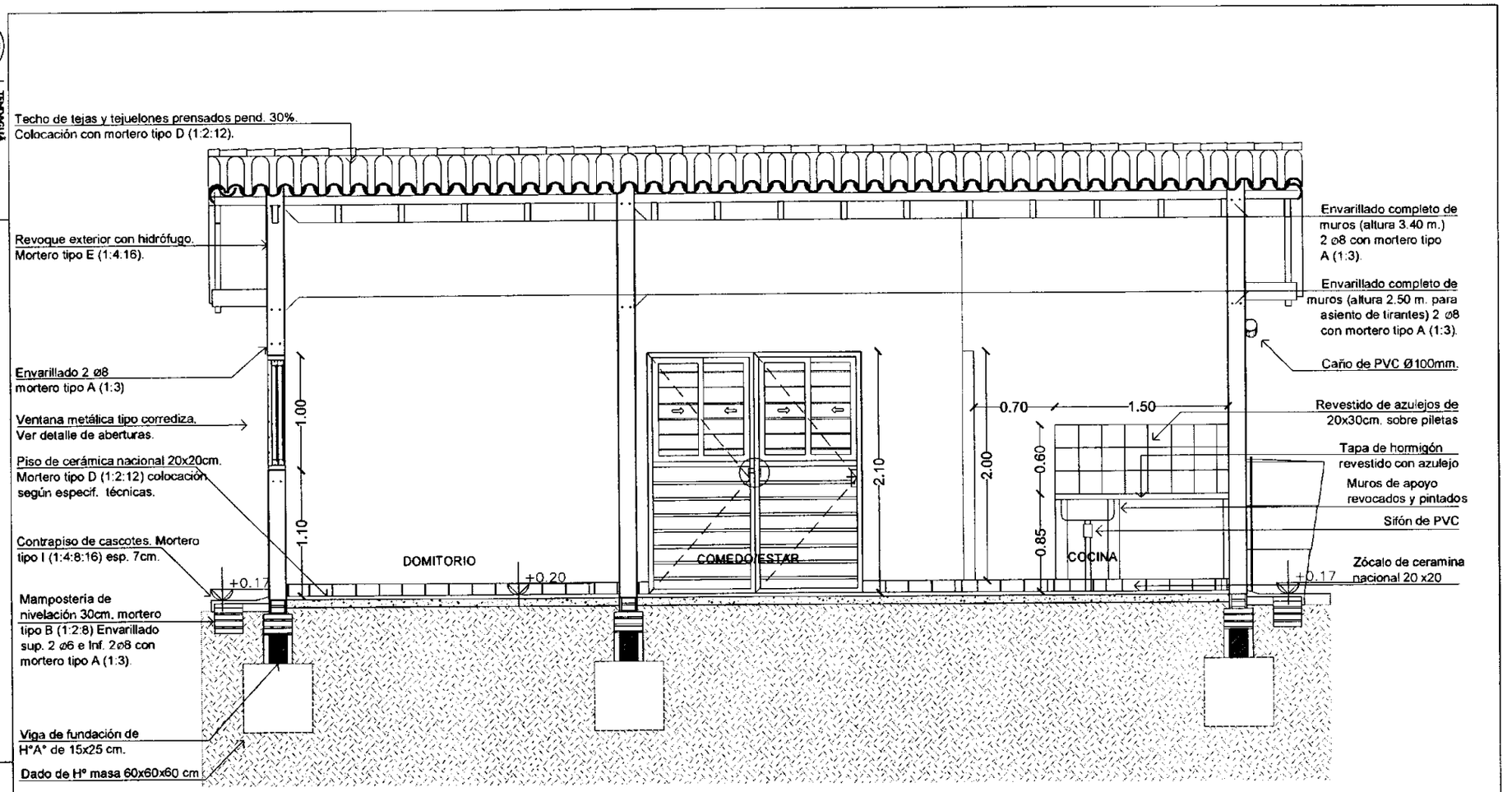

CORTE A-A

ESC. 1:50

CORTE A-A - ESC. 1:50

PROYECTO VR-2D - DISCAPACITADOS - ÁREA: 44.50 m²

L Nº 02

TENDAGUÁ HA ÑOGA APO
SECRETARÍA NACIONAL DE LA VIVIENDA Y EL HÁBITAT

TETÃ REKUÁI GOBIERNO NACIONAL

Ing. Claudia González
Directora
Sembrando Oportunidades
SENAVITAT

PROYECTO VR-2D - DISCAPACITADOS - ÁREA: 44.50 m²

CORTE B-B - ESC.1:50

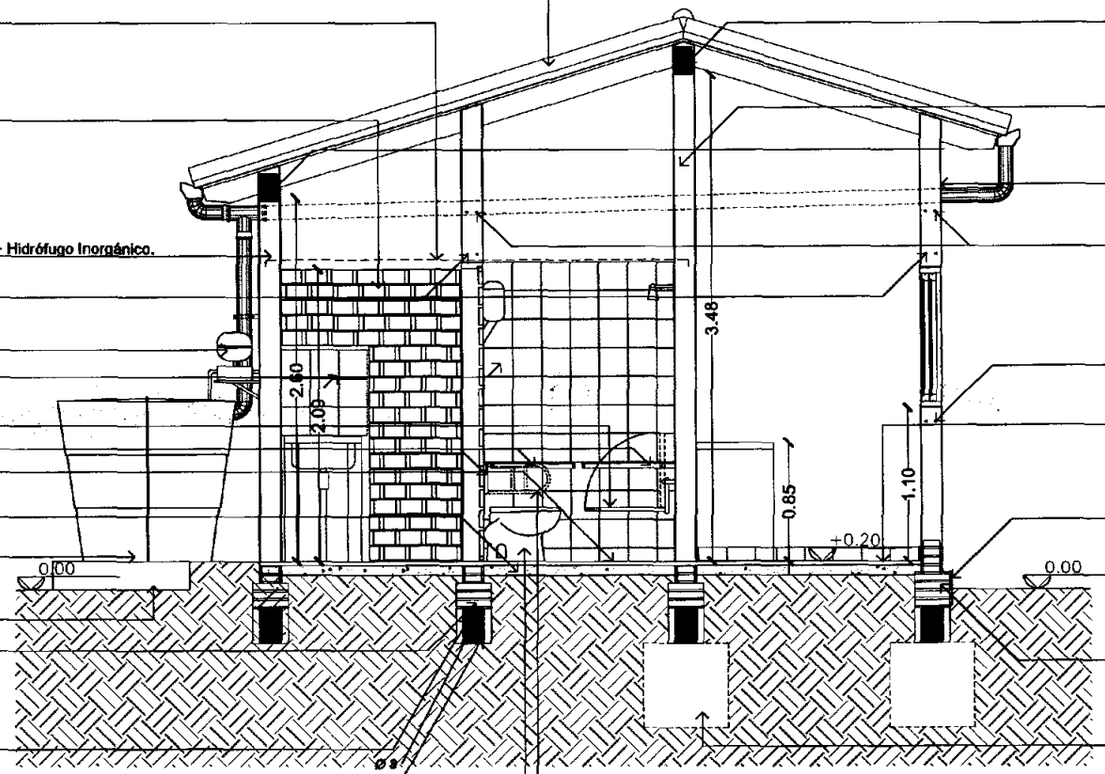

Techo de tejas y tejuelones prensados pend. 30%. Colocación con mortero tipo D (1:2:12).

Envarillado 2 ø8. Longitud 3.10 mt. mortero tipo A (1:3). Altura 2,16 mt.

VER DETALLE
Ladrillos comunes inclinados, generando huecos entre cada ladrillo, altura de terminacion de aberturas. Mortero tipo B(1:2:8)
PLANTA

Revoque exterior con hidrófugo. (1:3) + Hidrófugo Inorgánico. Mortero tipo E (1:4:16).

Envarillado 2 ø8 mortero tipo A (1:3)

Bomba hidroneumática de 1/2HP

Revestimiento de azulejos de 20x20 cm.

Silleta rebatible H= 0.50m.

Baranda de apoyo H= 0.70m.

Piso ceramica asmaltada Pi4 de 30x30cm. Mortero tipo D (1:2:12).

Contrapiso de cascotes. Mortero tipo I (1:4:8:16). Esp. 7cm.

Tanque de 1000 litros de plástico reforzado con fibra de vidrio con tapa

Base de H° A° para tanque de agua.

Mampostería de nivelación 30 cm. mortero tipo B (1:2:8) revocada con mortero tipo A (1:3). Ver detalle.

Viga de fundación de H°A° de 15x25 cm.

Inodoro H= 0.50 m.

Viga en muro cumbrera (altura: asiento de tirantes) 6 ø8 con estribo de 6 mortero tipo A (1:3).

Mampostería de 15 cm. de ladrillos comunes revocada a 2 caras. Mortero tipo B(1:2:8)

Revoque exterior con hidrófugo. Mortero tipo E (1:4:16).

Envarillado completo de muros (altura 2.50 m. para asiento de tirantes) 2 ø8 con mortero tipo A (1:3).

Envarillado 2 ø6 mortero tipo A (1:3)

Piso de cerámica nacional 20x20cm. Mortero tipo D (1:2:12) colocación según especif. técnicas.

Aislación horizontal a 3 caras. Mortero tipo A (1:3) con hidrófugo + asfalto sólido diluido.

Mampostería de nivelación 30 cm. mortero tipo B (1:2:8) revocada con mortero tipo A (1:3). Ver detalle.

Dado de H° masa 60x60x60 cm

Baranda móvil H= 0.50 m.

TERRAGUÁ HACIA ADELANTE
SECRETARÍA NACIONAL DE LA VIVIENDA Y EL HÁBITAT

TETÃ ÑEMUÃ
GOBIERNO NACIONAL

L Nº 03

Ing. Carina Gonzáles
Directora
Sembrando Oportunidades
SENAVITAT

Ladrillos comunes inclinados, generando huecos entre cada ladrillo, altura de terminacion de aberturas. Mortero tipo B(1:2:8)

PLANTA

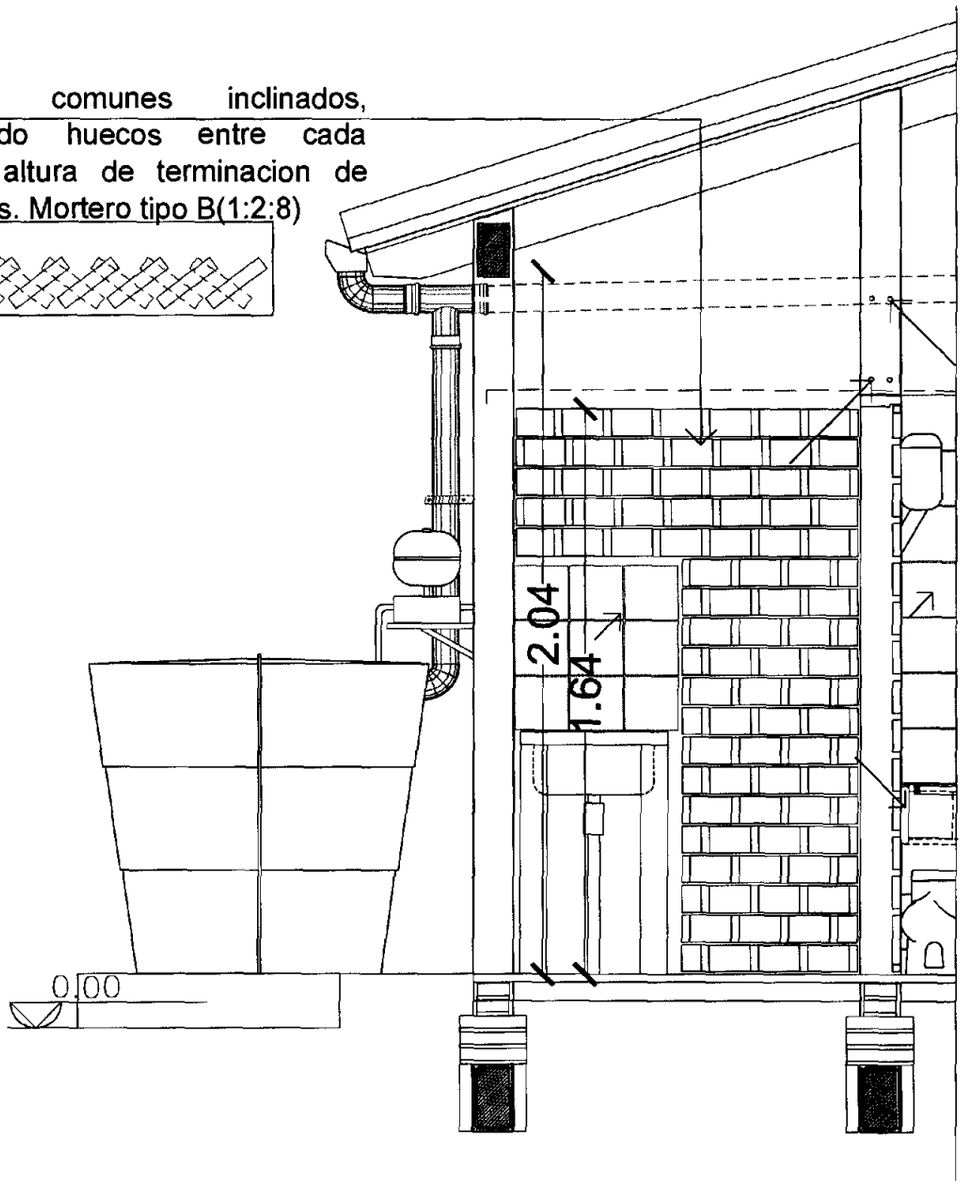

PLANTA

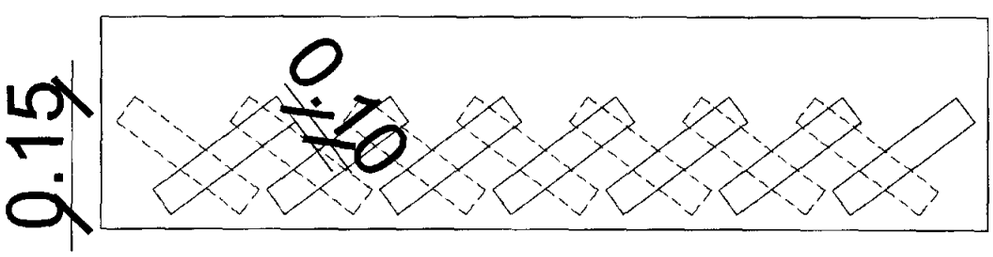

Primera Hilera

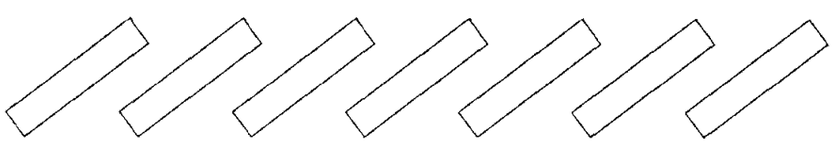

Segunda Hilera

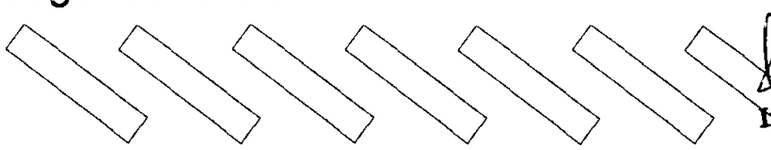

Ing. Claudia González
Directora
Sembrando Oportunidades
SENAVITAT

TENDAGUÁ HA ÓGA APO
SECRETARÍA NACIONAL DE LA VIVIENDA Y EL HÁBITAT

DETALLE DE TRABAZON DE LADRILLO

TETÃ REKUÁI GOBIERNO NACIONAL

L Nº 03A

PROYECTO VR-2D - DISCAPACITADOS - ÁREA: 44.50 m²

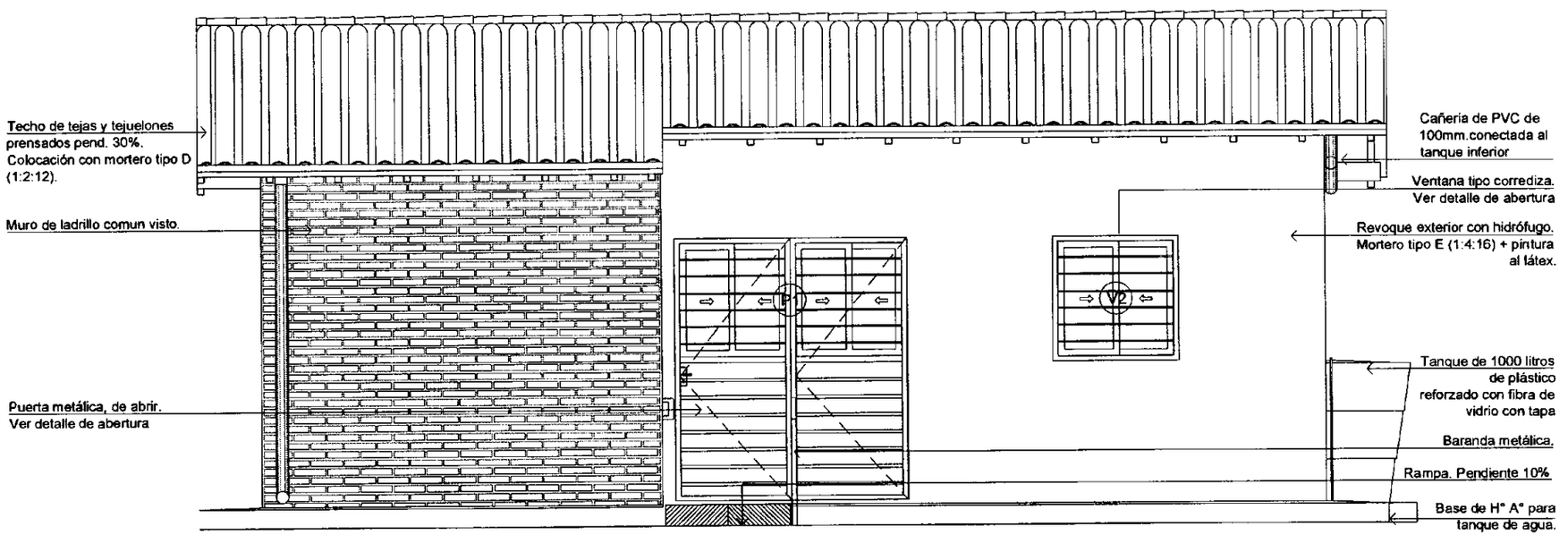

FACHADA PRINCIPAL

ESC. 1:50

TEKOAGUA HA OGA APO
MINISTERIO NACIONAL DE LA VIVIENDA Y EL HÁBITAT

FACHADA PRINCIPAL - ESC.1:50

TETÃ REKUAI GOBIERNO NACIONAL

L Nº 04

PROYECTO VR-2D - DISCAPACITADOS - ÁREA: 44.50 m²

Ing. Claudia González
Directora
Sembrando Oportunidades
SENAVITAT

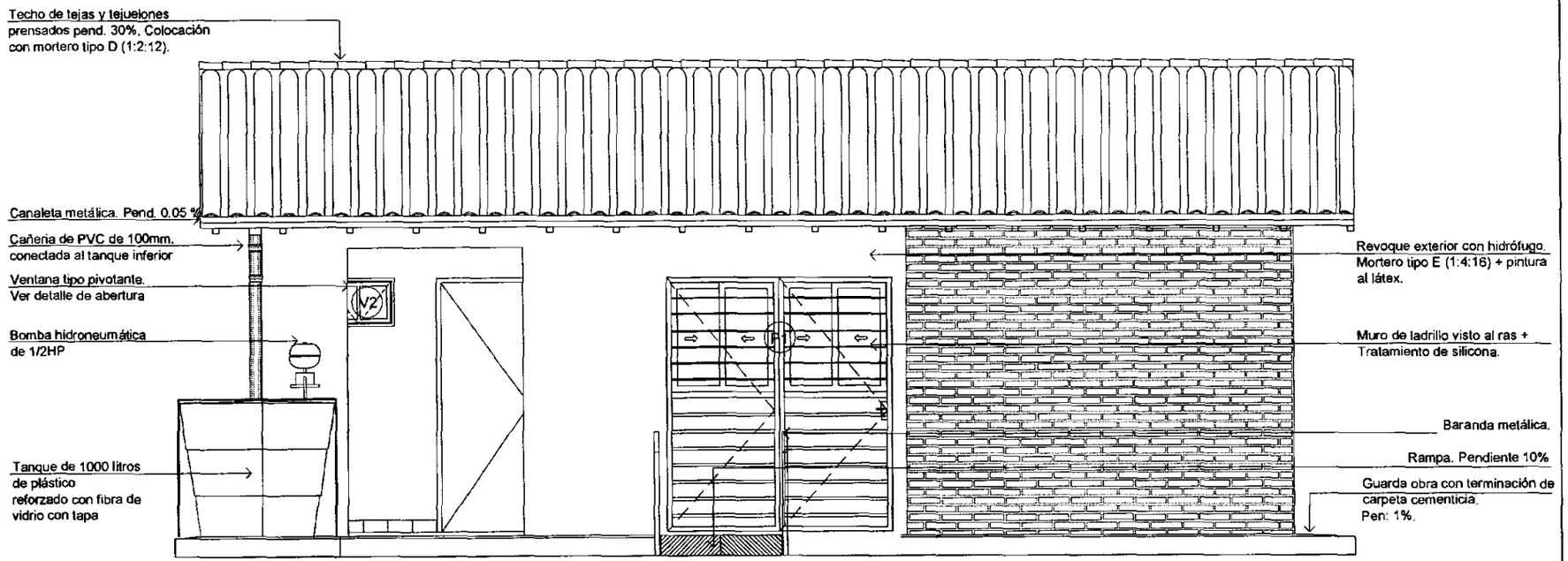

FACHADA POSTERIOR

ESC. 1:50

TEKOAGUA HÁ ÑOGA ARÃO
SECRETARÍA NACIONAL DE LA VIVIENDA Y EL HÁBITAT

FACHADA POSTERIOR - ESC. 1:50

TETÃ REKUÁI GOBIERNO NACIONAL

PROYECTO VR-2D - DISCAPACITADOS - ÁREA: 44.50 m²

L Nº 05

Ingeniera Claudia González
Directora
Sembrando Oportunidades
SENAVITAT

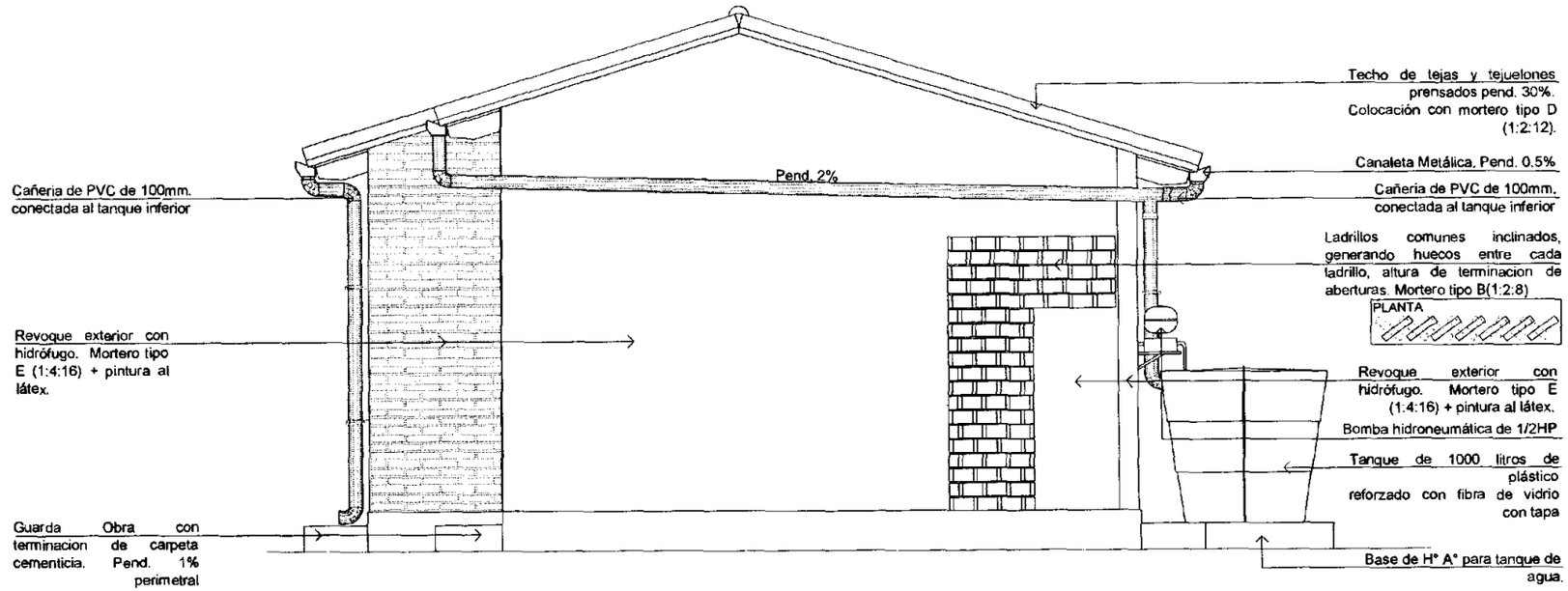

FACHADA LATERAL DERECHA - ESC. 1:50

PROYECTO VR-2D - DISCAPACITADOS - ÁREA: 44.50 m²

L Nº 06

TETÃ REKUÁI GOBIERNO NACIONAL

TEKOAGUÁ HA ÑOGA APO

NACIONAL DE LA VIVIENDA Y EL HÁBITAT

Ing. Claudia González
Directora
Sembrando Oportunidades
SENAVITAT

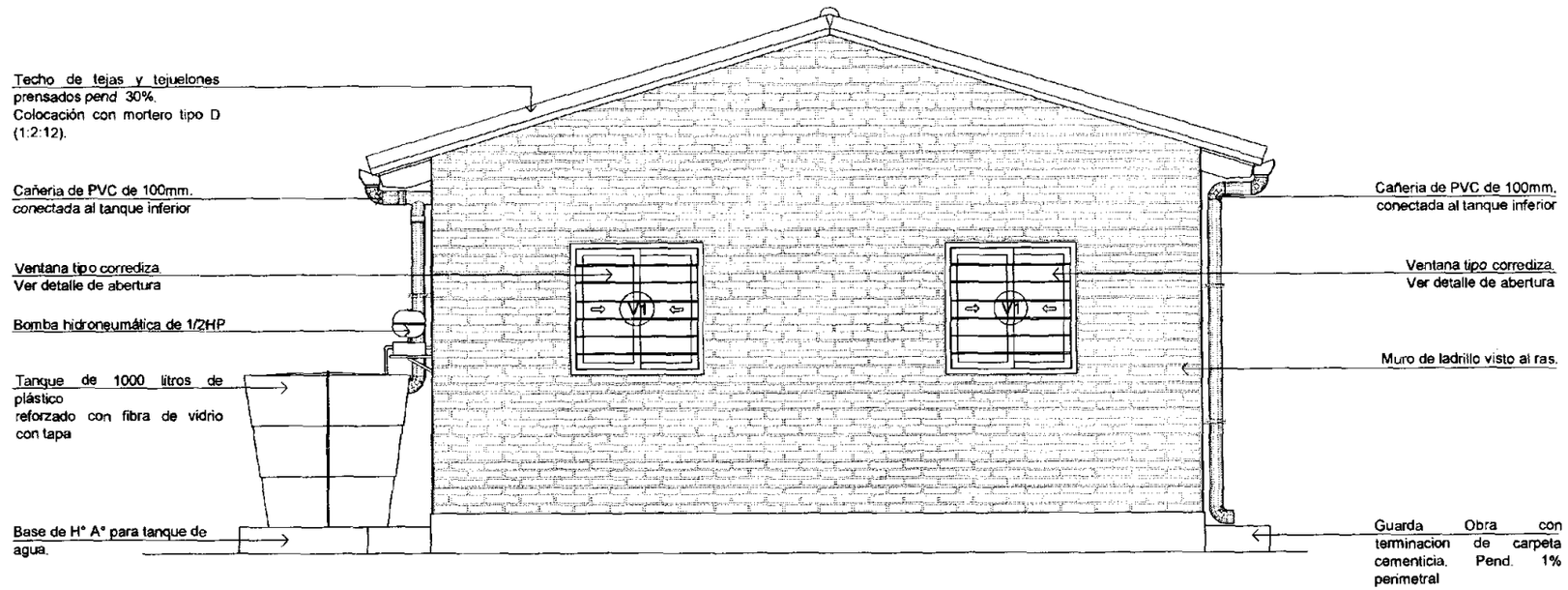

TENDAGUA HA'ÃGA ÁPO
SECRETARÍA NACIONAL DE LA VIVIENDA Y EL HÁBITAT

FACHADA LATERAL IZQUIERDA - ESC. 1:50

TETÃ REKUÁI GOBIERNO NACIONAL

L Nº 07

PROYECTO VR-2D - DISCAPACITADOS - ÁREA: 44,50 m²

Ing. Claudia Gonzáles
Directora
Sembrando Oportunidades
SENAVITAT

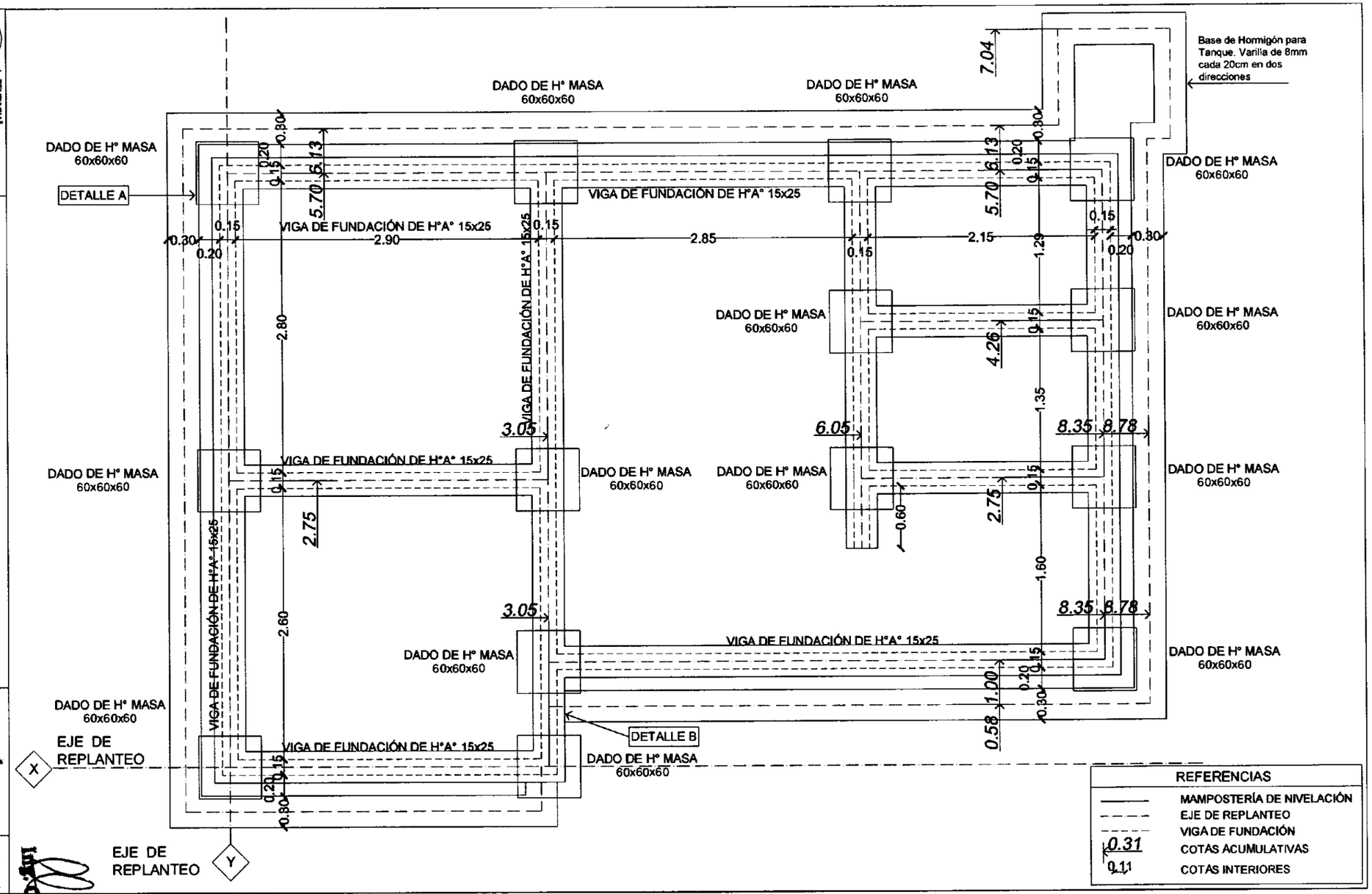

PROYECTO VR-2D - DISCAPACITADOS - ÁREA: 44.50 m²

PLANTA DE FUNDACIÓN ESC: 1-50

08

TENDAGUA HA'ÃGUA'ÃPO
SECRETARÍA NACIONAL DE LA VIVIENDA Y EL HÁBITAT

TETÃ REKUÁI GOBIERNO NACIONAL

L N° Sembrando Oportunidades
SENAVITAT

Ing. Claudia Gonzá
Directora

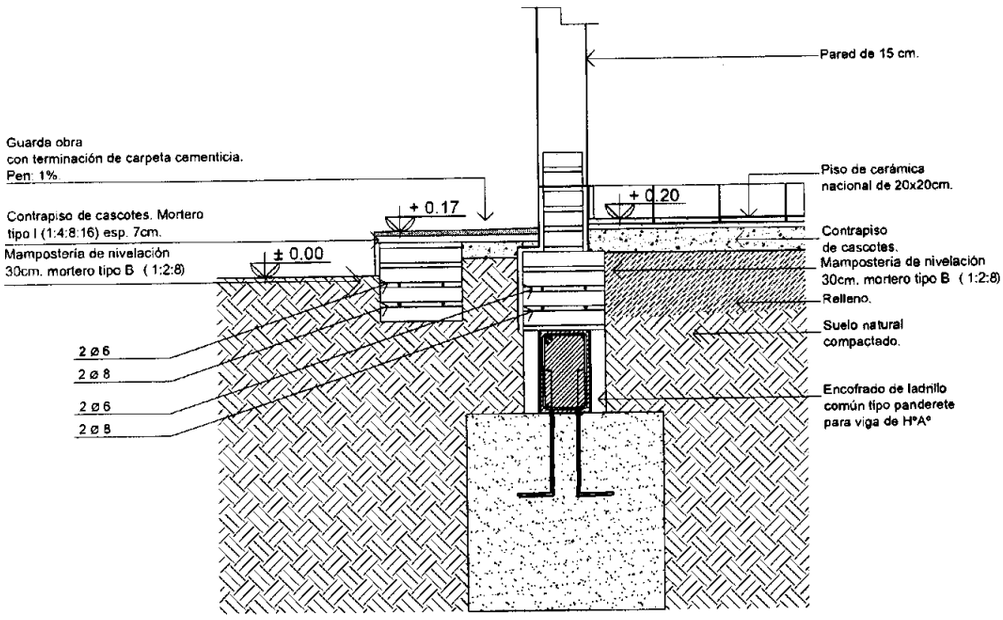

DETALLE A- Esc.1:20

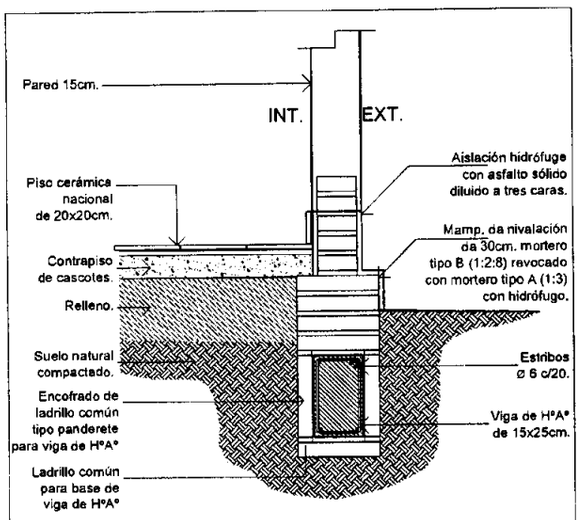

DETALLE B- Esc.1:20

TENDAGUÁ HA'ÓGA APO NACIONAL DE LA VIVIENDA Y EL HÁBITAT	DETALLES DE FUNDACIÓN - ESC.1:20	TETÃ REKUÁI GOBIERNO NACIONAL	L Nº
PROYECTO VR-2D - DISCAPACITADOS - ÁREA: 44.50 m²			09

Ing. Claudia Gonzále
Directora
Sembrando Oportunidades
SENAVITAT

Envarillado completo de muros 2Ø8. H=2.50m

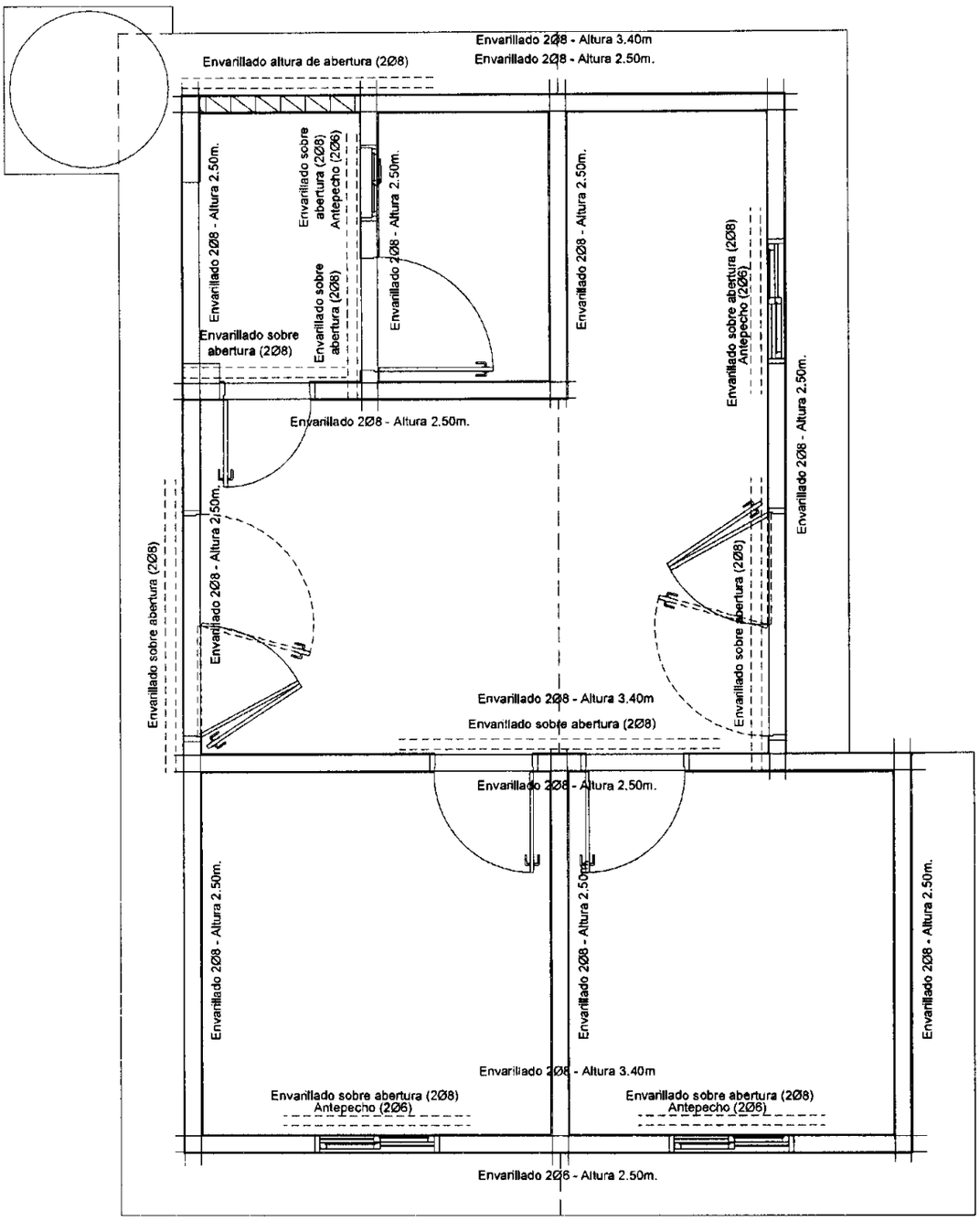

TENDAGUÃ HA ÓGA APO SEDAM PY MA SECRETARÍA NACIONAL DE LA VIVIENDA Y EL HÁBITAT	DISPOSICIÓN DE VARILLAS - ESC.1:50	TETÃ REKUÁI GOBIERNO NACIONAL	L N°
PROYECTO VR-2D - DISCAPACITADOS - ÁREA: 44.50 m²			10

Ing. Claudia González
Directora
Sembrando Oportunidades
SENAVITAT

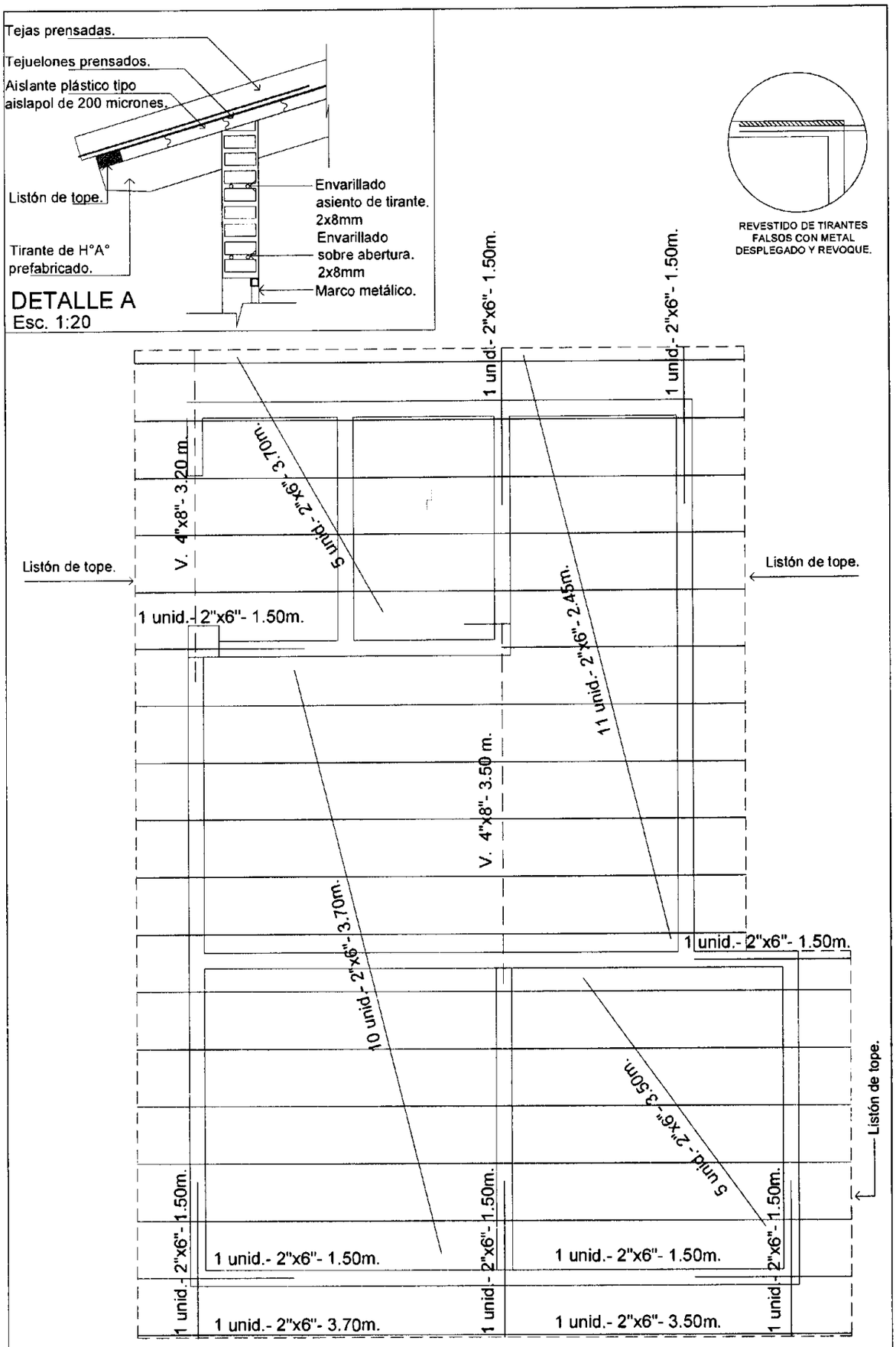

TENDAGUÁ HA ÓGA APO
MINISTERIO NACIONAL DE LA VIVIENDA Y EL HÁBITAT

PLANTA ESTRUCTURA DE TECHO - ESC.1:50

TETÃ REKUÁI GOBIERNO NACIONAL

L Nº 11

PROYECTO VR-2D - DISCAPACITADOS - ÁREA: 44.50 m²

Ing. Claudia González
Directora
Sembrando Oportunidades
SENAVITAT

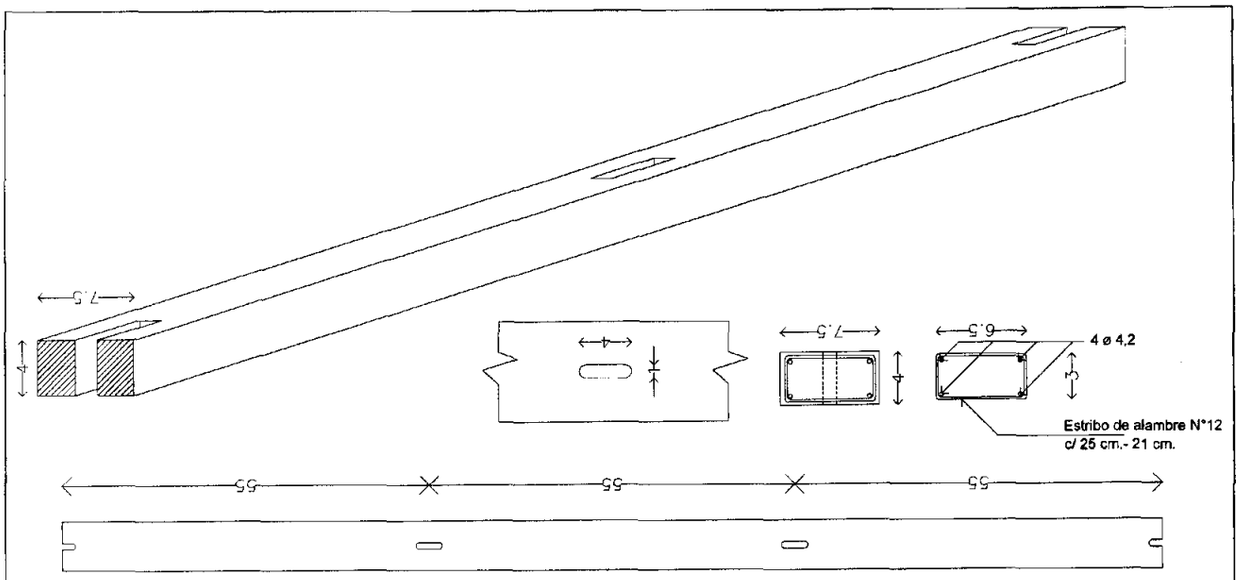

DETALLE DE LISTÓN DE TOPE
Sin escala

OBS: El listón es de madera o de Hº Aº

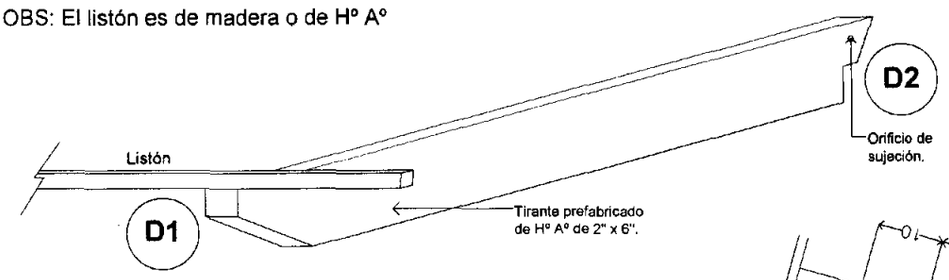

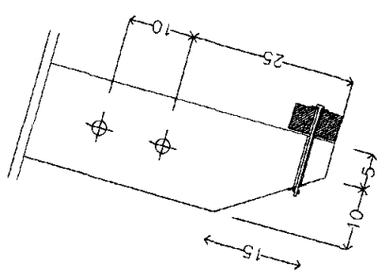

Detalle 1. Esc. 1:20

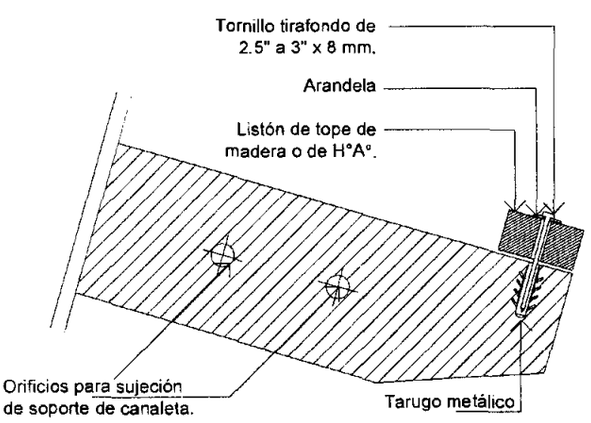

Detalle 1. Esc. 1:10

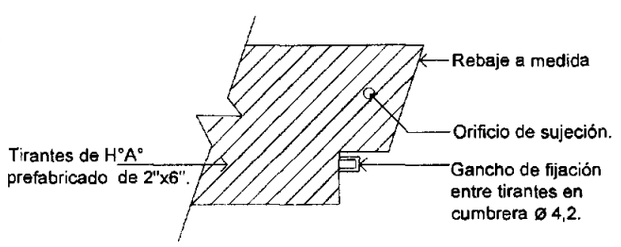

Detalle 2. Esc. 1:10

TENDAGUÁ HA ÓGA APO — SECRETARÍA NACIONAL DE LA VIVIENDA Y EL HÁBITAT	DETALLE DE TIRANTES Y LISTONES - S/E	TETÃ REKUÁI GOBIERNO NACIONAL	L Nº
PROYECTO VR-2D - DISCAPACITADOS - ÁREA: 44,50 m²			12

Ing. Claudia González
Directora
Sembrando Oportunidades
SENAVITAT

DETALLE DE TIRANTE TIPO DE H°A° DE 3.85 M.

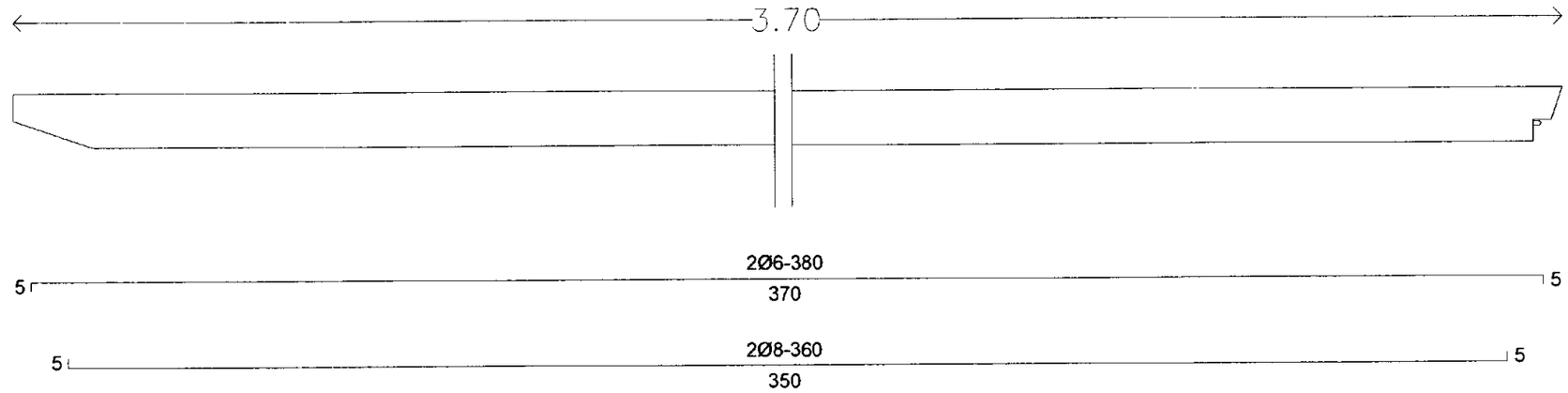

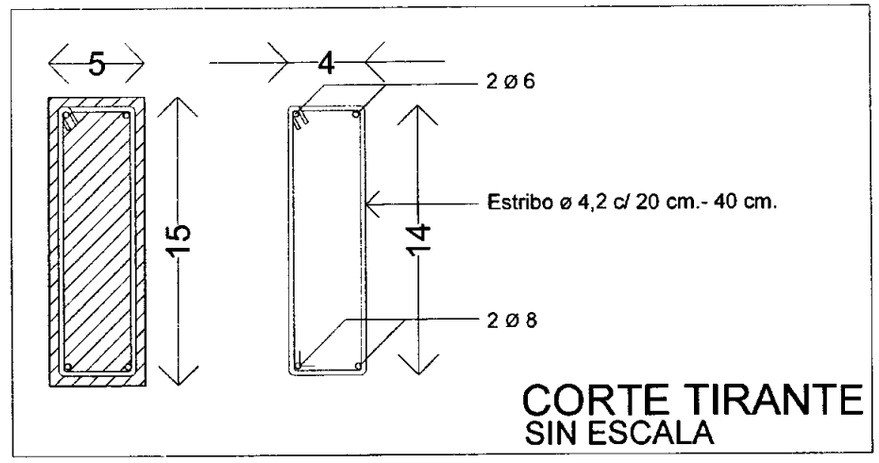

DETALLE DE FALSO TIRANTE TIPO DE H°A° DE 1.50 M.

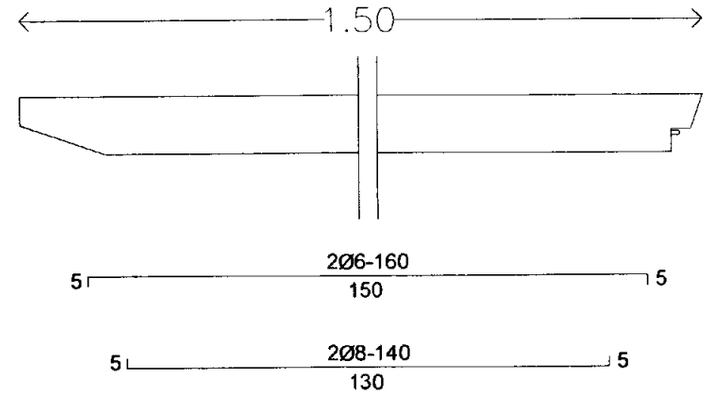

DETALLE DE ARMADURAS DE TIRANTES DE H°A° PREFABRICADO.

TERRAGUA
MINISTERIO DE OBRAS PÚBLICAS
SECRETARÍA NACIONAL DE LA VIVIENDA Y HÁBITAT

DETALLE DE TIRANTES DE H°A° - S/E

TETA REKUAI
GOBIERNO NACIONAL

L N°

PROYECTO VR-2D - DISCAPACITADOS - ÁREA: 44.50 m2

13 A

Ingrid Claudia González
Directora
Semprando Oportunidades
SENAVITAT

DETALLE DE VIGA TIPO DE H°A° DE 3.60 M.

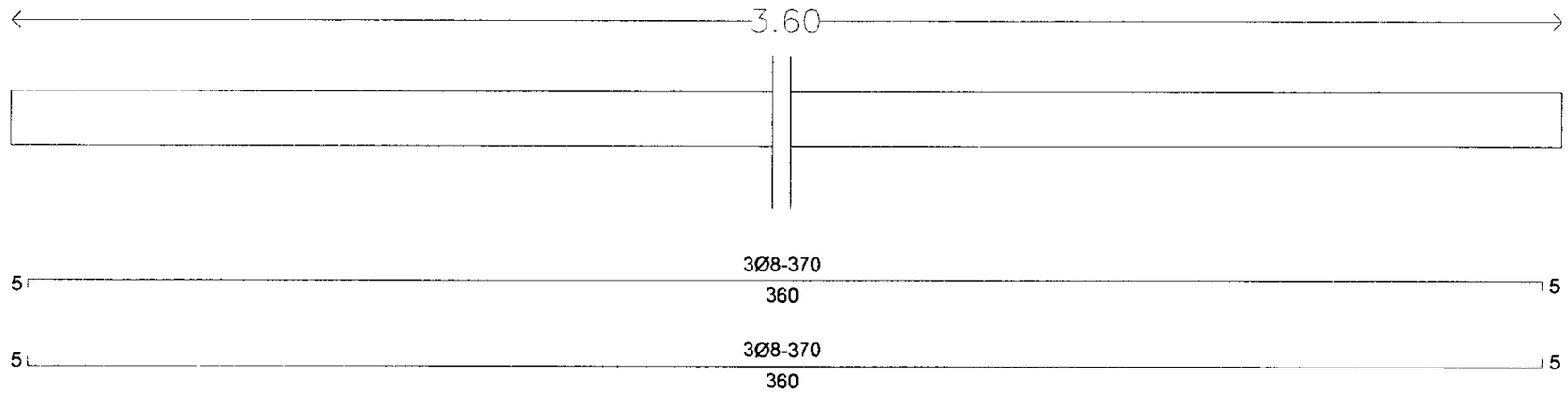

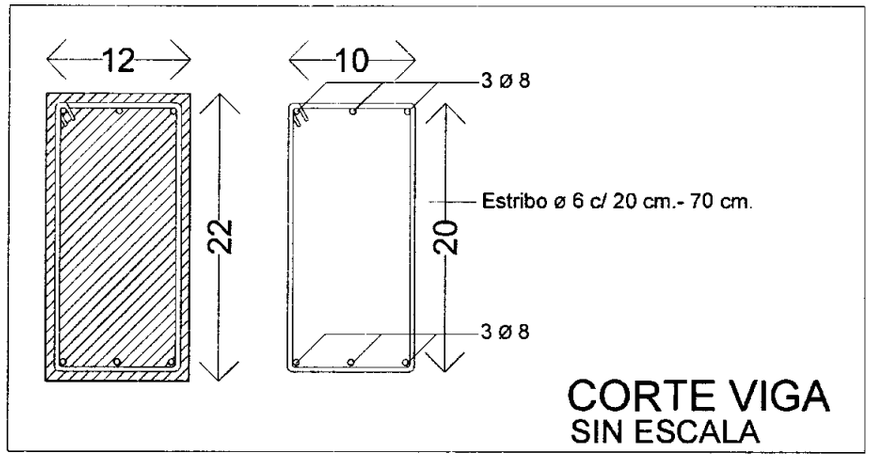

DETALLE DE ARMADURAS DE VIGAS DE H°A° PREFABRICADO.

PROYECTO VR-2D - DISCAPACITADOS - ÁREA: 44.50 m²

DETALLE DE VIGA DE H°A° - S/E

L N° 13 B

TRABAGUA HA'OGA ÁPO
MINISTERIO NACIONAL DE LA VIVIENDA Y EL HÁBITAT

TETÃ REKUÁI GOBIERNO NACIONAL

Ing. Claudia González
Directora
Sembrando Oportunidades
SENAVITAT

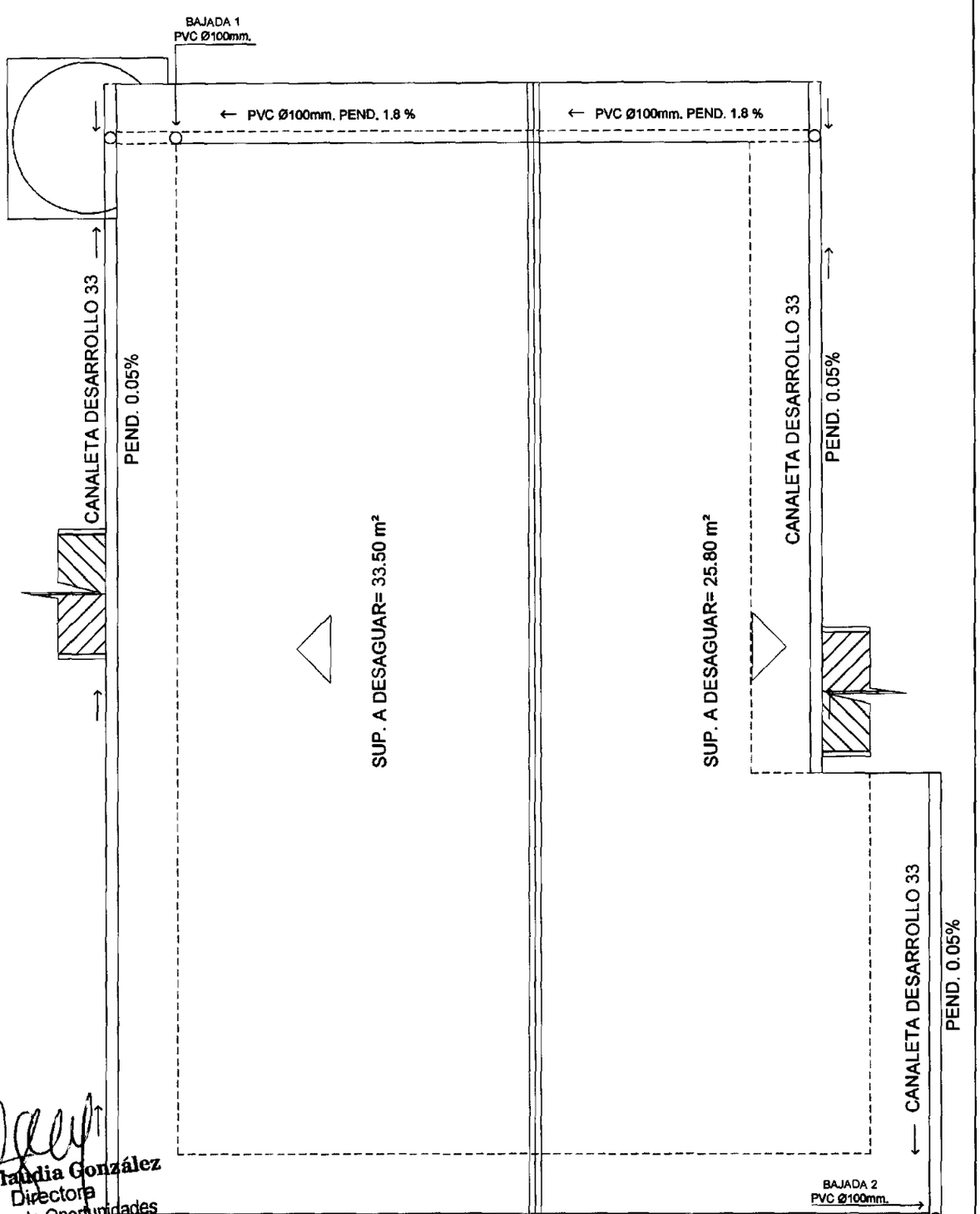

Ing. Claudia González
Directora
Sembrando Oportunidades
SENAVITAT

HAÓGA APO SECRETARÍA NACIONAL DE LA VIVIENDA Y EL HÁBITAT	PLANTA DE TECHO - ESC.1:50	TETÃ REKUÁI GOBIERNO NACIONAL	L Nº
PROYECTO VR-2D - DISCAPACITADOS - ÁREA: 44.50 m²			14

OBS: PARA DETERMINAR LA UBICACIÓN DEL POZO ABSORBENTE Y LA CÁMARA SÉPTICA SE CONSIDERARÁ LA PENDIENTE MÁS FAVORABLE DEL TERRENO DE ACUERDO A SU TOPOGRAFÍA.

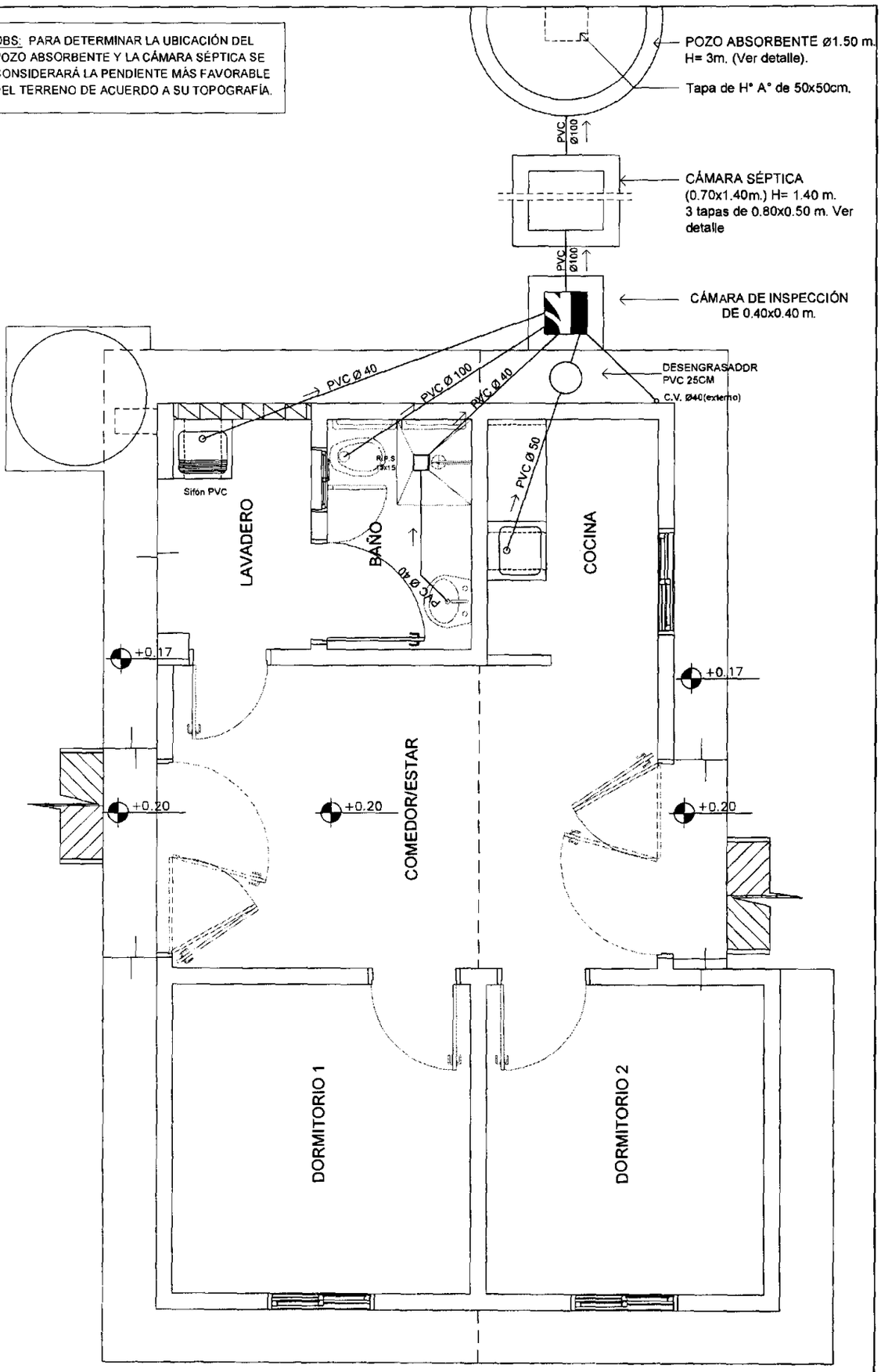

TENDAGUA HA ÓGA APO
SECRETARÍA NACIONAL DE LA VIVIENDA Y EL HÁBITAT

INST. SANITARIA - DESAGÜE CLOACAL - ESC.1:50

TETÃ REKUÁI GOBIERNO NACIONAL

L Nº 15

PROYECTO VR-2D - DISCAPACITADOS - ÁREA: 44.50 m²

Ing. Claudia González
Directora
Sembrando Oportunidades
SENAVITAT

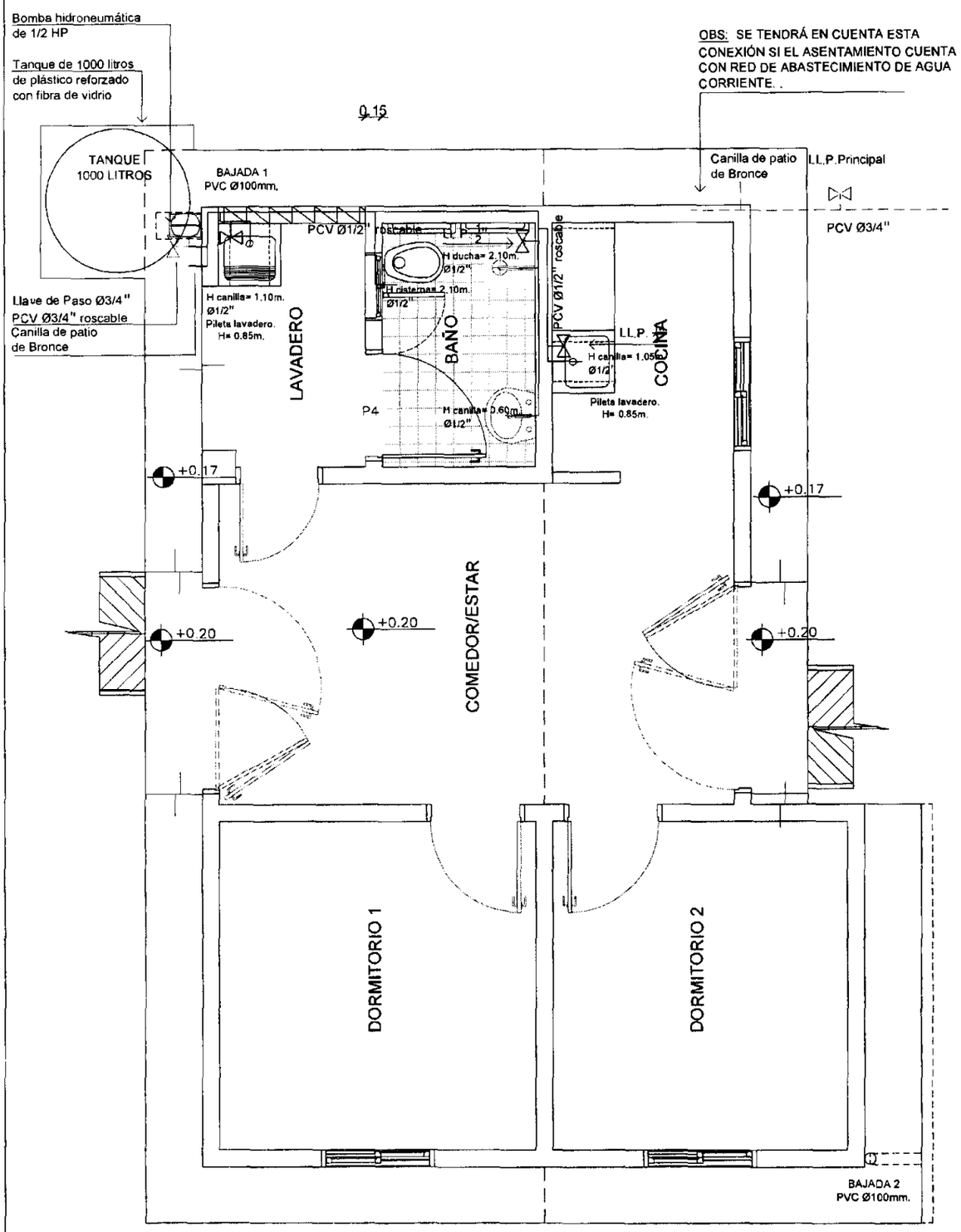

TENDAGUA HA ÓGA APO — NACIONAL DE LA VIVIENDA Y EL HABITAT	INST. SANITARIA - AGUA CORRIENTE CLOACAL - ESC.1:50	TETÃ REKUÁI GOBIERNO NACIONAL	L Nº
PROYECTO VR-2D - DISCAPACITADOS - ÁREA: 44.50 m²			16

Ing. Claudia González
Directora
Sembrando Oportunidades
SENAVITAT

DESPIECE DE LA INSTALACIÓN HIDRÁULICA
(BOMBA INYECTORA DE DOS CAÑOS)
POTENCIA DE 0.5 HP

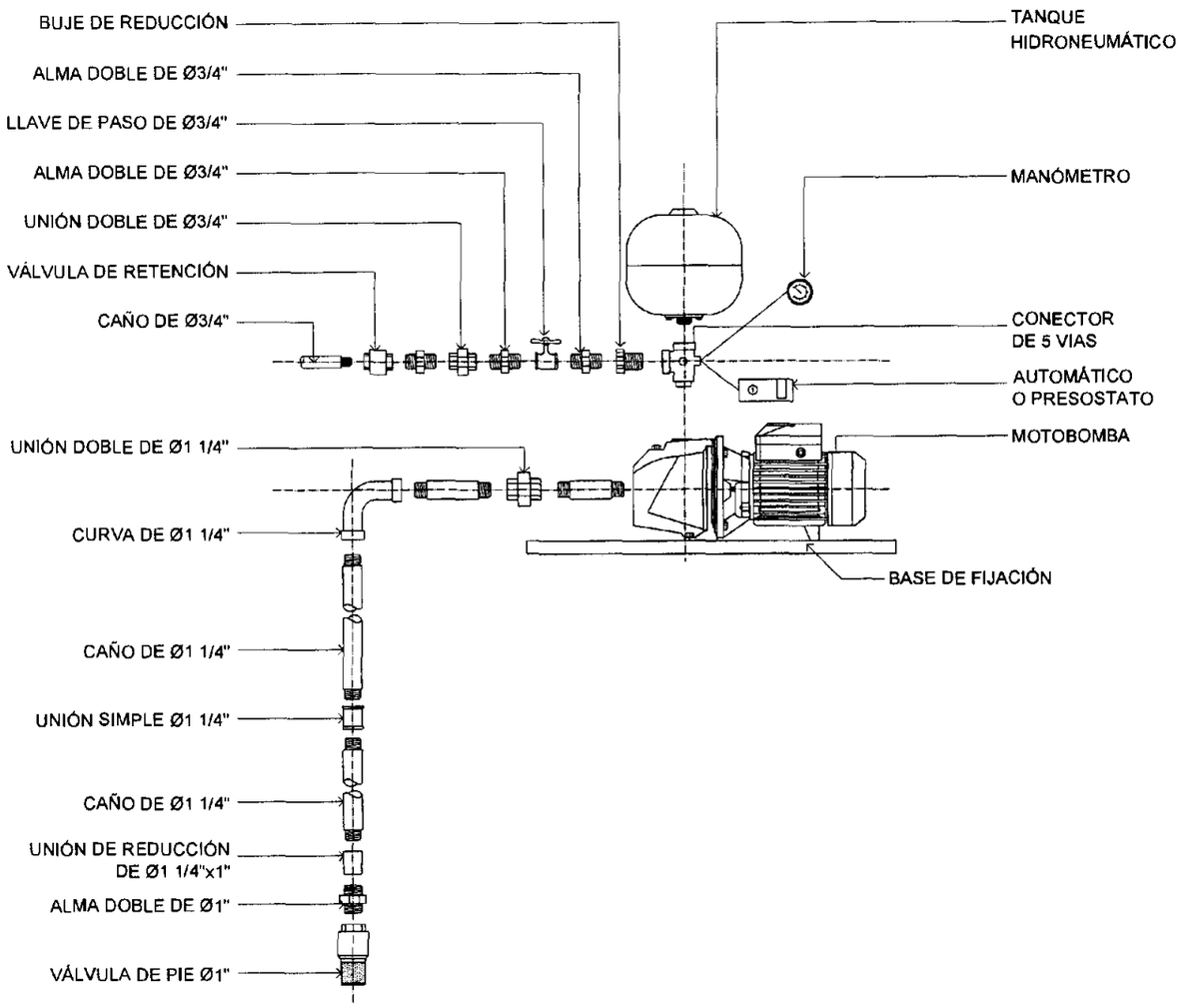

OBSERVACIÓN: LAS UNIONES Y CURVAS DEBERÁN SER DE CAÑO GALVANIZADO

TENDAGUÁ HA ÓGA APO SENAVITAT NACIONAL DE LA VIVIENDA Y EL HÁBITAT	INST. SANITARIA- DETALLE DE BOMBA HIDRONEUMÁTICA- ESC. 1:10	TETÃ REKUÁI GOBIERNO NACIONAL	L Nº
PROYECTO VR-2D - DISCAPACITADOS - ÁREA: 44.50 m²			17

Ing. Claudia González
Directora
Sembrando Oportunidades
SENAVITAT

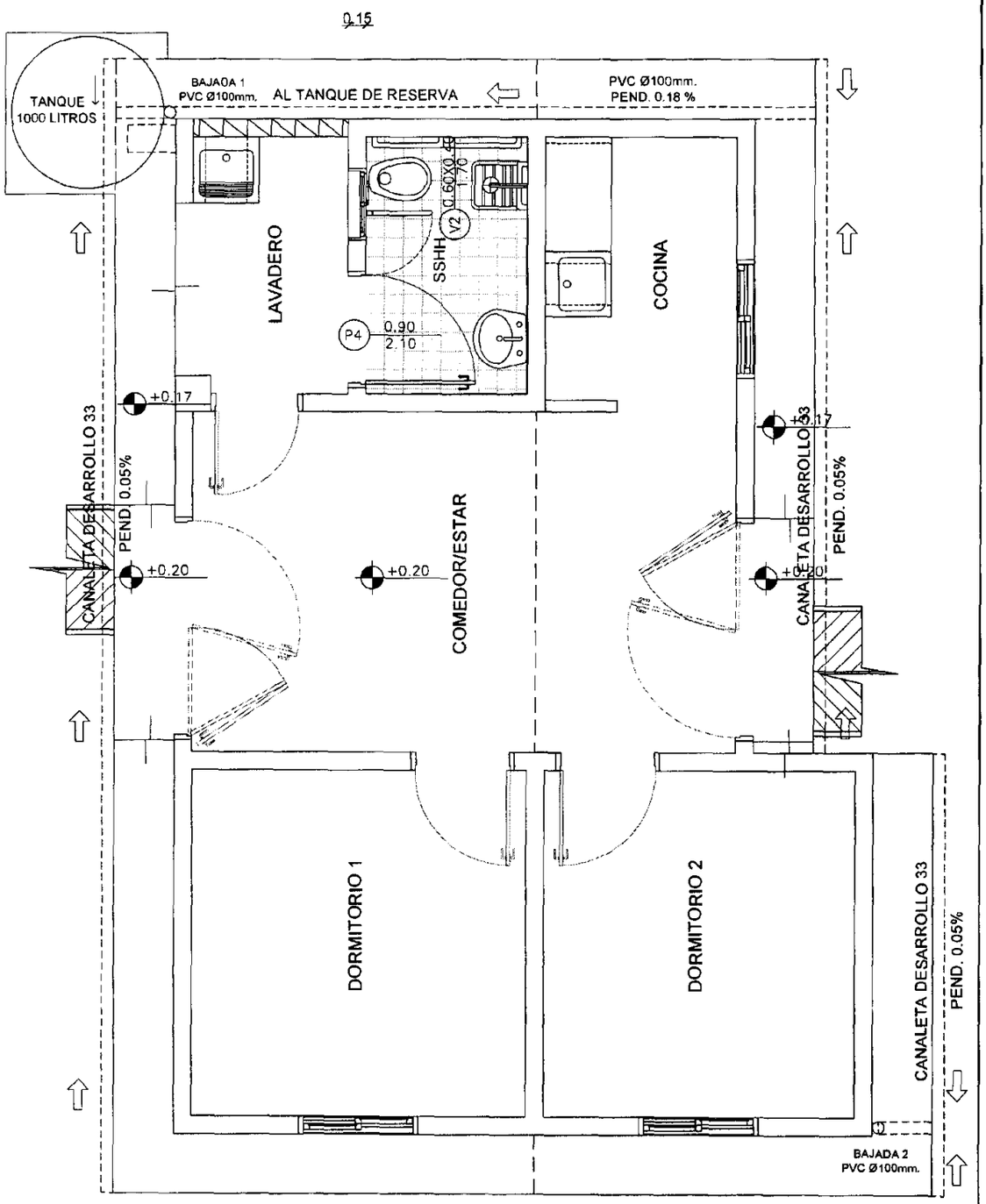

TENDAGUA HA ÑGA APO — NACIONAL DE LA VIVIENDA Y EL HÁBITAT	INST. SANITARIA - DESAGUE PLUVIAL - ESC.1:50	TETÃ REKUÁI GOBIERNO NACIONAL	L Nº
PROYECTO VR-2D - DISCAPACITADOS - ÁREA: 44.50 m²			18

Ing. Claudia González
Directora
Sembrando Oportunidades
SENAVITAT

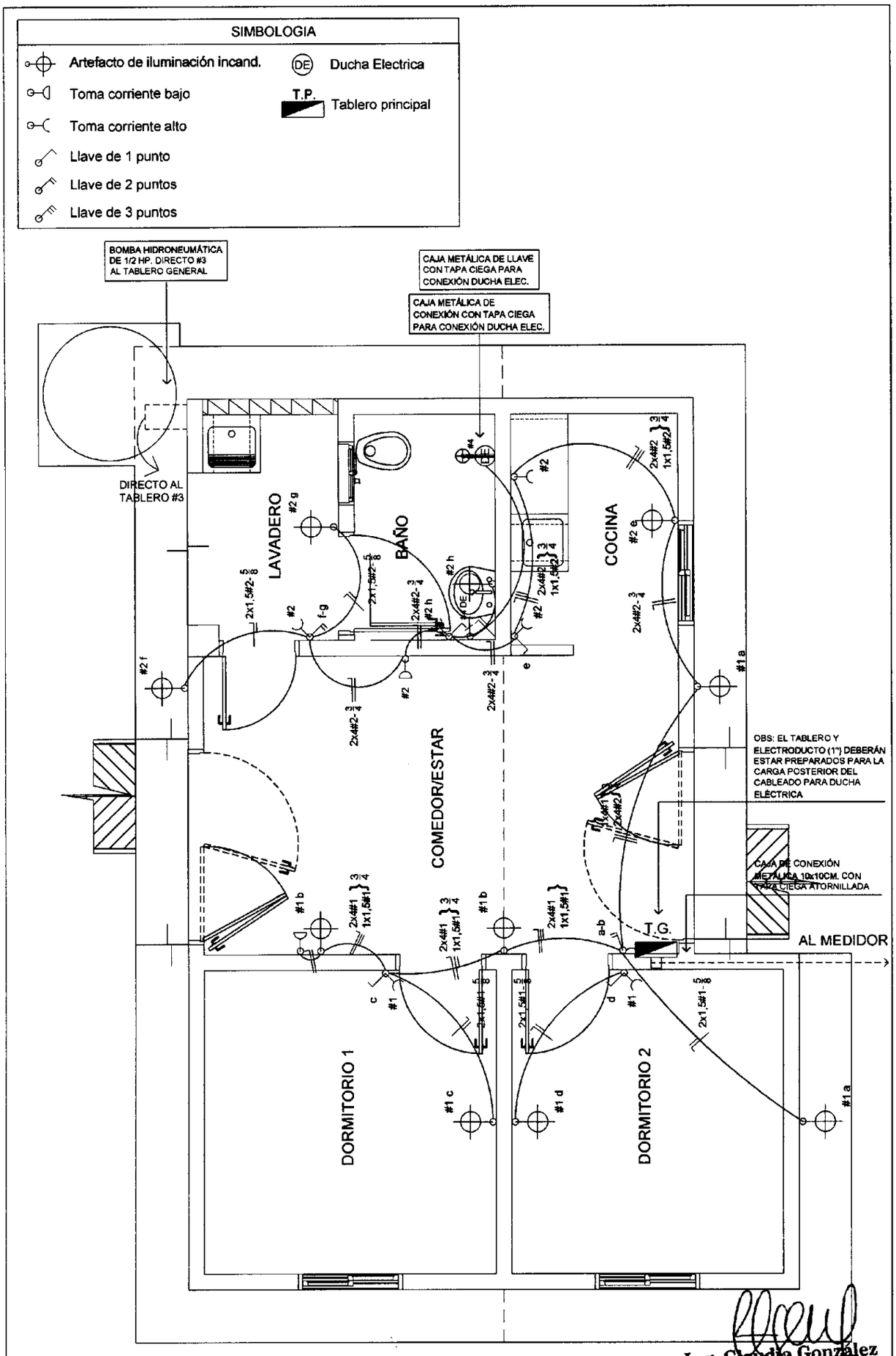

Ing. Claudia González
Directora
Sembrando Oportunidades
SENAVITAT

PROYECTO VR-2D - ÁREA: 44.50 M²

L-N°

TENDAGUÁ HA ÓGA APO
SECRETARÍA NACIONAL DE LA VIVIENDA Y EL HÁBITAT

INST. ELÉCTRICA ESC.1:50

TETÃ REKUÁI GOBIERNO NACIONAL

19

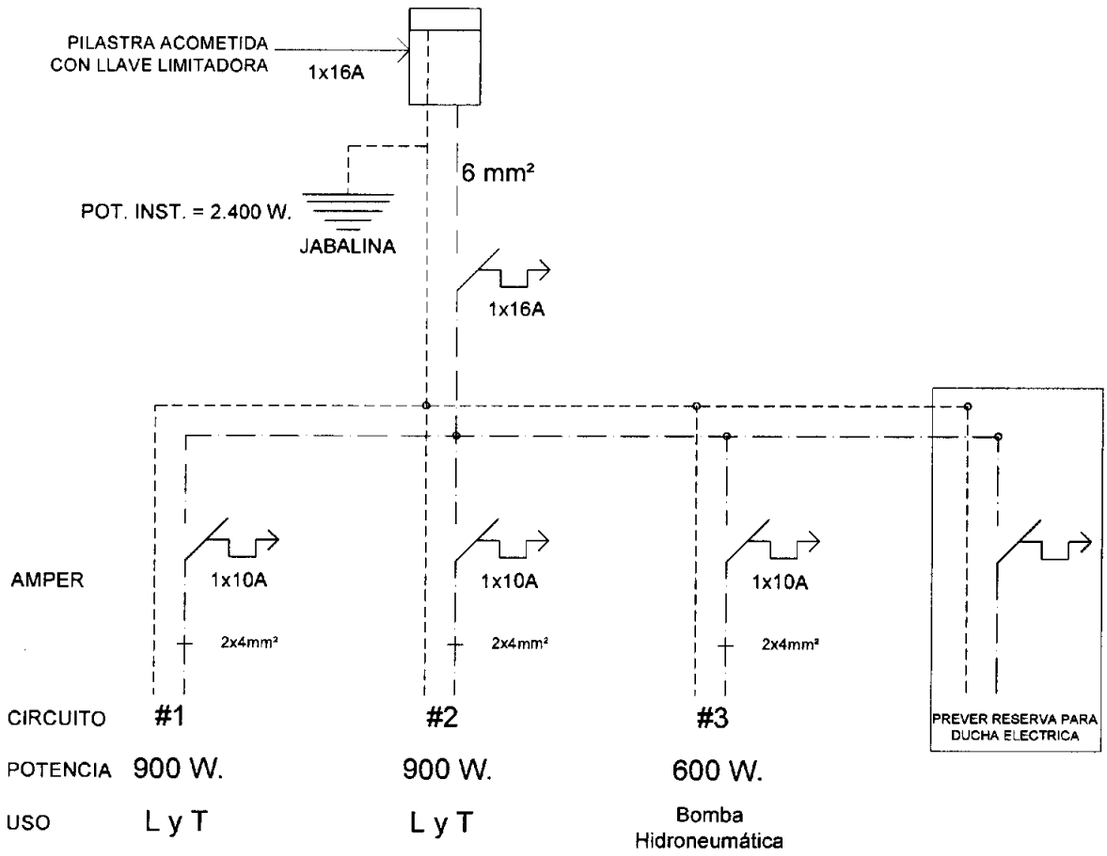

Observaciones (Instalación eléctrica)
- 1 pilastra por cada nicho de medidor
- 1 acometida de ANDE por cada medidor.
- Medidor general limitador en caja metálica

TENDAGUÁ HA ÓGA APO SECRETARÍA NACIONAL DE LA VIVIENDA Y EL HÁBITAT	INST. ELÉCTRICA- ESQUEMA DE TABLERO GENERAL	TETÃ REKUÁI GOBIERNO NACIONAL	L Nº
PROYECTO VR-2D - DISCAPACITADOS - ÁREA: 44.50 m²			20

Ing. Claudia González
Directora
Sembrando Oportunidades
SENAVITAT

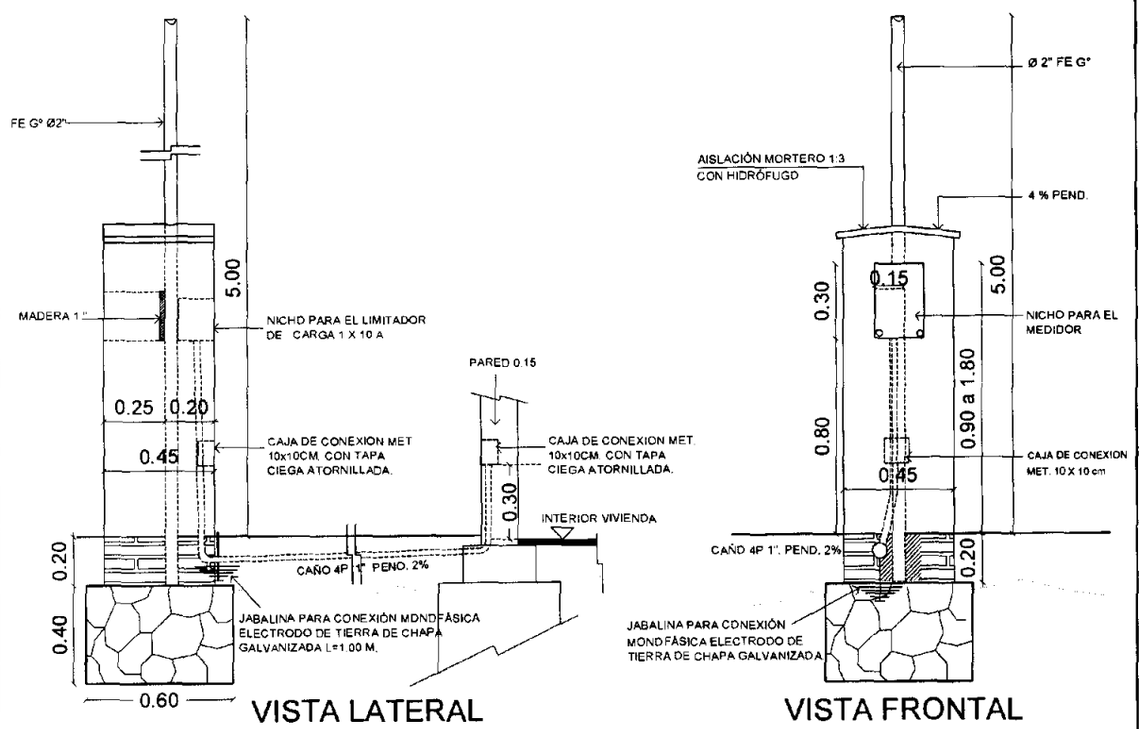

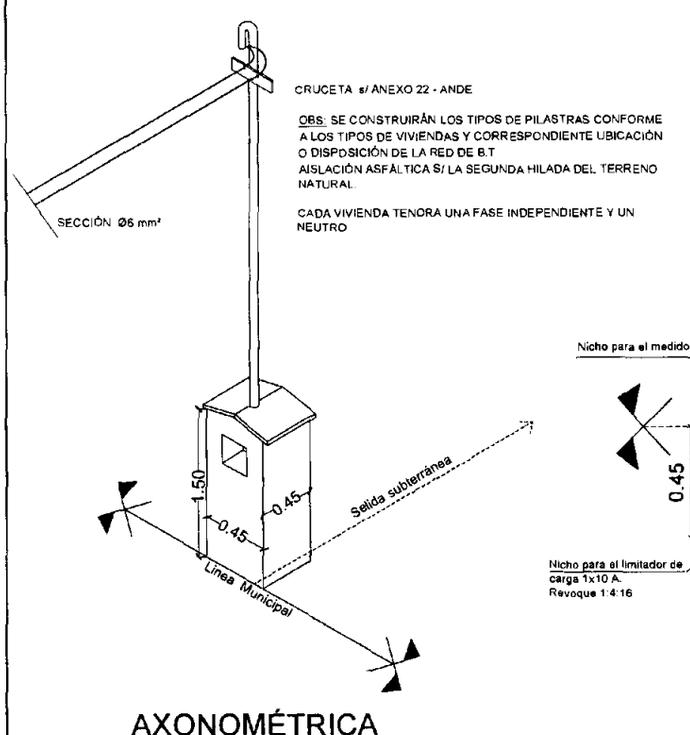

AXONOMÉTRICA

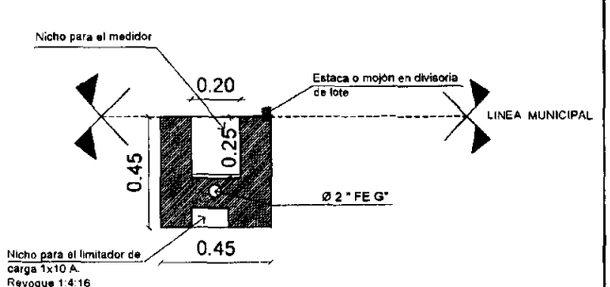

PLANTA

TENDAGUÁ HA OSA APO SECRETARÍA NACIONAL DE LA VIVIENDA Y EL HÁBITAT	DETALLE DE PILASTRA ANDE- S/E	TETÃ REKUÁI GOBIERNO NACIONAL	L Nº
PROYECTO VR-2D - DISCAPACITADOS - ÁREA: 44.50 m²			21

Ing. Claudia González
Directora
Sembrando Oportunidades
SENAVITAT

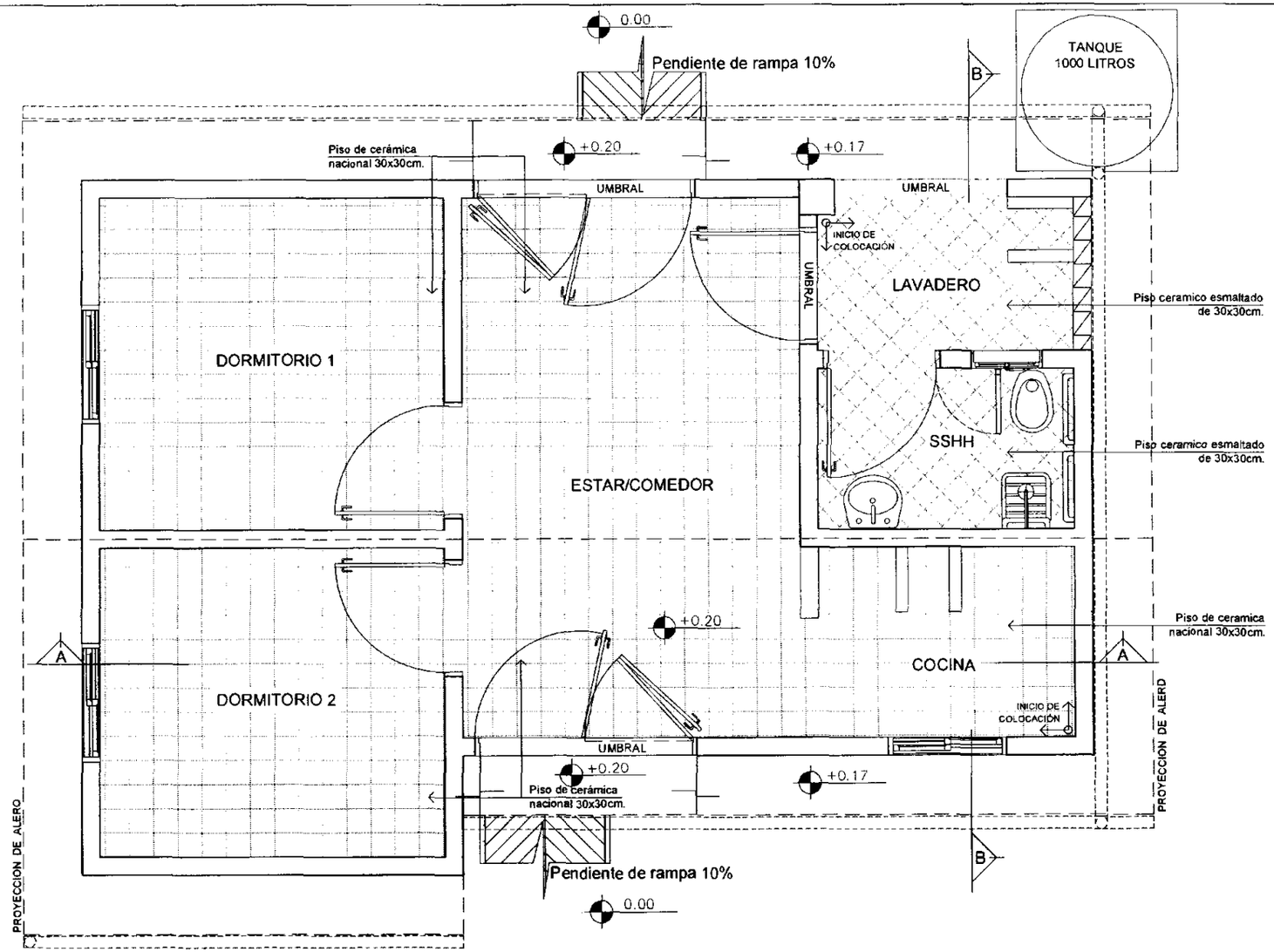

PLANTA EQUIPADA
ESC.:_____0/00

TENDAGUÁ HÁ ÑOGA APO
NACIONAL DE LA VIVIENDA Y EL HÁBITAT

PLANTA PISO - ESC.1:50

TETÃ REKUÁI GOBIERNO NACIONAL

L Nº

PROYECTO VR-2D - DISCAPACITADOS - ÁREA: 44.50 m² 22

Ing. Claudia González
Directora
Sembrando Oportunidades
SENAVITAT

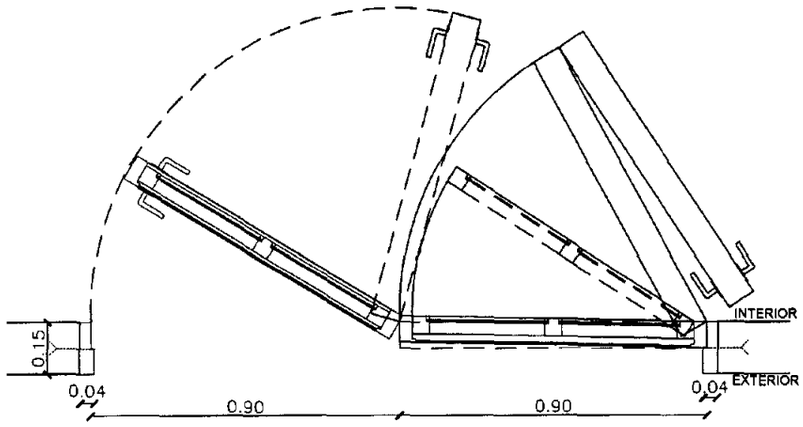

PLANTA

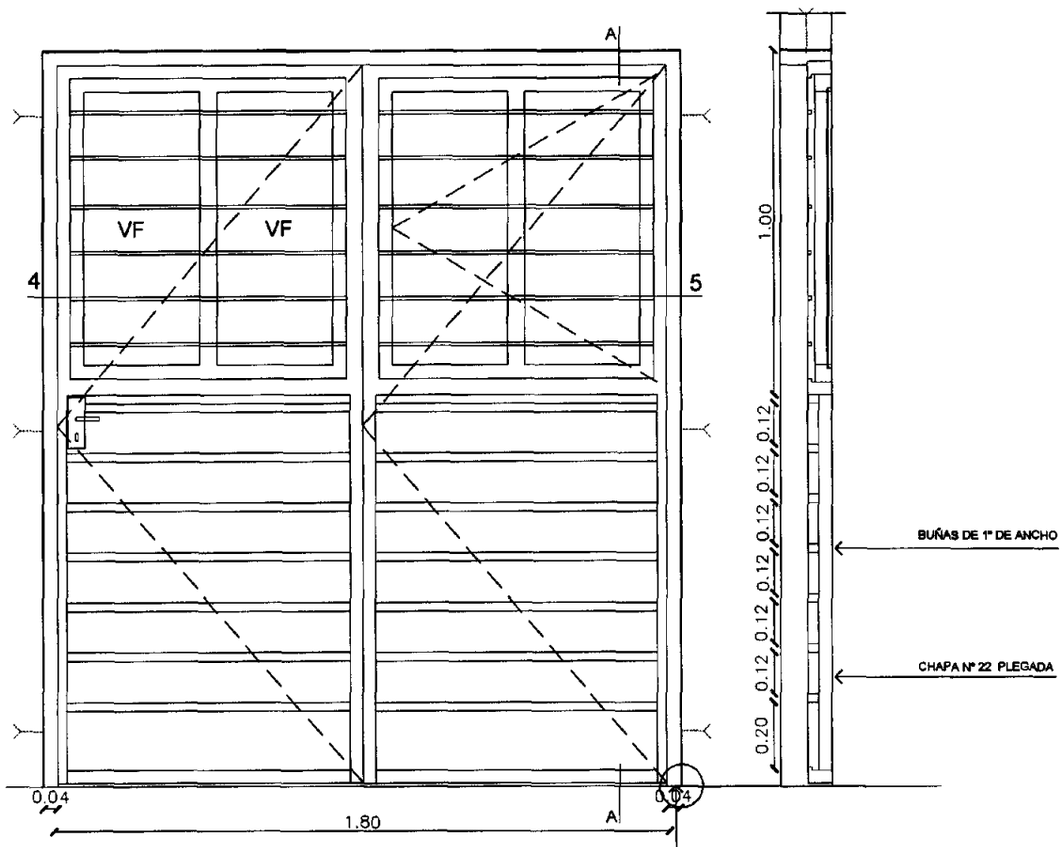

ALZADO

CORTE A

P1

PUERTA METÁLICA DE
CHAPA DOBLADA
1.80x2.10 m.

Ubicación :	Acceso Principal Acceso Posterior
Cantidad :	2 unid.

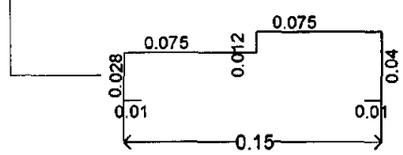

MARCO DE CHAPA DOBLADA Nº18

Ing. Claudia González
Directora
Secretaría de Vivienda y Hábitat
SENAVITAT

TENDAGUÁ HA ÑGA APO CAMPESINA SECRETARÍA NACIONAL DE LA VIVIENDA Y EL HÁBITAT	DETALLE DE ABERTURA METÁLICA P1 ESC.1:20	L Nº
PROYECTO VR-2D - DISCAPACITADOS - ÁREA: 44.50 m²		23A

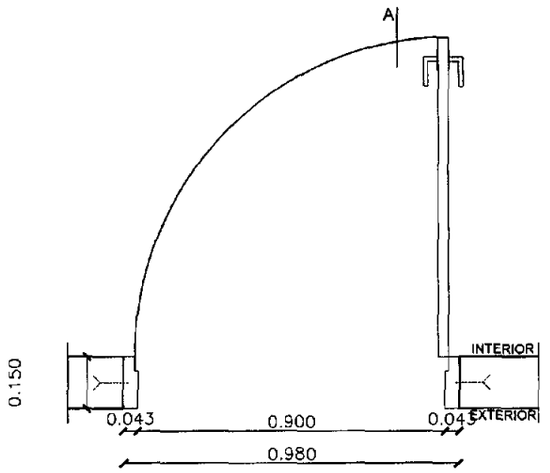

PLANTA

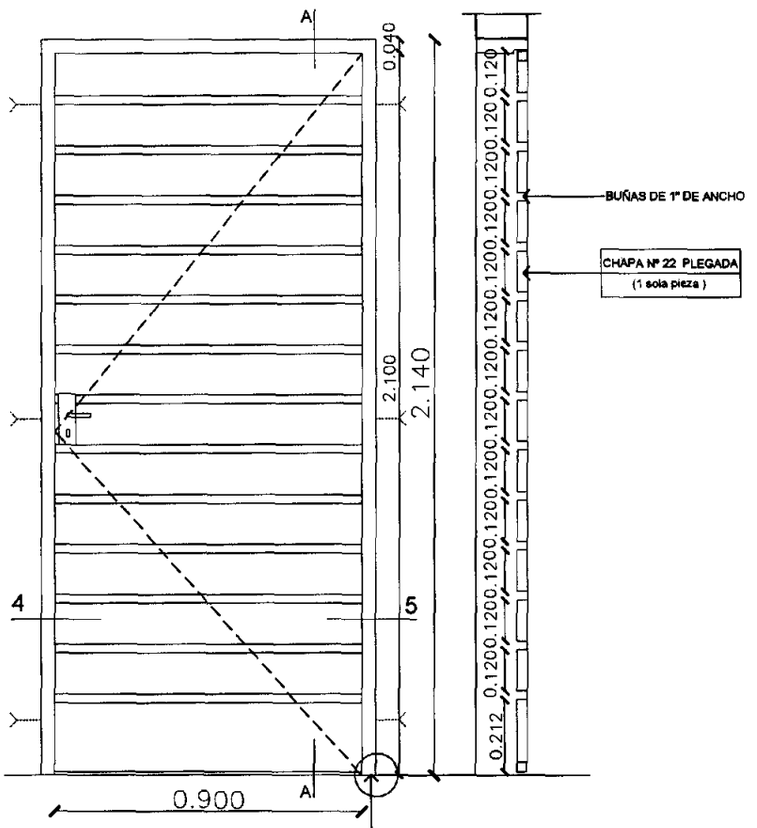

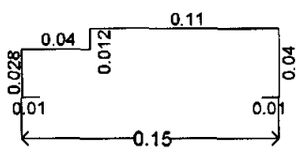

MARCO DE CHAPA DOBLADA Nº18

(P4)

PUERTA METÁLICA DE CHAPA DOBLADA 0.90x2.10 m.

Ubicación : Baño
Dormitorio 1 y 2
Lavadero

Cantidad : 4 unid.

Ing. Claudia González
Directora
Sembrando Oportunidades
SENAVITAT

TENDAGUÁ HA ÑGA APO
SECRETARÍA NACIONAL DE LA VIVIENDA Y EL HÁBITAT

DETALLE DE ABERTURA METÁLICA P4- ESC.1:20

TETÃ REKUÁI GOBIERNO NACIONAL

L Nº 23B

PROYECTO VR-2D - DISCAPACITADOS - ÁREA: 44.50 m²

V1

VENTANA METÁLICA
TIPO CORREDIZA CON REJAS
METÁLICAS 1.00x1.00 m.

Ubicación : Comedor,
Dormitorios 1 y 2.
Cantidad : 3 unid.

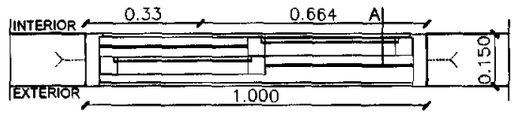

PLANTA

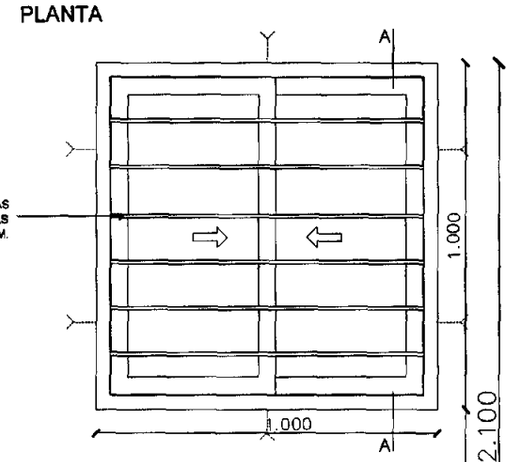

ALZADO

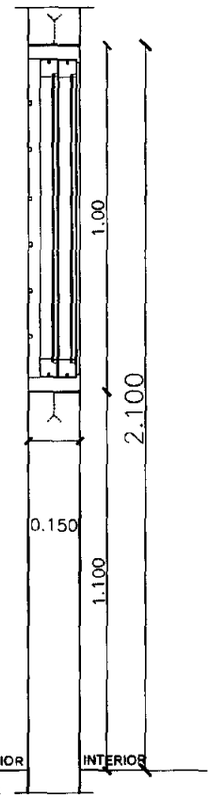

CORTE A

V2

VENTANA METÁLICA
TIPO PIVOTANTE
0.40x0.60 m.

Ubicación : Baño
Cantidad : 1 unid.

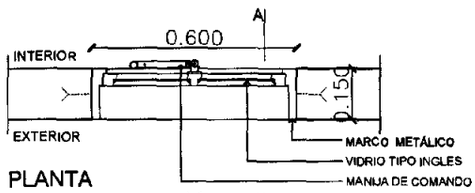

PLANTA

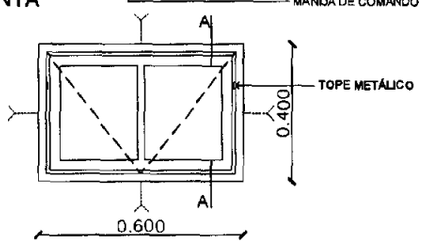

ALZADO

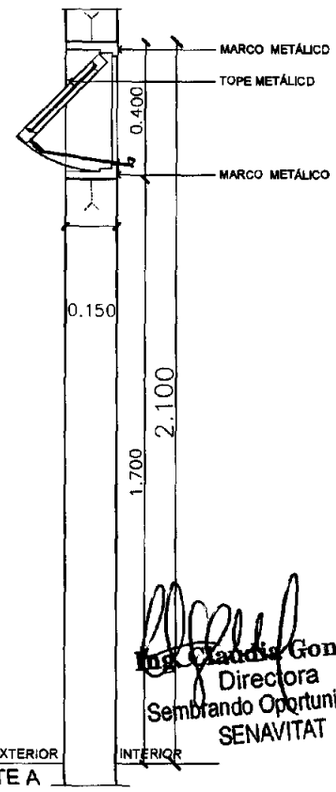

CORTE A

Ing. Claudia González
Directora
Sembrando Oportunidades
SENAVITAT

TENDAGUA HA ÑGA APO SAMBYHYKÁ SECRETARÍA NACIONAL DE LA VIVIENDA Y EL HÁBITAT	DETALLE DE ABERTURA METÁLICA V1 Y V2- ESC.1:20	TETÃ REKUÁI GOBIERNO NACIONAL	L Nº
PROYECTO VR-2D - DISCAPACITADOS - ÁREA: 44.50 m²			24

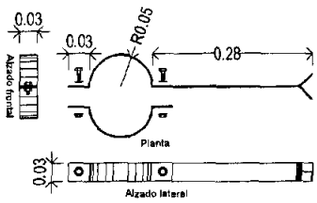

PLANTA
ESC. 1:5

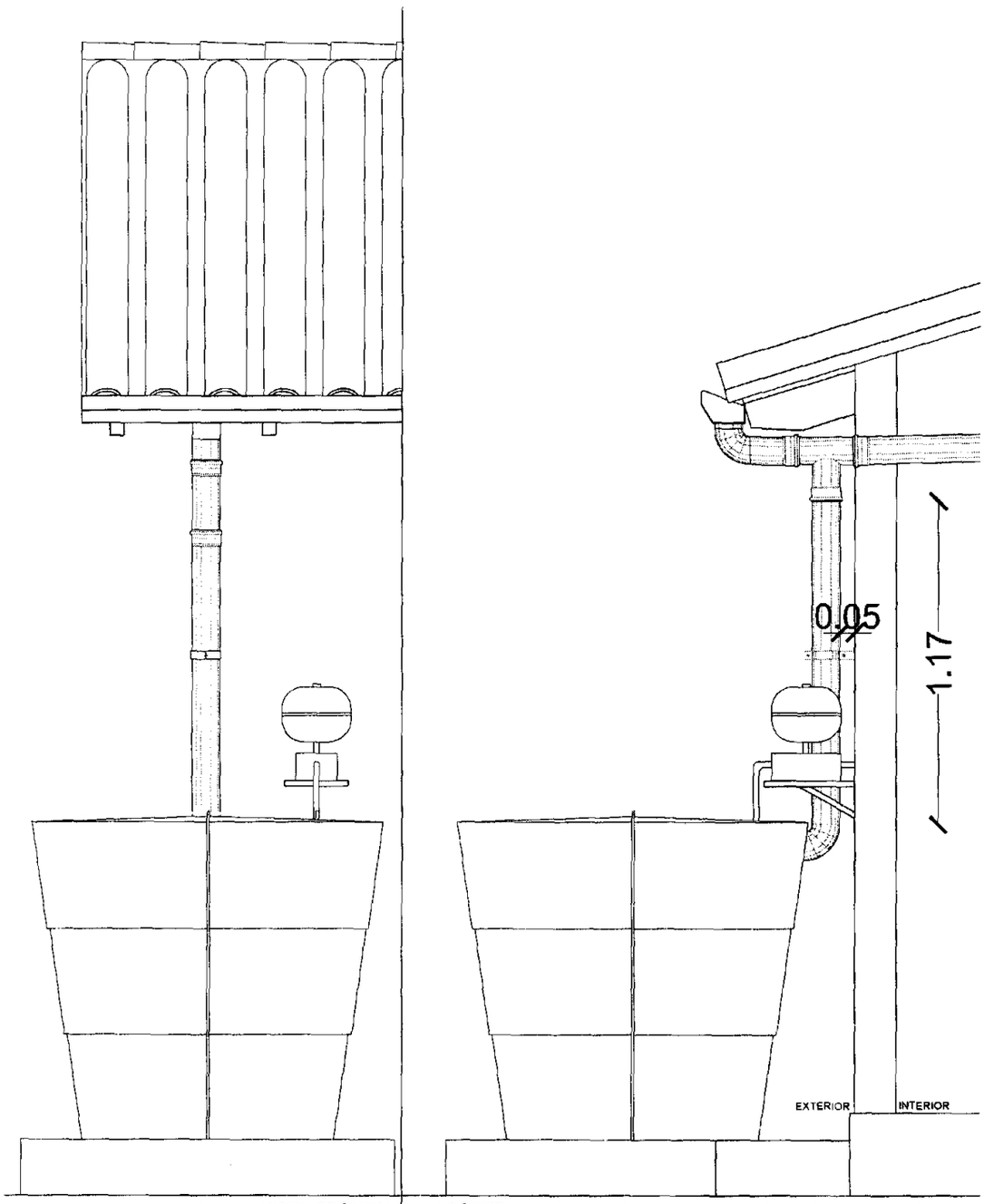

VISTA FRONTAL CORTE

TENDAGUÁ HA ÓGA APO NACIONAL DE LA VIVIENDA Y EL HÁBITAT	DETALLE DE ABRAZADERA METÁLICA- ESC.1:20	TETÃ REKUÁI GOBIERNO NACIONAL	L Nº
PROYECTO VR-2D - DISCAPACITADOS - ÁREA: 44.50 m²			25

Ing. Claudia González
Directora
Sembrando Oportunidades
SENAVITAT

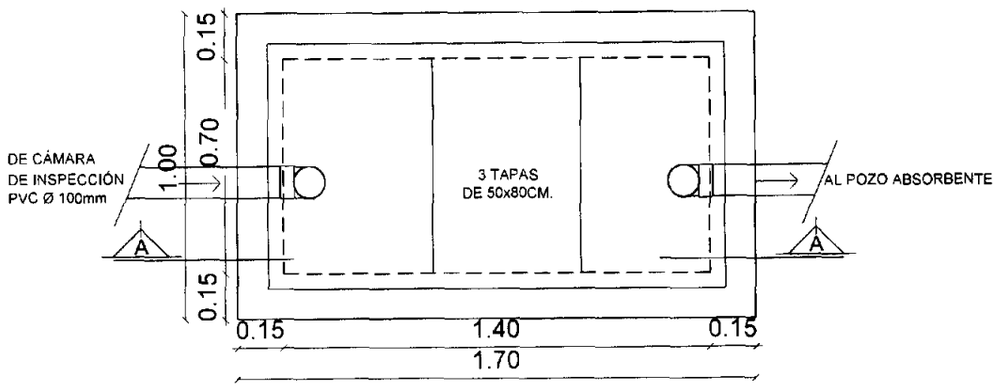

PLANTA

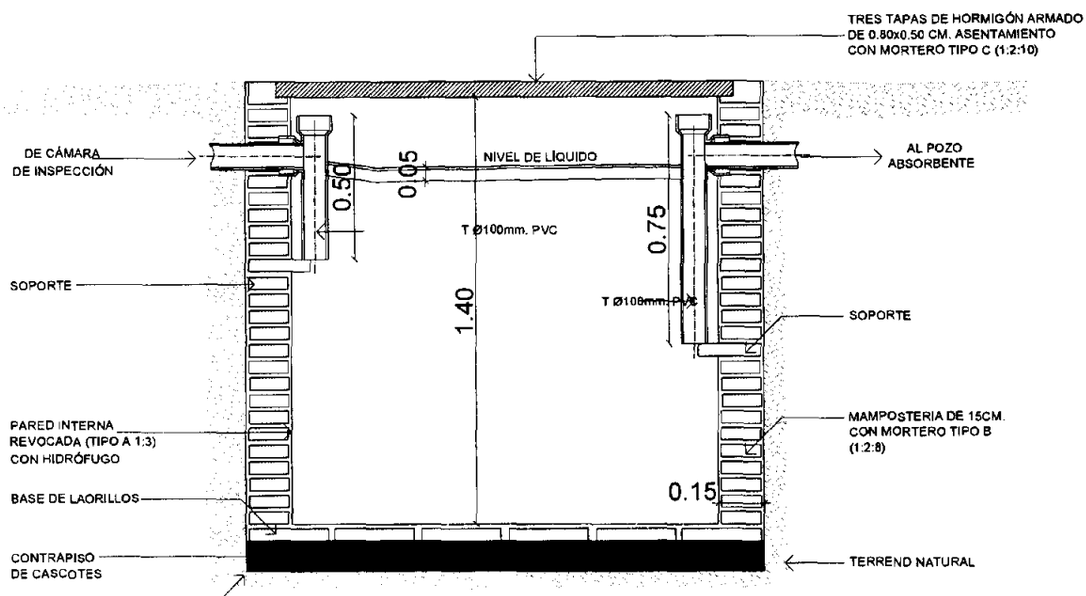

CORTE A-A

TENDAGUÁ HA ÑOGA APO — MINISTERIO NACIONAL DE LA VIVIENDA Y EL HÁBITAT	DETALLE DE CÁMARA SÉPTICA - ESC.1:20	TETÃ REKUÁI GOBIERNO NACIONAL	L Nº
PROYECTO VR-2D - DISCAPACITADOS - ÁREA: 44.50 m²			26

Ing. Claudia González
Directora
Sembrando Oportunidades
SENAVITAT

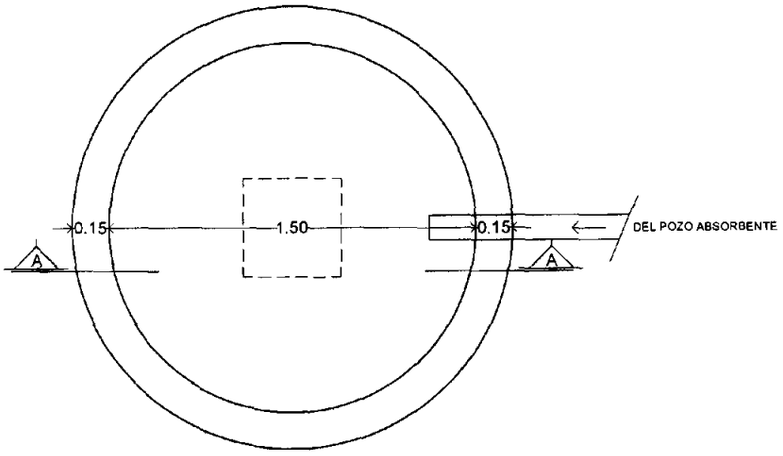

PLANTA

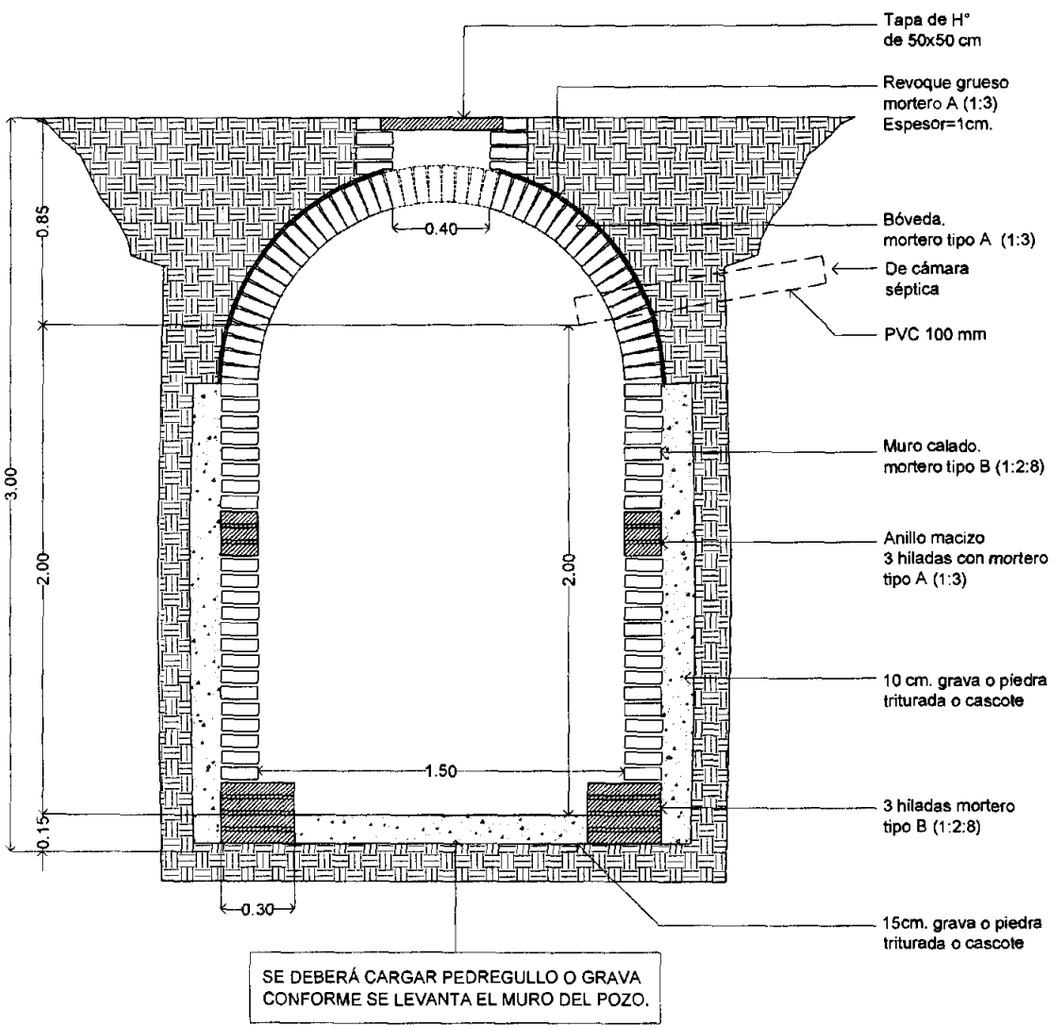

CORTE

TENDAGUÁ HA ÓGA APO NACIONAL DE LA VIVIENDA Y EL HÁBITAT	DETALLE DE POZO ABSORBENTE - ESC.1:25	TETÃ REKUÁI GOBIERNO NACIONAL	L Nº
PROYECTO VR-2D - DISCAPACITADOS - ÁREA: 44.50 m²			27

Ing. Claudia González
Directora
Sembrando Oportunidades
SENAVITAT

PLANTA DE DETALLE DE BAÑO - DISCAPACITADOS

Ing. Claudia González
Directora
Sembrando Oportunidades
SENAVITAT

TENDAGUA HA ÑOGA APO / MINISTERIO NACIONAL DE LA VIVIENDA Y EL HÁBITAT	DETALLE DE ACCESORIOS- BAÑO DISCAPACITADOS	TETÃ REKUÁI GOBIERNO NACIONAL	L Nº
PROYECTO VR-2D - DISCAPACITADOS - ÁREA: 44.50 m²			28

DETALLE 1 - BARRA DE ASIMIENTO FIJO

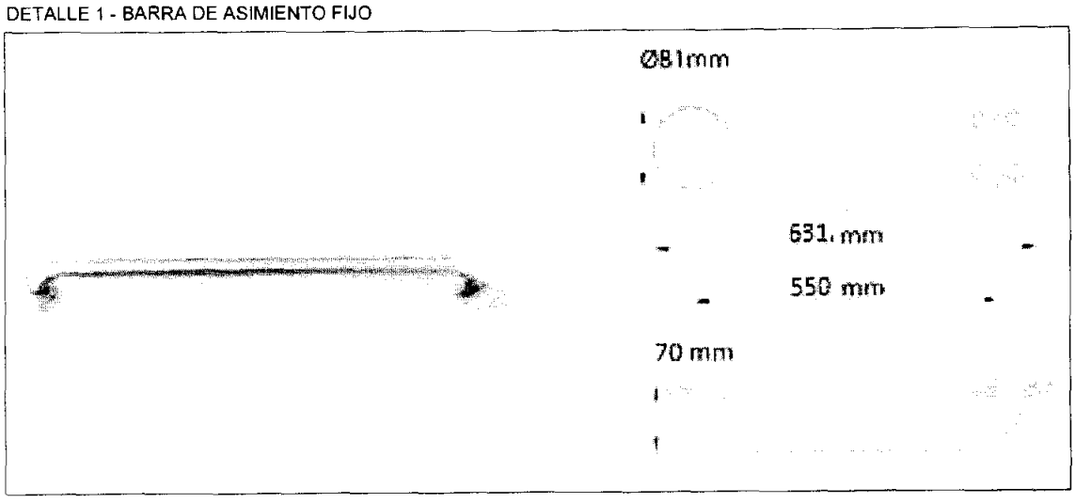

DETALLE 4 - BARRA DE ASIMIENTO FIJO

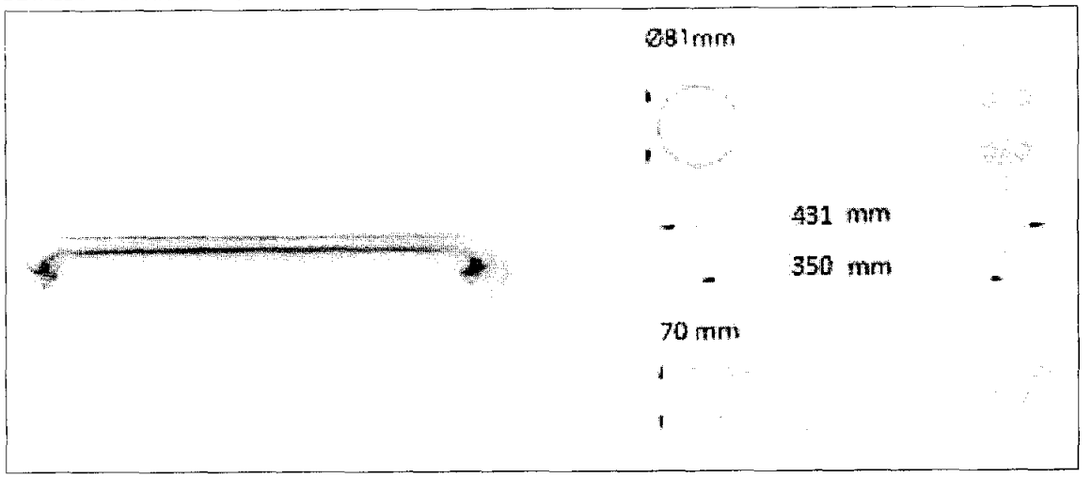

DETALLE 2 - BARRA DE ASIMIENTO MOVIL

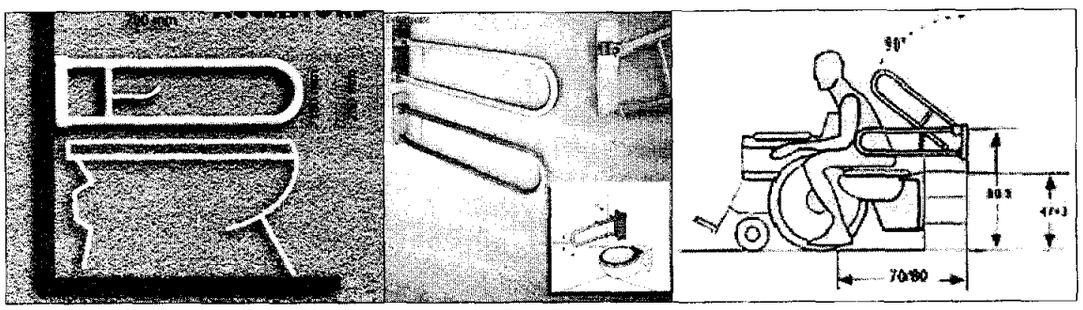

DETALLE 3 - SILLETA REBATIBLE

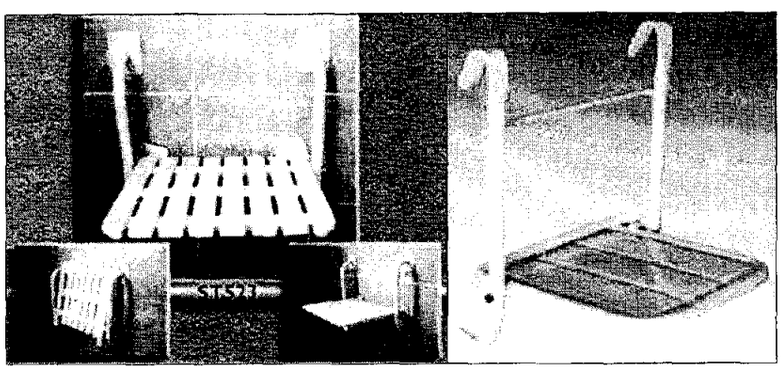

Ing. Claudia González
Directora
Sembrando Oportunidades
TETA SENAVITAT
GOBIERNO NACIONAL

TENDAGUÁ HA ÑGA APO
SECRETARÍA NACIONAL DE LA VIVIENDA Y EL HÁBITAT

DETALLE DE ACCESORIOS- BAÑO DISCAPACITADOS

L Nº

PROYECTO VR-2D - DISCAPACITADOS - ÁREA: 44.50 m²