ENCADENADO SUPERIOR E INFERIOR PARA MURO DE 0.30 (DOBLE 0.15)

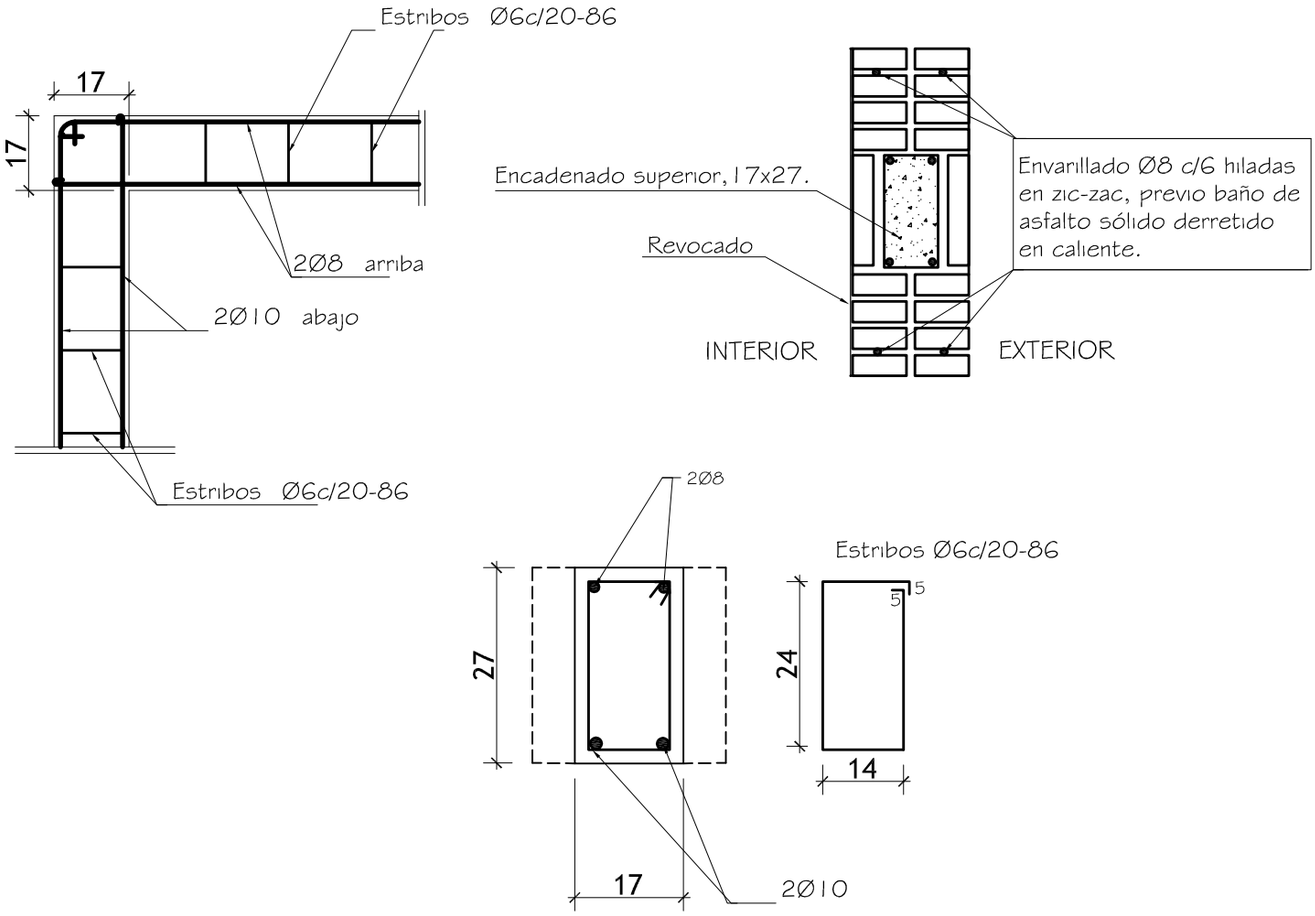

ENCADENADO SUPERIOR E INFERIOR PARA MURO DE 0.15

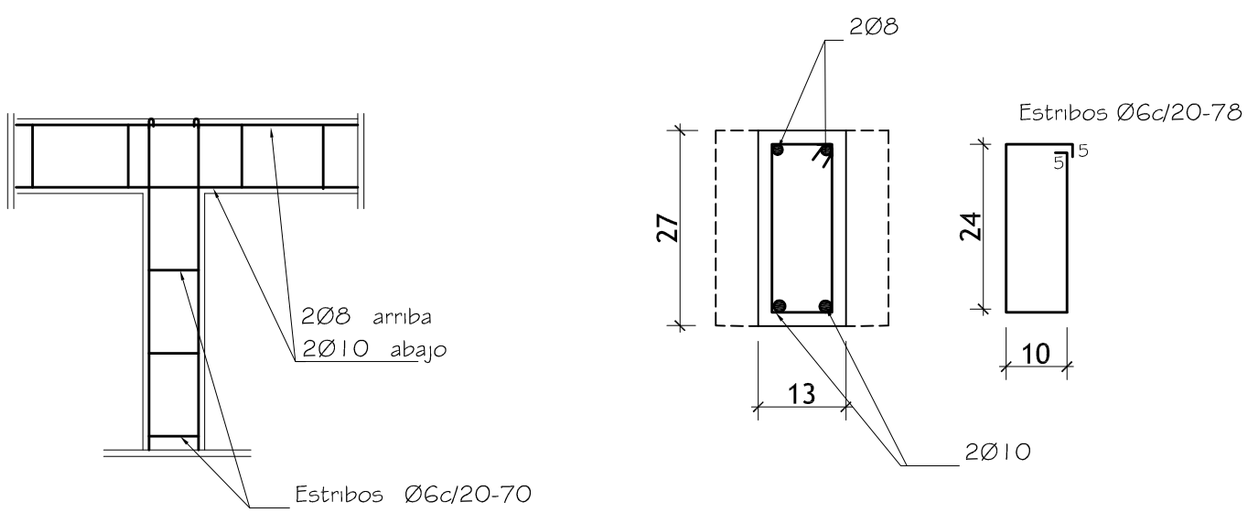

MINISTERIO DE EDUCACION Y CULTURA

DIRECCION DE INFRAESTRUCTURA

EQUIPO TÉCNICO DE INFRAESTRUCTURA

autualizado a 19 de marzo 2014

Proyecto	Aula Tipo - Pre-Escolar 7.20 x 7.20 con S.S.H.H.	12
DETALLE DE ENCADENADOS SUPERIOR E INFERIOR		