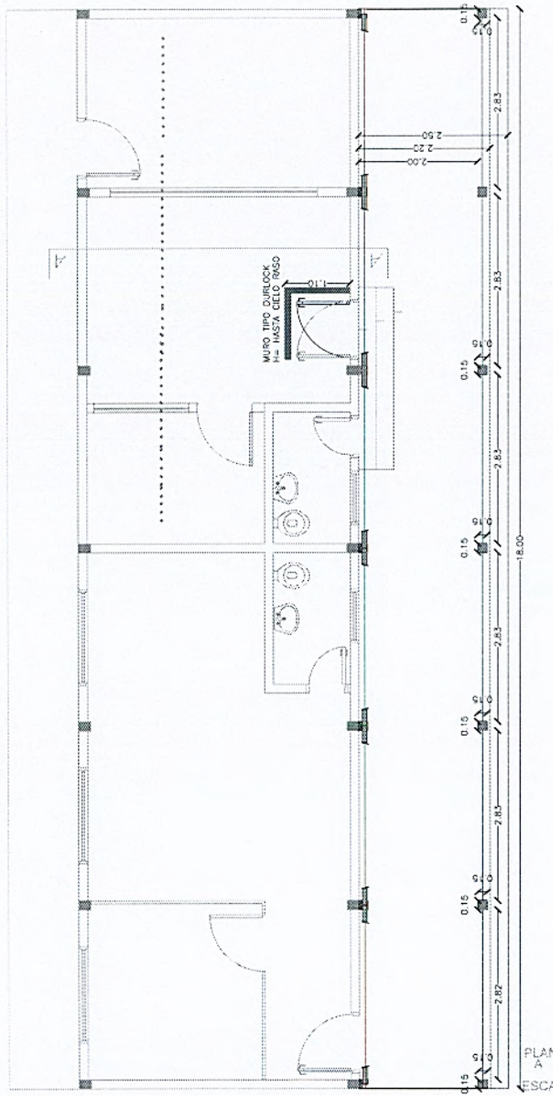

PLANTA ARQUITECTONICA
A C O T A D A
ESCALA 1/75

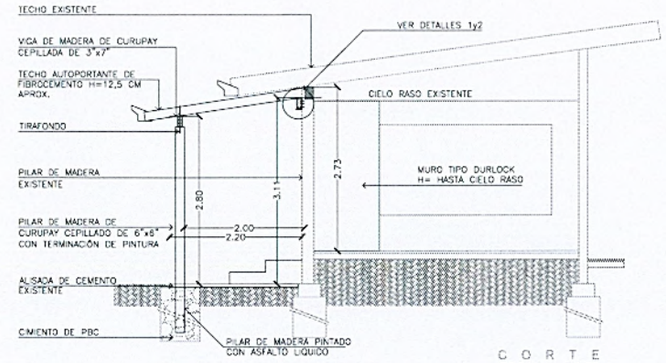

C O R T E
ESCALA 1/75

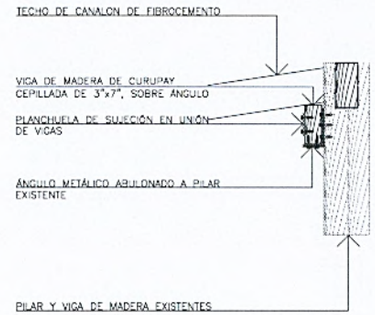

DETALLE 1
ESC 1/20

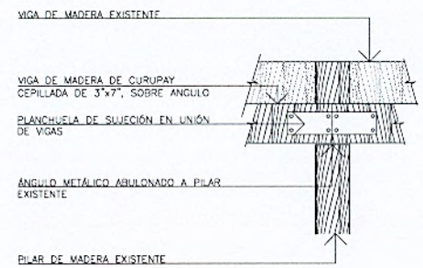

DETALLE 2
ESC 1/20

P R O Y E C T O GALERIA PARA CAMARA GESSEL	SEDE REGIONAL DE CIUDAD DEL ESTE	PLANTA.CORTE.DETALLES	Ministerio Público República del Paraguay DIRECCIÓN DE OBRAS Y PROYECTOS