ACTA DE APERTURA

1. Datos del acta:

ID	404907				
NOMBRE DE LA LICITACIÓN	Cableado Estructurado de Red CAT - Cableado Eléctrico				
ENTIDAD CONVOCANTE	Banco Nacional de Fomento / Uoc Bnf				
FECHA DE APERTURA	25-Mayo-2022	**HORA APERTURA**	10:15	**HORA FIN**	11:17
PROCEDIMIENTO DE CONTRATACIÓN	Licitación Pública Nacional				
LUGAR DE APERTURA	En las oficinas de la GDOC - Casa Matriz del BNF (Independencia Nacional y 25 de Mayo)				
PRESIDE EL ACTO POR PARTE DE LA CONVOCANTE	Marcos N. Gauna Rodriguez, Funcionario de la Seccion Compras Mayores				
FUNCIONARIOS QUE PARTICIPAN DEL ACTO	**Lic. Mariela Alsina** , Jefa de la División Contrataciones; **Econ. Maria Antonella Ayala** , en representación de la Gerencia de Área de Auditoria Interna; **Gianina Román Morinigo** , en representación de la Gerencia de Área Asuntos Legales.				

2. Ofertas no abiertas:

Seguidamente, se deja constancia que – en atención a lo establecido en el ART. 57 DEL DECRETO 2992/19 – ninguna oferta fue declara tardía, tampoco se han presentado solicitudes de retiro, modificación o sustitución de ofertas.

3. Apertura de las ofertas presentadas en la fecha y hora indicada en el PBC

En virtud a lo establecido en el SICP, se procede a la apertura de sobres, dejándose expresa constancia de las siguientes ofertas abiertas en el presente acto:

1	**80022674-7**	**LOGICALIS PARAGUAY S.A.**	**ventaspy@la.logicalis.com**
2	**80015538-6**	**NETLOGIC S.R.L.**	**ventas@netlogic.com.py**
3	**80015541-6**	**PARASUR SA**	**licitaciones@parasursa.com.py**

4. Verificación cuantitativa de los documentos presentados:

Una vez detalladas las ofertas presentadas en tiempo, se procede a la verificación del contenido de las mismas. Resulta importante destacar que, de conformidad a lo establecido en el Art. 24° de la Ley N° 2051/03 y el ART. 57 DEL DECRETO

Mariela Alsina
Jefa División de Contrataciones
Gerencia Dptal. Operativa de Contrataciones
Banco Nacional de Fomento

Marcos N. Gauna Rodríguez
Sección Compras Mayores
Gerencia Dptal. Operativa de Contrataciones
Banco Nacional de Fomento

Carlos Rubén Portillo A.
Ejecutivo de Cuentas

MARIA ANTONELLA AYALA
Encargada de División
Supervisión de Contrataciones
Gerencia de Área de Auditoría Interna

GIANINA ROMÁN MORINIGO
Encargada de Sección
Contratos BNF

PARASUR

2992/19, la verificación realizada en este acto es de carácter preliminar y meramente cuantitativa, correspondiendo al Comité de Evaluación de Ofertas realizar el análisis respecto al contenido de los mismos y su cumplimiento respecto a lo requerido en las bases de la contratación. La verificación cuantitativa de los documentos presentados es detallada a continuación:

Oferentes	Formulario de Oferta debidamente Firmado	Documento que acredita la identidad y la representación del firmante de la oferta	Declaración Jurada del Artículo 40	Garantía de Mantenimiento de Oferta
LOGICALIS PARAGUAY S.A.	SI	SI	SI	**Moneda de la oferta:** Guaraníes **Monto total de la oferta:** 176.000.000 **Tipo de Garantía:** POLIZA DE SEGURO **Empresa Aseguradora:** Seguros Chaco S.A. **Monto total asegurado Gs.:** 330.000.000 **Vigencia de la Póliza:** De 20/05/2022 a 16/10/2022, 150 días
NETLOGIC S.R.L.	SI	SI	SI	**Moneda de la oferta:** Guaraníes **Monto total de la oferta:** 170.000.000 **Tipo de Garantía:** POLIZA DE SEGURO **Empresa Aseguradora:** La Consolidada S.A. **Monto total asegurado Gs.:** 330.000.000 **Vigencia de la Póliza:** De 5/05/2022 a 22/10/2022, 170 días
PARASUR SA	SI	SI	SI	**Moneda de la oferta:** Guaraníes **Monto total de la oferta:** 120.000.000 **Tipo de Garantía:** POLIZA DE SEGURO **Empresa Aseguradora:** La Consolidada S.A. **Monto total asegurado Gs.:** 430.000.000 **Vigencia de la Póliza:** De 20/05/2022 a 7/10/2022, 140 días

Oferentes	Páginas foliadas	Constancia del SIPE N°	Muestras
LOGICALIS PARAGUAY S.A.	108	1693210	NO
NETLOGIC S.R.L.	50	1693626	NO
PARASUR SA	340	1693457	NO

PARTICIPANTES POR LOS OFERENTES:

1. Por la firma **LOGICALIS PARAGUAY S.A.** , la Sra. Alma Tellez.
2. Por la firma **NETLOGIC S.R.L.** , el Sr. Rubén Portillo.
3. Por la firma **PARASUR S.A.** , la Sra. Sarah Duarte.

OBSERVACIONES DE LOS OFERENTES:

- El representante de la firma **NETLOGIC S.R.L.** , deja constancia de sus observaciones conforme al documento anexo al presente acta (Folio 1 al 7), firmado por el mismo en el presente acto.
- La representante de la firma **PARASUR S.A.** , deja constancia de sus observaciones conforme al documento anexo al presente acta (Folio 8), firmado por la misma en el presente acto.

Marcos N. Gauna Rodríguez
Sección Compras Mayores
Gerencia Dptal. Operativa de Contrataciones
Banco Nacional de Fomento

MARIA ANTONELLA AYALA
Encargada de División
Supervisión de Contrataciones

GIANINA ROMÁN MORINIGO
Encargada de Sección
Contratos BNF

Carlos Rubén Portillo A.
Ejecutivo de Cuentas

PARASUR S.A.

Alma Telly

SARAH DUARTE

5. **Constancia de las observaciones realizadas por terceros asistentes al acto:**

Sin Observaciones.

Habiéndose procedido al cumplimiento de las directrices establecidas en la Ley N° 2051/03 y sus disposiciones reglamentarias para la realización del presente acto, se da lectura al contenido de la presente Acta, con lo cual se da por terminado el Acto de Apertura de Sobres, siendo las 11:17 horas, firmando los presentes en prueba de conformidad de todo lo actuado y labrado en el presente instrumento.

Lic. Mariela Alsina
Jefa División de Contrataciones
Gerencia Dptal. Operativa de Contrataciones
Banco Nacional de Fomento

Marcos N. Gauna Rodríguez
Sección Compras Mayores
Gerencia Dptal. Operativa de Contrataciones
Banco Nacional de Fomento

MARIA ANTONELLA AYALA
Encargada de División
Supervisión de Contrataciones
Gerencia de Área de Auditoría Interna

GIANINA ROMAN MORINIGO
Encargada de Sección
Contratos BNF

PARASUR S.A.

Carlos Rubén Portillo A.
Ejecutivo de Cuentas

BNF TETÃ REKUÁI GOBIERNO NACIONAL

Paraguay de la gente

OBSERVACIONES

FOLIO Nº 01

- **EMPRESA:** NETLOGIC SRL.

- **NOMBRE Y APELLIDO:** Ruben Portillo **FIRMA:**

1) PADASUR.- Planilla de precio Pag 13, no esta firmado por el representante.

2) Logicalis. ITEM 54- se solicito Rack Cerrado de 42U, 1050 de profundidad.-
SE cotiza FURUKAWA y segun el catalogo presentado en la pag 98 de la oferta no cumple con la profundidad solicitada.-
Logicalis: favor solicitar Experiencia segun la EETT, lo presentado no llego al minimo solicitado.-

3) se adjunto un documento mecanografiado donde se indica incumplimiento en las EETT de la empresa PADASUR y se deja catalogo de prueba del incumplimiento.-

1) Item 45, se solicita Cable UPT Cat 6 material termoplástico Norma ANSI/TIA-568-C.2 ISO/IEC 11801 por metro y según la EETT se solicita

4	Cable U/UTP	**Fabricante**		
		Modelo:		
		Número de Parte		
4.1		Cantidad de Pares	4	Exigido
4.2		Conductores	Cobre Desnudo y macizo con diámetro nominal >= 23 AWG	Exigido
4.3		Aislamiento de los Conductores	Polietileno de alta densidad con diámetro nominal >= 1 mm	Exigido
4.4		Resistencia del Aislamiento	>= 10000 MΩ.Km	Exigido
4.5		Núcleo	Elemento central en material termoplástico para separación de los 4 pares trenzados.	Exigido
4.6		Tipo de Cable	U/UTP	Exigido
4.7		Cubierta	PVC retardante de la llama	Exigido

La empresa PARASUR, cotiza la marca CANOVATE y Modelo: KU0-L-KK-C6-0-1 que según el catalogo del fabricante que adjuntamos no tiene la RESISTENCIA DE AISLAMIENTO solicitado, llegando solamente a 500M.KM y se solicita 10000m.km por lo que es un incumplimiento de las EETT que deberá ser observado para mantener la igualdad de condiciones entre los competidores.

Se adjunta catalogo pag 192

2) Item 46, se solicita Guia de Cable Hortizontal 19 **cerrado** Metalico de 1U,
La empresa PARASUR, cotiza la marca CANOVATE y Modelo: CCA-X-5044 que según el catalogo del fabricante que adjuntamos son Guia de Cable metálico ABIERTO por lo que es un incumplimiento de las EETT que deberá ser observado para mantener la igualdad de condiciones entre los competidores.
Se adjunta catalogo

3) Item 47, se solicita Guia de Cable Hortizontal 19 **cerrado** Metalico de 2U,
La empresa PARASUR, cotiza la marca CANOVATE y Modelo: CCA-X-5045 que según el catalogo del fabricante que adjuntamos son Guia de Cable metálico ABIERTO por lo que es un incumplimiento de las EETT que deberá ser observado para mantener la igualdad de condiciones entre los competidores.
Se adjunta catalogo

4) Item 53, se solicita Rack **Abierto de 19 de 45 U- 2 parantes**, que deberá tener incluido **Organizador de Cable Vertical de 200mm de 45U**, según lo solicitado en la EETT

La empresa PARASUR, cotiza la marca CANOVATE y Modelo: CSS-X-4760A/PAC12-000-132-3A1PEW/ CCA-0-7018

Buscando en el catalogo de la marca del fabricante este número de parte no existe en su conjunto, pero si en forma separado y corresponde a :

- CSS-X-4760: corresponde a un Armario Bastidor tipo de pie cerrado de 47U como se ve en el catalogo adunto, PAG 120
- CCA-0-7018; son Tornillos enjaulado para rack como se ve en el catalogo Pag 172

Solicitamos la verificación de lo denunciado por lo que es un incumplimiento de las EETT que deberá ser observado para mantener la igualdad de condiciones entre los competidores. Se adjunta catalogo

5) Item 55, se solicita DIO (Distribuidor Interno optico) de 48 puertos con conectores SC o LC según pedido de cliente, con todos los accesorios para una correcta terminación,

La empresa Parasur cotizar la marca CANOVATE, Modelo CAN-ADSS-A-DQ-2Y-12 modelo no encontrado para su evaluación técnica y que de cumplimiento a las EETT. Solicitamos la verificación de lo denunciado por lo que es un incumplimiento de las EETT que deberá ser observado para mantener la igualdad de condiciones entre los competidores.

Folio4

CATEGORÍA 6 U/UTP CABLES DE DATO

Categoría 6 U/UTP 250MHz Cables de Dato

El cable de datos de Canovate® CAT 6 U / UTP LAN es un cable de rendimiento avanzado que se utiliza para transmitir datos de alta velocidad, señales digital y analógico de RGB de audio y video a través de redes de área local (LAN). Gigabit Ethernet (1000 baseT) y ancha de banda hasta 250 MHZ.

250 MHz

Aplicaciones de Producto

10 Base T (IEEE 802.3)
100 Base T (IEEE 802.3U)
100 Vg-Any LAN (IEEE 802.12)
Token ring (IEEE 805.5)
TP-PMD (ANSI X3T9.5)
350 Mbps CDDI
ATM 155
1000 BASE-T Gigabit Ethernet

Ventajas de Producto

El cable admite el protocolo de gigabit Ethernet para la instalación en aplicaciones horizontales y principales.

Características Mecánicas y Ambientales

Carga máxima de tracción	14kg por cable uni-direccional (instalación)
Diámetro de curvatura mínimo	8 x diámetro exterior (instalación) 4 x diámetro exterior (funcionamiento)
Calor	Entre 0°C y +50°C (instalación) Entre -10°C y +60°C (funcionamiento)

Propiedades Eléctricas (en 20°C)

Propiedades Eléctricas @ 20°C	Características	Rendimiento Típico
Resistencia de ciclo de conductor	Máx. 19.0 / 100m	14.5/ 100m
Desequilibrio de resistencia de conductor	Máx. % 2	% 1.5
Potencia dieléctrica	Durante 1 minuto 1.0kV o 0.7kV ac	En prueba de proceso 100%
Resistencia de aislamiento	500M. Km @ U 100-500 V tensión de prueba	>5G Qkm
Desequilibrio de capacitancia para la conexión a tierra	Máx. 330 pF / 100m	200 pF / 100 m
Velocidad de Propagación	<538 nsn / 100m @ 250MHz	En 250 MHz, 496 nsec / 100 m (Para dispositivos portátiles de prueba NVP = 0.69)
Alabeado	Máx. 45 nsec / 100m en 250MHz	Máx. 25 nsec / 100m en 250MHz
Impedancia característica	100.0 +/- 15.0 @ 250MHz	100.0 +/- 10.0@ 250MHz
Capacitancia mutua	5.6nF / 100m	5.6nF/ 100m

Información de Pedido

Código de Producto	Descripción de Producto
KU0-L-KK-C6-0-1	Cat.6 U/UTP Cable LSZH FR (Griss), 305m Rodillo
KU0-P-KK-C6-0-1	Cat.6 U/UTP Cable PCV (Griss), 305m Rodillo

Estructura De Cable

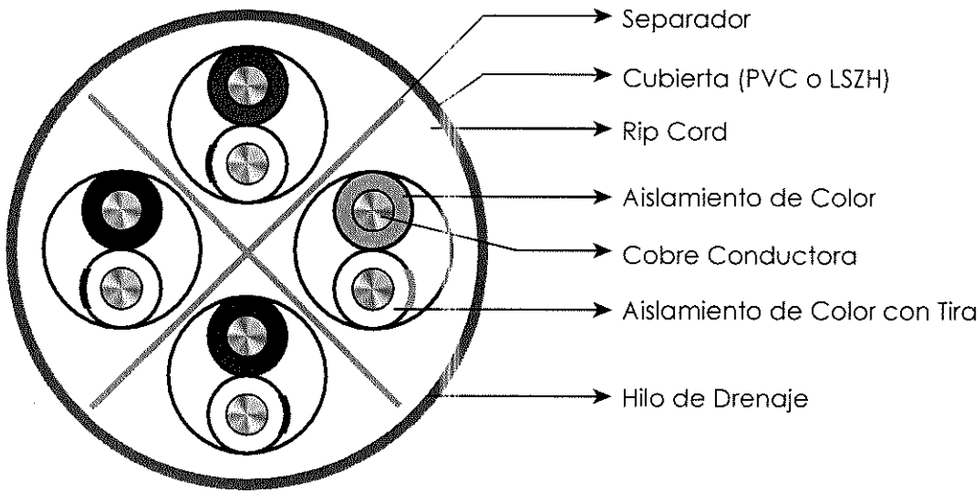

Código de Color

Número de Doble	Color
1-2	Azul Blanco
3-4	Naranja-Blanco
5-6	Verde Blanco
7-8	Marrón Blanco

Procesos de Producción

Canovate® controla cada etapa de proceso de producción, así se producen cada metros de cable. Canovate®, a fin de proporcionar la corrección y la precisión del proceso de producción, calibra los equipos de proceso y medición de manera rutina conforme los estándares internacionales de NPL / NIST, los re-certifica y sigue los métodos de prueba. Sigue los métodos conforme los estándares CED / TIA y I EC.

Normas Internacionales

- ISO/I EC11801:2002
- ISO/I EC61156-5
- EN50173-1:2002
- EN50288-2-1
- ANSI/TIA/EIA568B.2:2002

Embalaje

305M – Rodillo dentro de Caja
500M/ 1000M – Rodillo de Madera

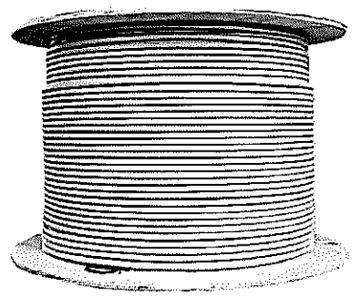

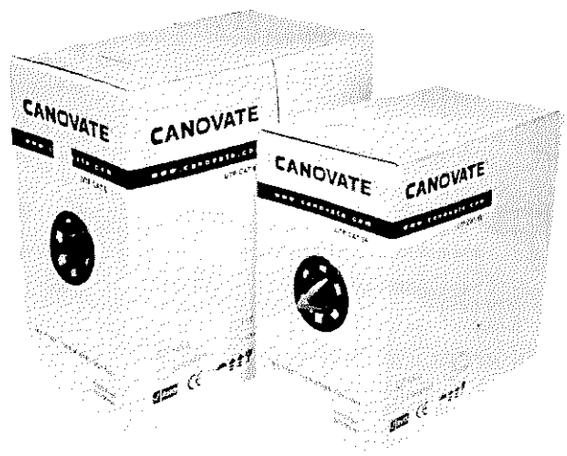

Folio 5

19" 1U Organizador de Cable Lateral Con Gancho de Plástico

Material 1,5 mm Acero | Cubierta Revestimiento de Polvo Electrostático

Embalaje 1 pieza dentro de caja

Al (mm)	P (mm)	An (mm)	Peso kg	Código de Producto
1U	80	483	0,49	CCA-X-5001

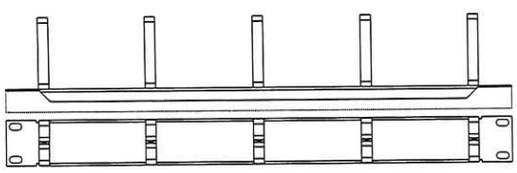

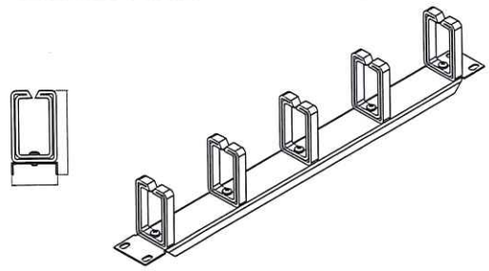

19" 1 y 2 U Organizador de Cable Lateral Con Gancho Metálico

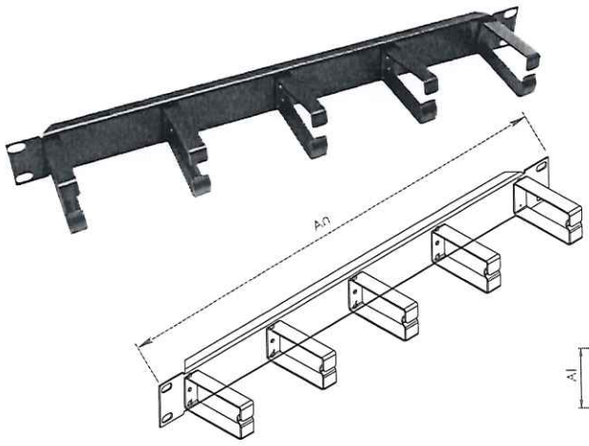

Material 1,5 mm Acero | Cubierta Revestimiento de Polvo Electrostático

Embalaje 1 pieza dentro de caja

Al (U)	P (mm)	An (mm)	Peso kg	Código de Producto
1U	80	483	0,50	CCA-X-5044
2U	80	483	0,65	CCA-X-5055

19" Organizador de Cable Con Cubierta

Material 1,5 mm Acero | Cubierta Revestimiento de Polvo Electrostático

Embalaje 1 pieza dentro de caja

Al (U)	P (mm)	An (mm)	Peso kg	Código de Producto
1U	483	483	0,6	CCA-X-5004

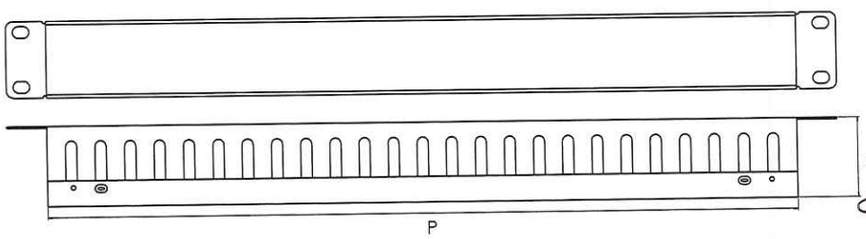

* X : Código de Color = 7: RAL 7035 (Gris); 9: RAL 9005 (Negro)

Folio 6

Dibujo Técnico

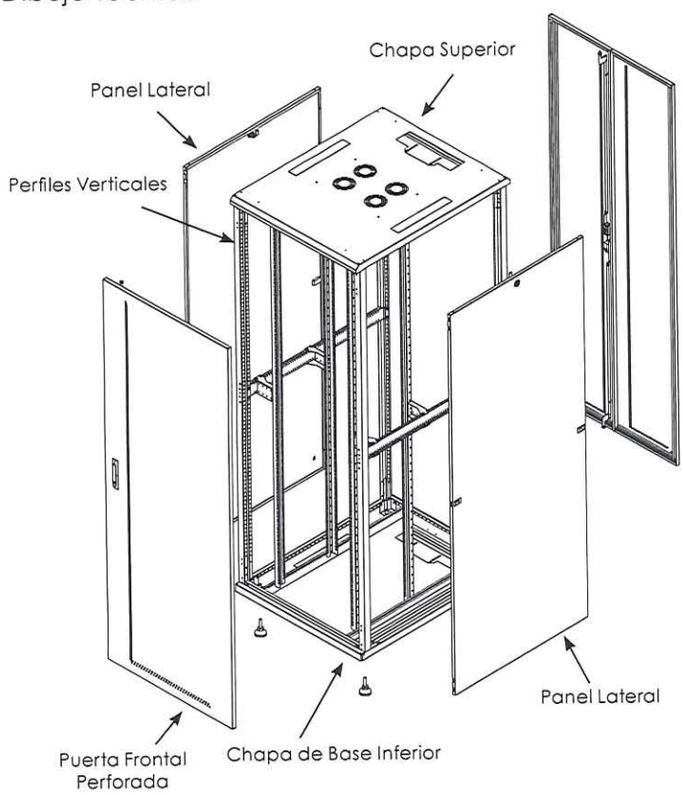

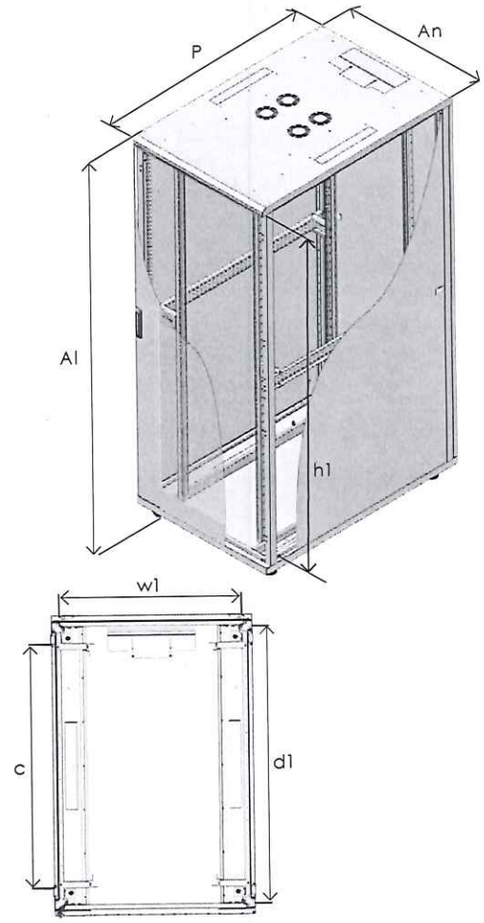

Información del Pedido

Altura de Gabinete U	Anchura Exterior (An) mm	Profundidad Exterior (P) mm	Altura Exterior (Al) mm	Anchura Interior (w1) mm	Profundida d Interior (d1) mm	Altira Interior (h1) mm	Poste de 19" Rango de Profundidad (c)	Peso kg	Código de Producto
26U	600	1000	1322	503	950	1162	123 - 773	84,0	CSS-X-2660A
26U	600	1200	1322	503	1150	1162	123 - 973	95,8	CSS-X-2662A
36U	600	1000	1766	503	950	1607	123 - 773	104,9	CSS-X-3660A
36U	600	1200	1766	503	1150	1607	123 - 973	116,5	CSS-X-3662A
39U	800	1000	1900	703	950	1740	123 - 773	130,2	CSS-X-3980A
42U	600	1000	2033	503	950	1873	123 - 773	117,2	CSS-X-4260A
42U	600	1100	2033	503	1050	1873	123 - 873	123,0	CSS-X-4261A
42U	600	1200	2033	503	1150	1873	123 - 973	129,0	CSS-X-4262A
42U	800	1000	2033	703	950	1873	123 - 773	136,9	CSS-X-4280A
42U	800	1100	2033	703	1050	1873	123 - 873	143,6	CSS-X-4281A
42U	800	1200	2033	703	1150	1873	123 - 973	150,5	CSS-X-4282A
42U	1000	1000	2033	903	950	1873	123 - 773	156,9	CSS-X-4211A
47U	600	1000	2255	503	950	2095	123 - 773	126,7	CSS-X-4760A
47U	600	1100	2255	503	1050	2095	123 - 873	133,0	CSS-X-4761A
47U	600	1200	2255	503	1150	2095	123 - 973	139,3	CSS-X-4762A
47U	800	1000	2255	703	950	2095	123 - 773	147,3	CSS-X-4780A
47U	800	1100	2255	703	1050	2095	123 - 873	154,5	CSS-X-4781A
47U	800	1200	2255	703	1150	2095	123 - 973	161,7	CSS-X-4782A

X (Código de Color): 7:RAL 7035 Gris Claro, 9:RAL 9005 Negro

Folio 7

Adjustable Raised Floor Module for Server & Network Cabinets

Material	2 mm Steel
Finish	Electrostatic Powder Paint
Packaging	One piece in a set / Unassambled
Maximum Static Load	2000 kg
Color	Ral 7035 or 9005

H (mm)	W (mm)	D (mm)	Weight kg	Part No
450-650	600	600-1200	25	CPA-X-7036
450-650	800	800-1200	30	CPA-X-7037

Heavy Duty Castor Set

Material	Steel and Plastic ABS
Finish	Zinc Plated
Packaging	Two pieces with stopper and two pieces without stopper in a box

Maximum Static Load	Set Weight kg	Part No
150 kg / piece	0,77	CCA-0-7016

Castor Set

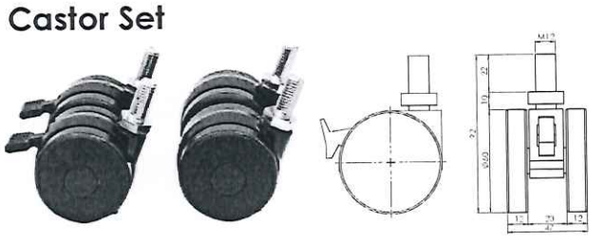

Material	Steel and Plastic ABS
Finish	Zinc Plated
Packaging	Two pieces with stopper and two pieces without stopper in a box

Maximum Static Load	Set Weight kg	Part No
75 kg / piece	0,77	CCA-0-7015

Adjustable Feet

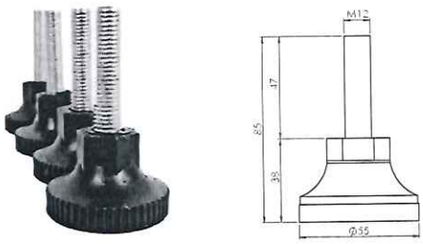

Material	Steel and Plastic ABS
Finish	Zinc Plated
Packaging	Four pieces with stopper in a box

Maximum Static Load	Set Weight kg	Part No
600 kg / piece	0,35	CCA-0-7014

Cage Nut & Bolt & Plastic Cup Washer Set

Material	Steel
Finish Zinc Plated	Diameter 6 mm (M6)
One Set Includes	20 pieces of M6x15 Screw, M6 Nut, M6 Polyamide Washer

Quantity in a set	Set Weight kg	Part No
20	0,10	CCA-0-7018

BNF

TETÃ REKUÁI
GOBIERNO NACIONAL

Paraguay de la gente

OBSERVACIONES

FOLIO Nº 8

- **EMPRESA:** PARASUR

- **NOMBRE Y APELLIDO:** SARAH DUARTE **FIRMA:**

Para la firma METROSIC.

- No se visualiza documentación de capacidad financiera en el punto de presentación de IVA general por el periodo ~~de~~ solicitado.
- No se visualiza presentación de certificado de calidad ISO solicitados para los productos ofertados.
- En el ítem Nº 51 y 52 para las especificaciones técnicas presentadas en el documento físico son diferentes a lo levantado en el portal para la subasta en el modelo del producto. (RACK 12U y RACK 18U)
-

Para la firma = logicalis.

- No se visualiza la presentación de las especificaciones técnicas.
- El documento de acta de asamblea presentada corresponde al periodo ~~20~~ fiscal anterior.