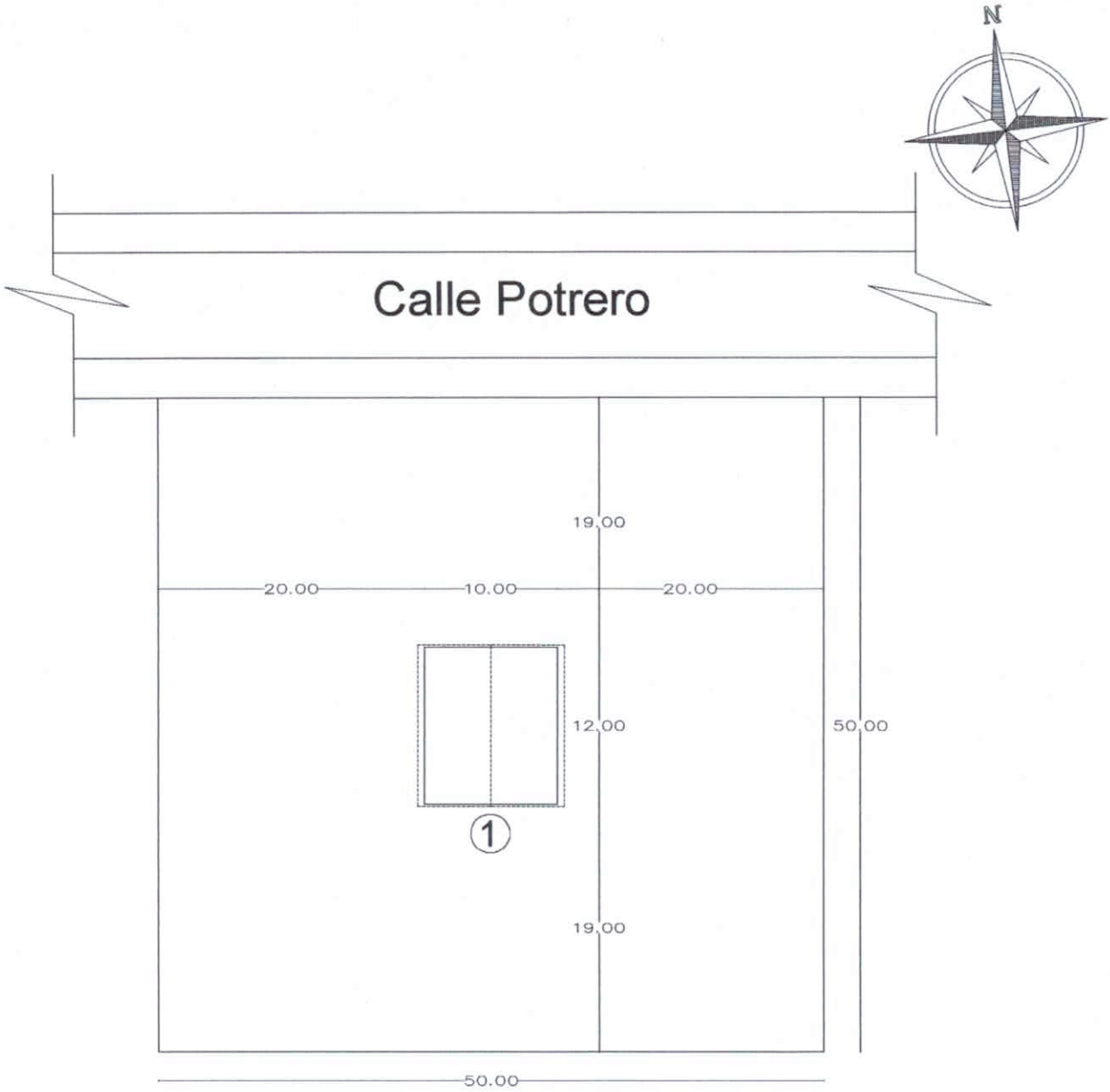

REFERENCIAS

1- Tinglado 12x10mts a construir.

PLANTA DE UBICACIÓN
ESC.:..... 1/500

Luis Alberto Fernández Portillo
Arquitecto
Reg. M.O.P.C. Nº 3.193

Municipalidad de Capiíbary
Dto. de San Pedro - Py.

PROYECTO:

Construcción de 1 tinglado 12x10mts.

UBICACIÓN:

Capilla Potrerito - Potrerito Distrito de Capiíbary.

Prof. Arq. Reg.
M.O.P.C.N°.:3.193.

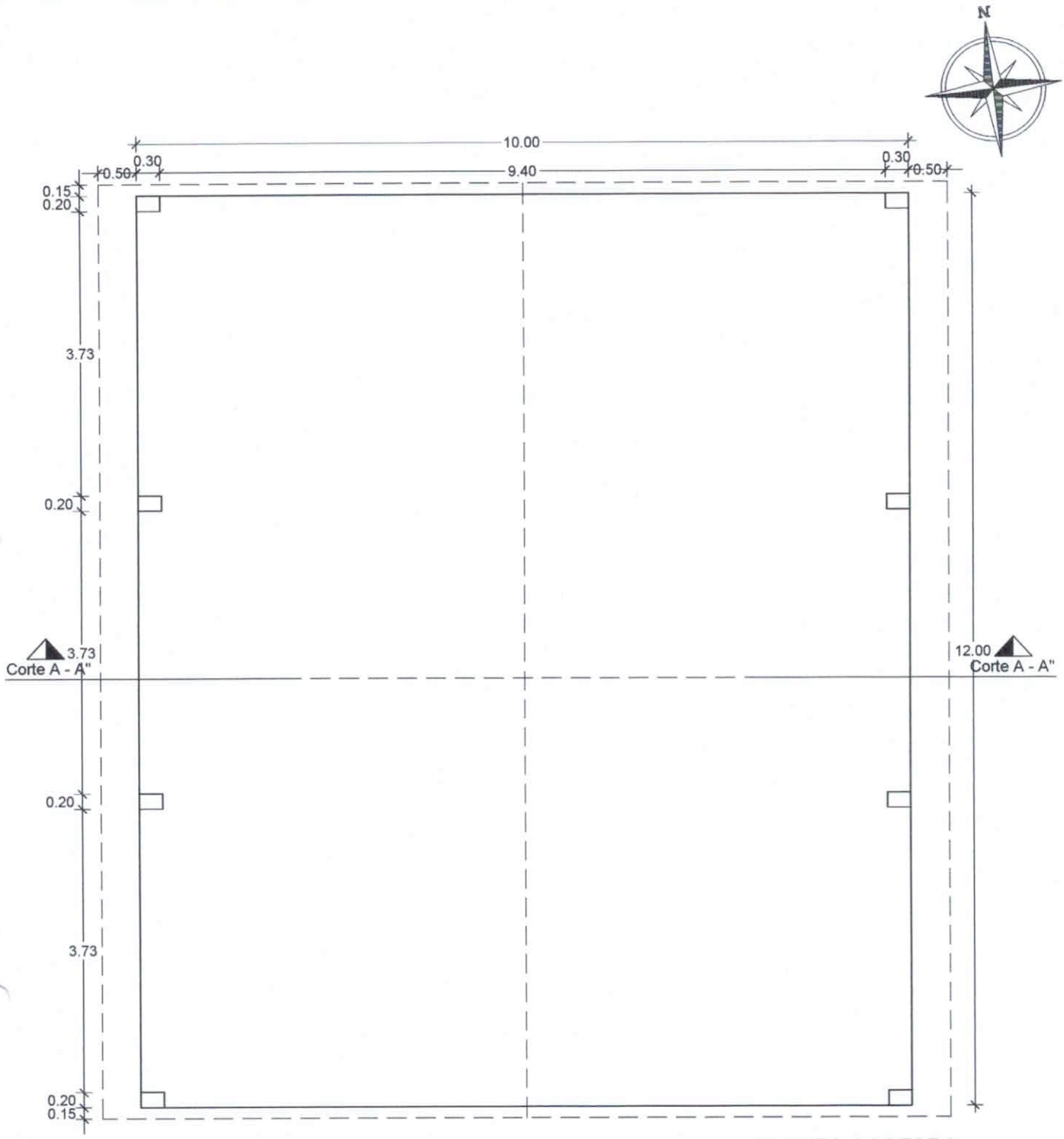

PLANTA ACOTADA
ESC.:..... 1/75

Municipalidad de Capiíbary
Dto. de San Pedro - Py.

PROYECTO:

Construcción de 1 tinglado 12x10mts.

UBICACIÓN:

Capilla Potrerito - Potrerito Distrito de Capiíbary.

Luis Alberto Fernández Portillo
Arquitecto
Reg. M.O.P.C. Nº 3.193

.....

Prof. Arq. Reg.
M.O.P.C.N°.:3.193.

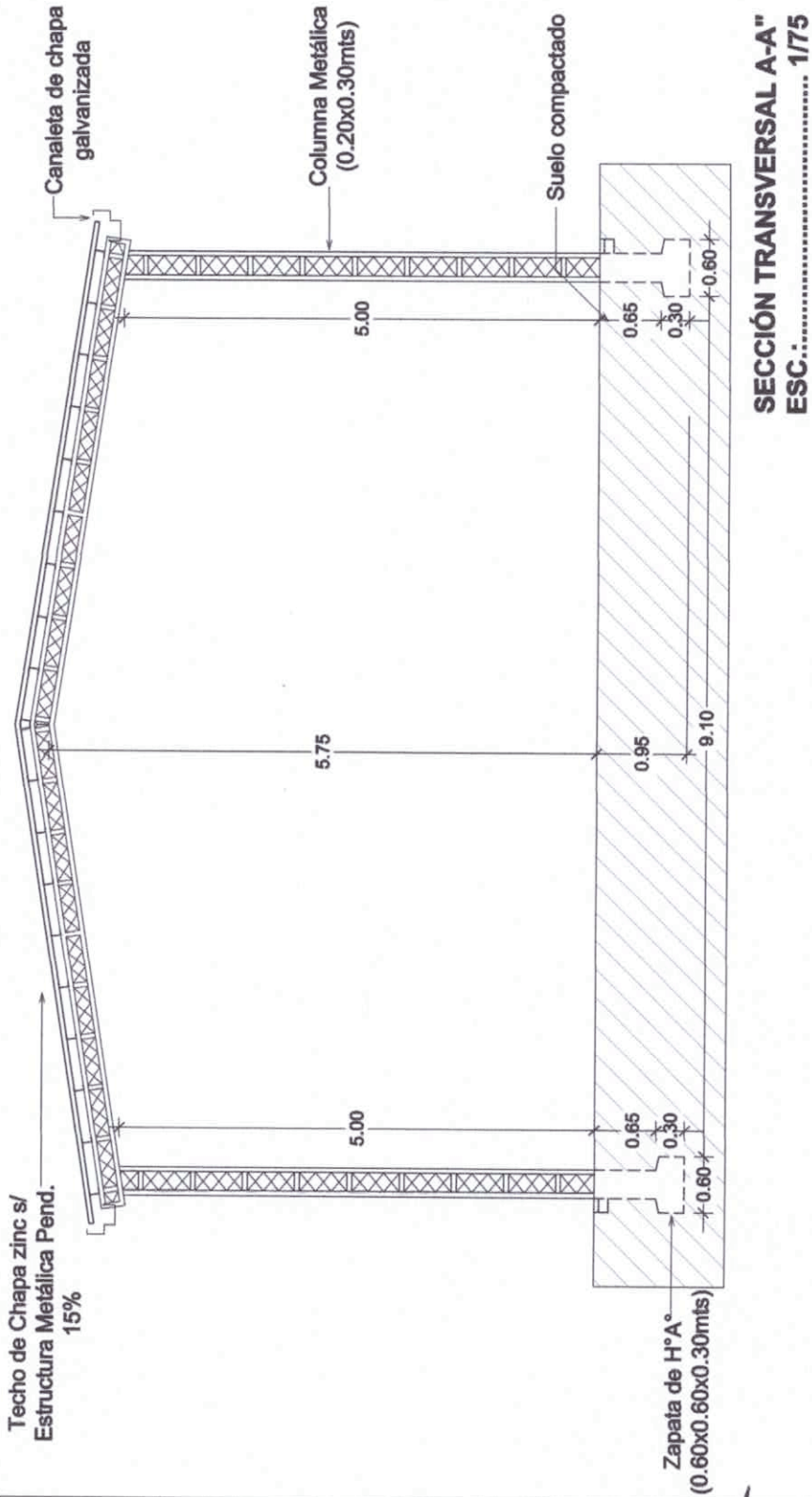

SECCIÓN TRANSVERSAL A-A"
ESC.:..... 1/75

Municipalidad de Capiíbary
Dto. de San Pedro - Py.

PROYECTO:

Construcción de 1 tinglado 12x10mts.

UBICACIÓN:

Capilla Potrerito - Potrerito Distrito de Capiíbary.

Luis Alberto Fernández Portillo
Arquitecto
Reg. M.O.P.C. N°-3.193

Prof. Arq. Reg.
M.O.P.C.N°.:3.193.

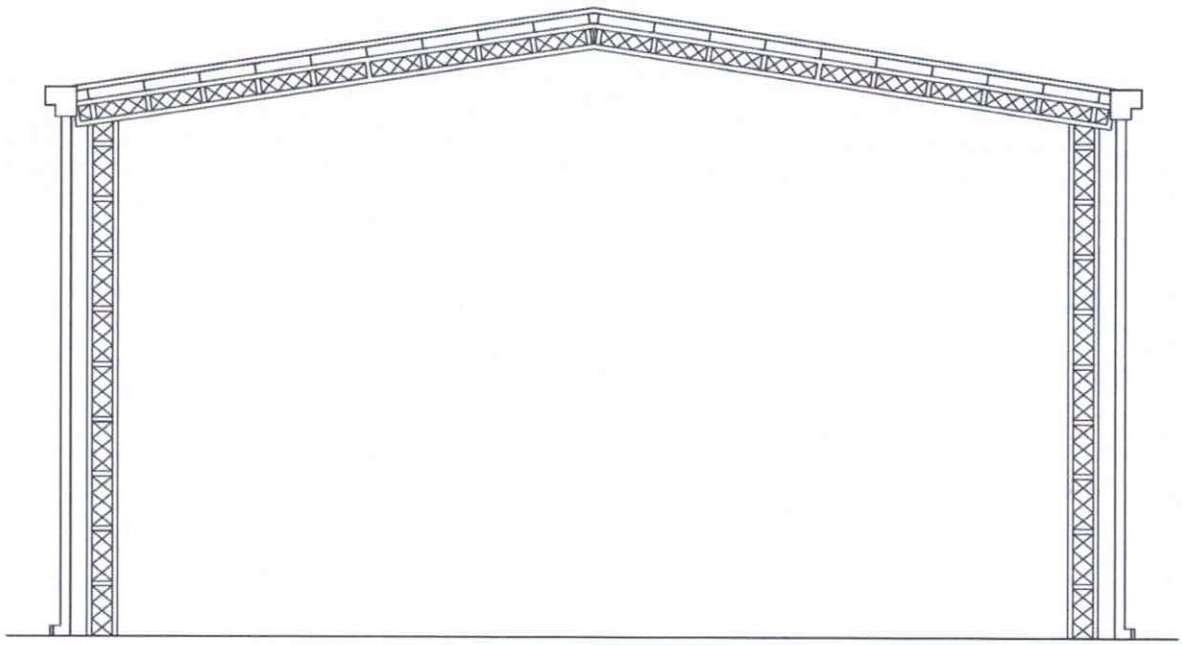

FACHADA FRONTAL
ESC.:..... 1/75

Municipalidad de Capiíbary
Dto. de San Pedro - Py.

PROYECTO:

Construcción de 1 tinglado 12x10mts.

UBICACIÓN:

Capilla Potrerito - Potrerito Distrito de Capiíbary.

Luis Alberto Fernández Portillo
Arquitecto
Reg. M.O.P.C. Nº 3.193

.....

Prof. Arq. Reg.
M.O.P.C.N°.:3.193.

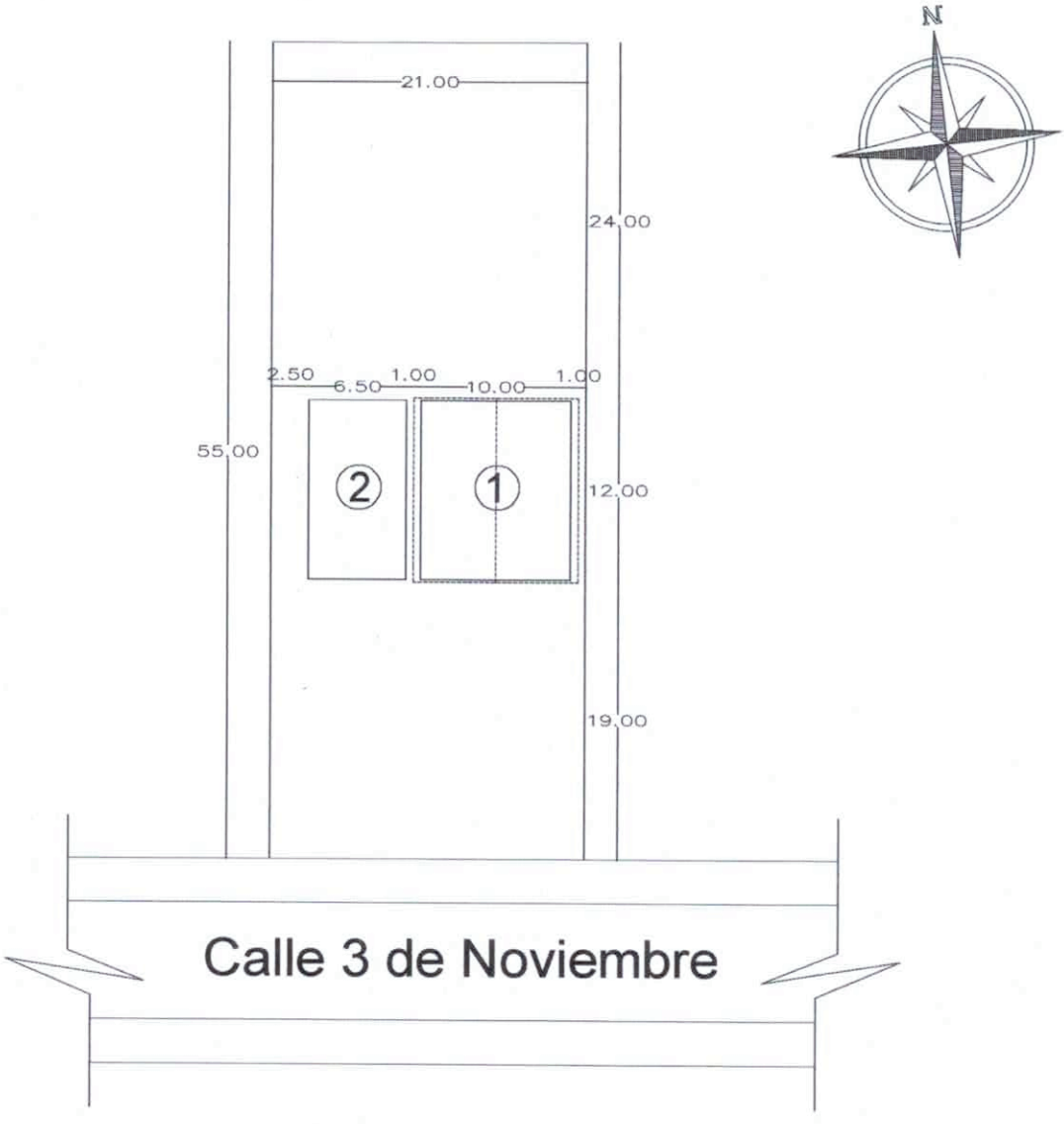

REFERENCIAS

1- Tinglado 12x10mts a construir.
2- Construcción existente.

PLANTA DE UBICACIÓN
ESC.:..... 1/500

Municipalidad de Capiíbary
Dto. de San Pedro - Py.

PROYECTO:

Construcción de 1 tinglado 12x10mts.

UBICACIÓN:

Capilla Virgen de los Milagros de Caacupé
Distrito de Capiíbary.

Luis Alberto Fernández Portillo
Arquitecto
Reg. M.O.P.C. Nº 3.193

.....

Prof. Arq. Reg.
M.O.P.C.N°.:3.193.

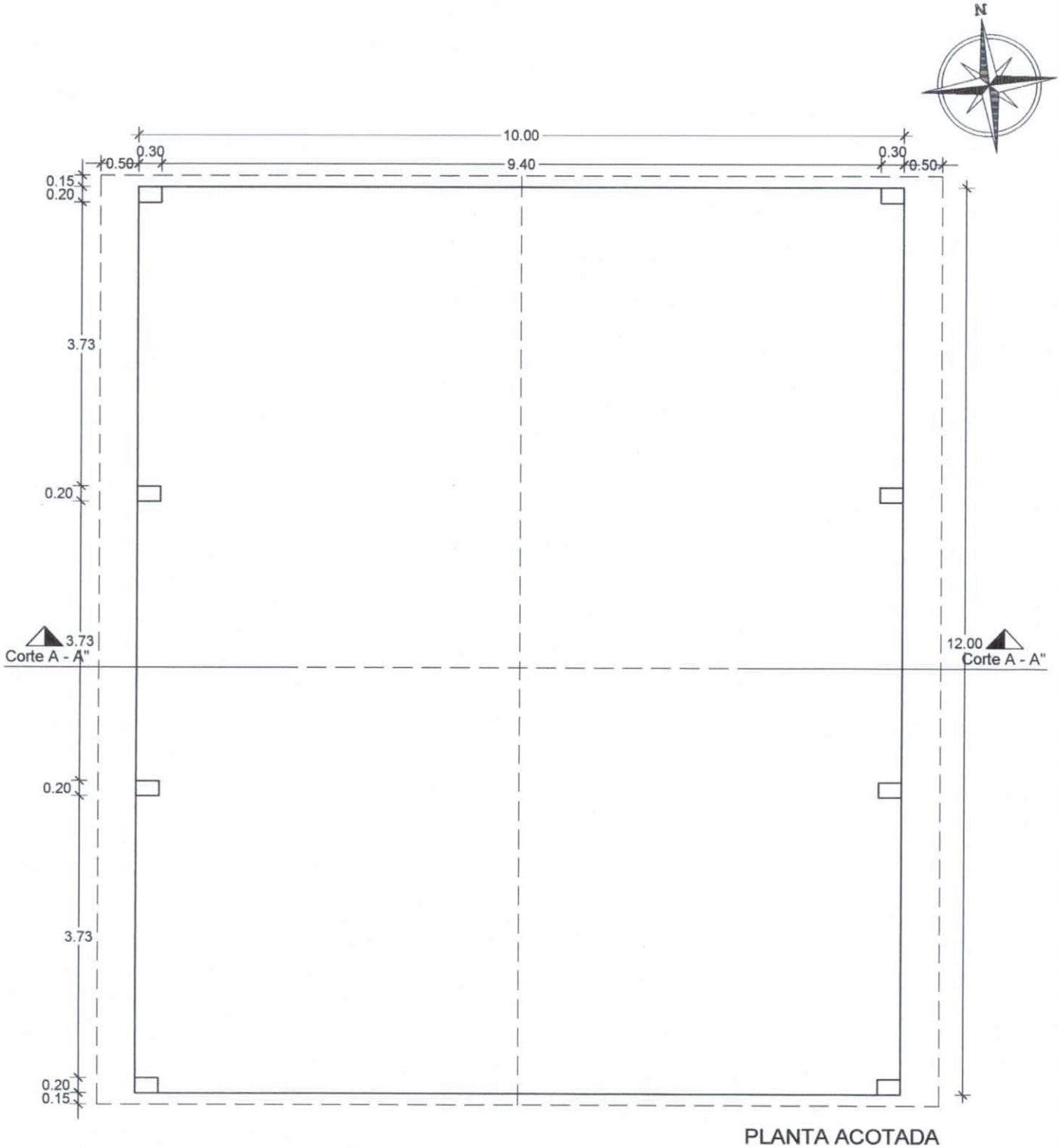

PLANTA ACOTADA
ESC.:..... 1/75

Municipalidad de Capiíbary
Dto. de San Pedro - Py.

PROYECTO:

Construcción de 1 tinglado 12x10mts.

UBICACIÓN:

Capilla Virgen de los Milagros de Caacupé
Distrito de Capiíbary.

Luis Alberto Fernández Portillo
Arquitecto
Reg. M.O.P.C. Nº 3.193

.....

Prof. Arq. Reg.
M.O.P.C.N°.:3.193.

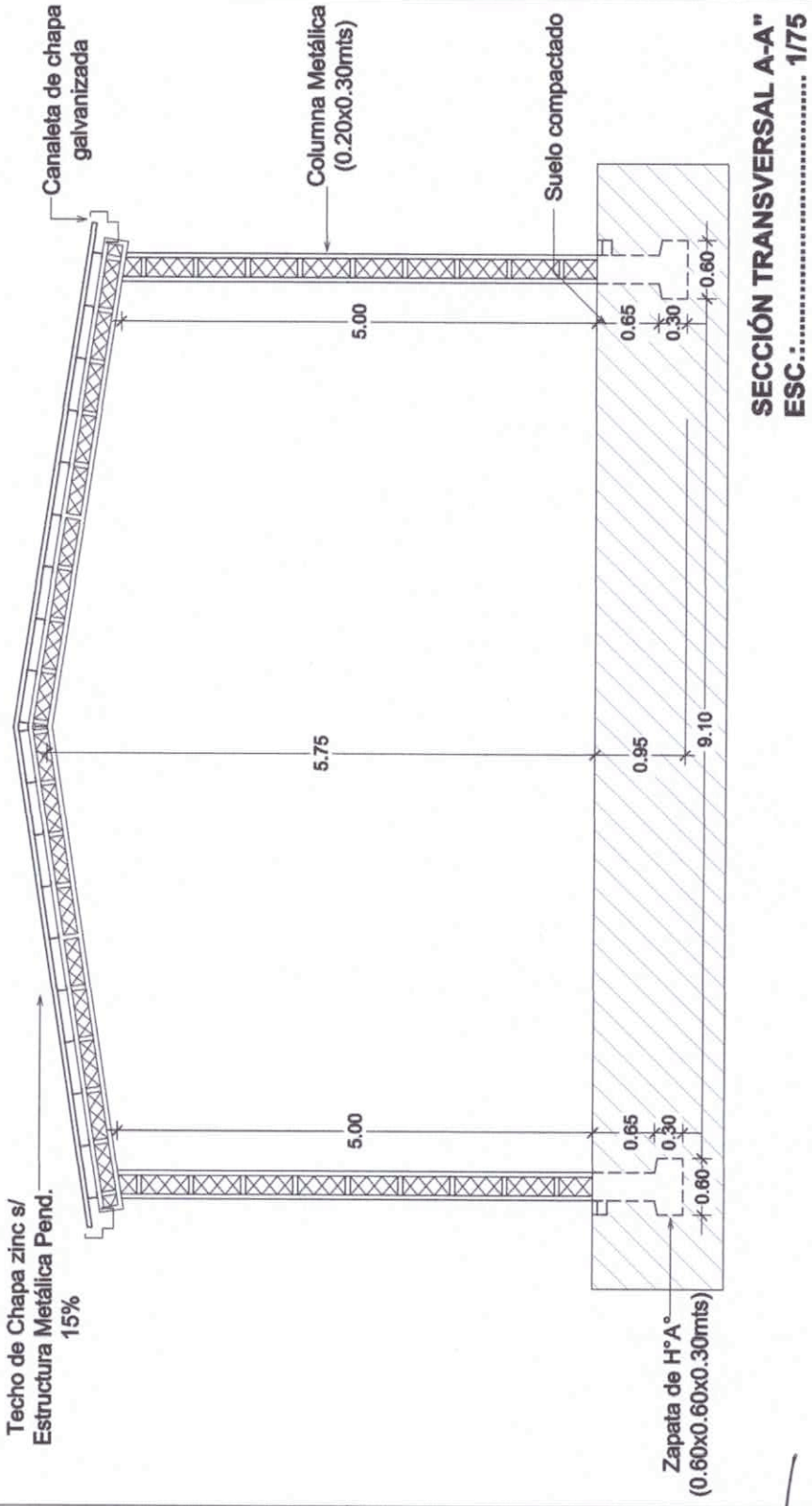

SECCIÓN TRANSVERSAL A-A"
ESC.:..... 1/75

Municipalidad de Capiíbary
Dto. de San Pedro - Py.

PROYECTO:

Construcción de 1 tinglado 12x10mts.

UBICACIÓN:

Capilla Virgen de los Milagros de Caacupé
Distrito de Capiíbary.

Luis Alberto Fernández Portillo
Arquitecto
Reg. M.O.P.C. Nº 3.193

Prof. Arq. Reg.
M.O.P.C.N°.:3.193.

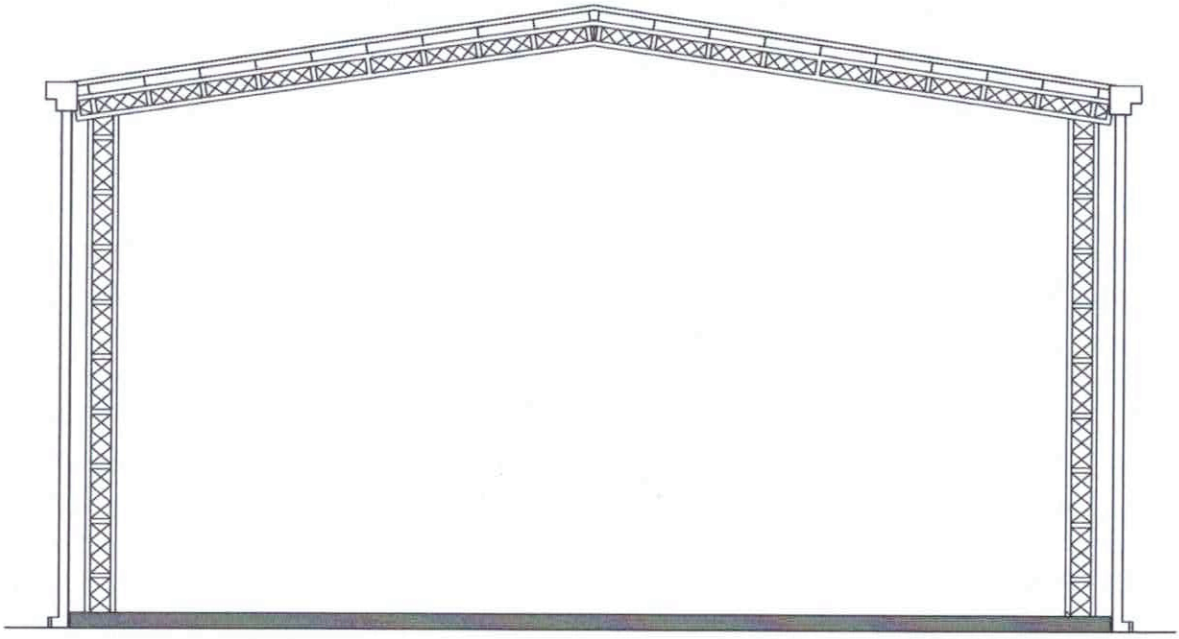

FACHADA FRONTAL
ESC.:.....1/75

Municipalidad de Capiíbary
Dto. de San Pedro - Py.

PROYECTO:

Construcción de 1 tinglado 12x10mts.

UBICACIÓN:

Capilla Virgen de los Milagros de Caacupé
Distrito de Capiíbary.

Luis Alberto Fernández Portillo
Arquitecto
Reg. M.O.P.C. Nº 3.193

Prof. Arq. Reg.
M.O.P.C.N°.:3.193.

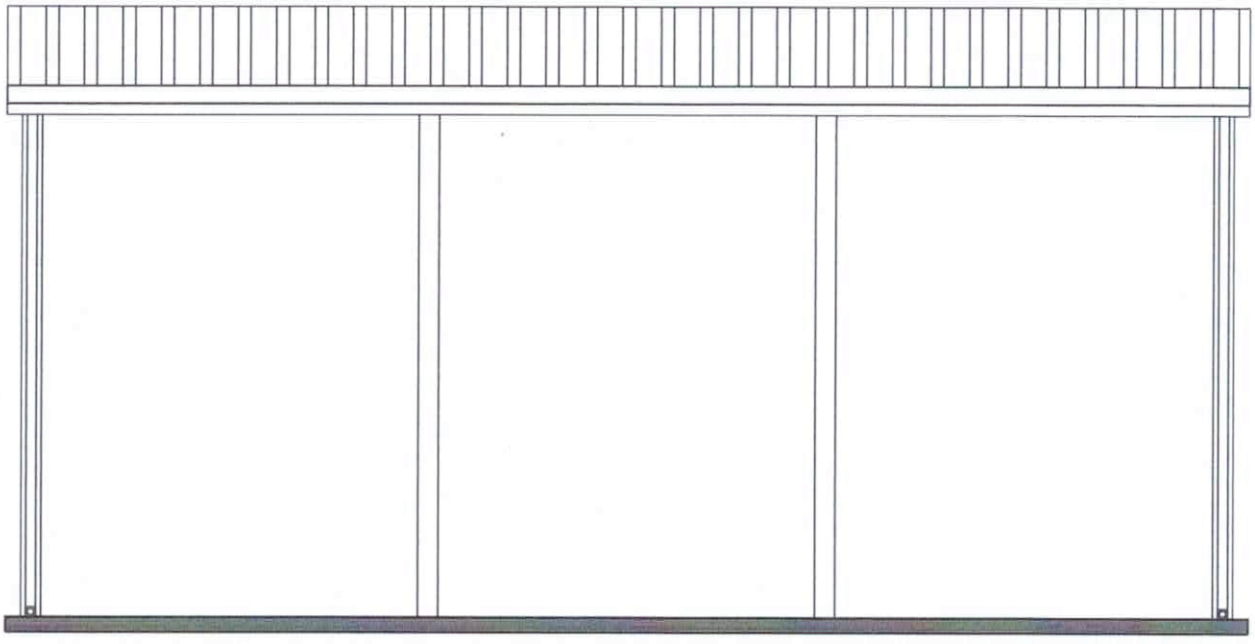

FACHADA LATERAL
ESC.:..... 1/75

Municipalidad de Capiíbary
Dto. de San Pedro - Py.

PROYECTO:

Construcción de 1 tinglado 12x10mts.

UBICACIÓN:

Capilla Virgen de los Milagros de Caacupé
Distrito de Capiíbary.

Luis Alberto Fernández Portillo
Arquitecto
Reg. M.O.P.C. Nº 3.193

Prof. Arq. Reg.
M.O.P.C.N°.:3.193.

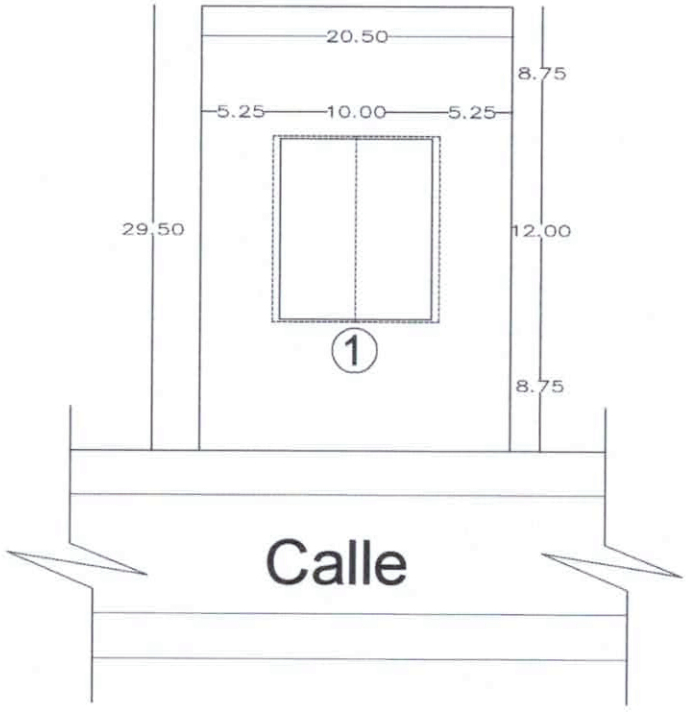

REFERENCIAS

1- Tinglado 12x10mts a construir.

PLANTA DE UBICACIÓN
ESC.:..... 1/500

Municipalidad de Capiíbary
Dto. de San Pedro - Py.

PROYECTO:

Construcción de 1 tinglado 12x10mts.

UBICACIÓN:

Capilla San Cayetano - Distrito de Capiíbary.

Luis Alberto Fernández Portillo
Arquitecto
Reg. M.O.P.C. Nº 3.193

.....

Prof. Arq. Reg.
M.O.P.C.N°.:3.193.

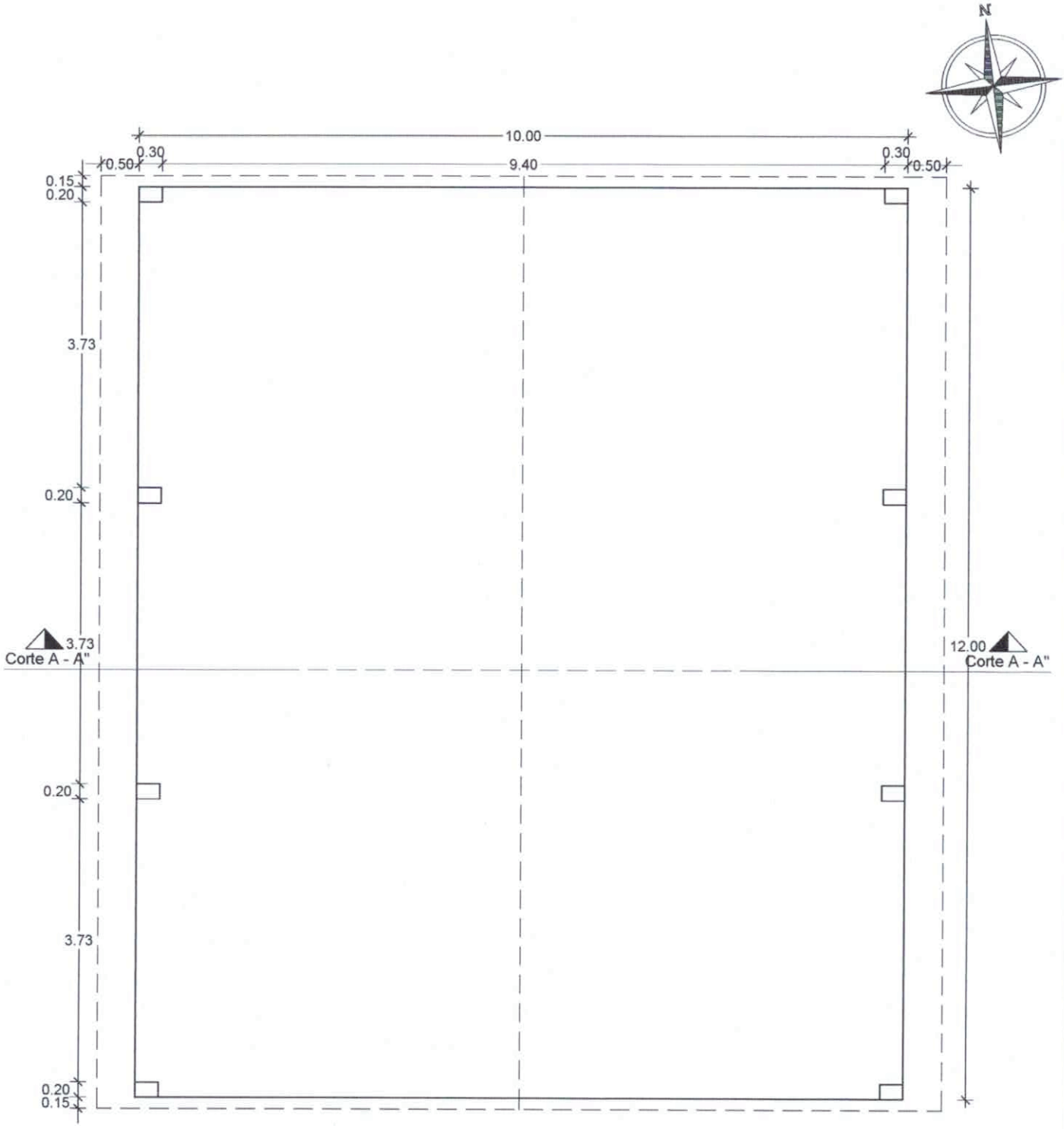

PLANTA ACOTADA
ESC.:..... 1/75

Municipalidad de Capiíbary
Dto. de San Pedro - Py.

PROYECTO:

Construcción de 1 tinglado 12x10mts.

UBICACIÓN:

Capilla San Cayetano - Distrito de Capiíbary.

Luis Alberto Fernández Portillo
Arquitecto
Reg. M.O.P.C. Nº 3.193

.....

Prof. Arq. Reg.
M.O.P.C.N°.:3.193.

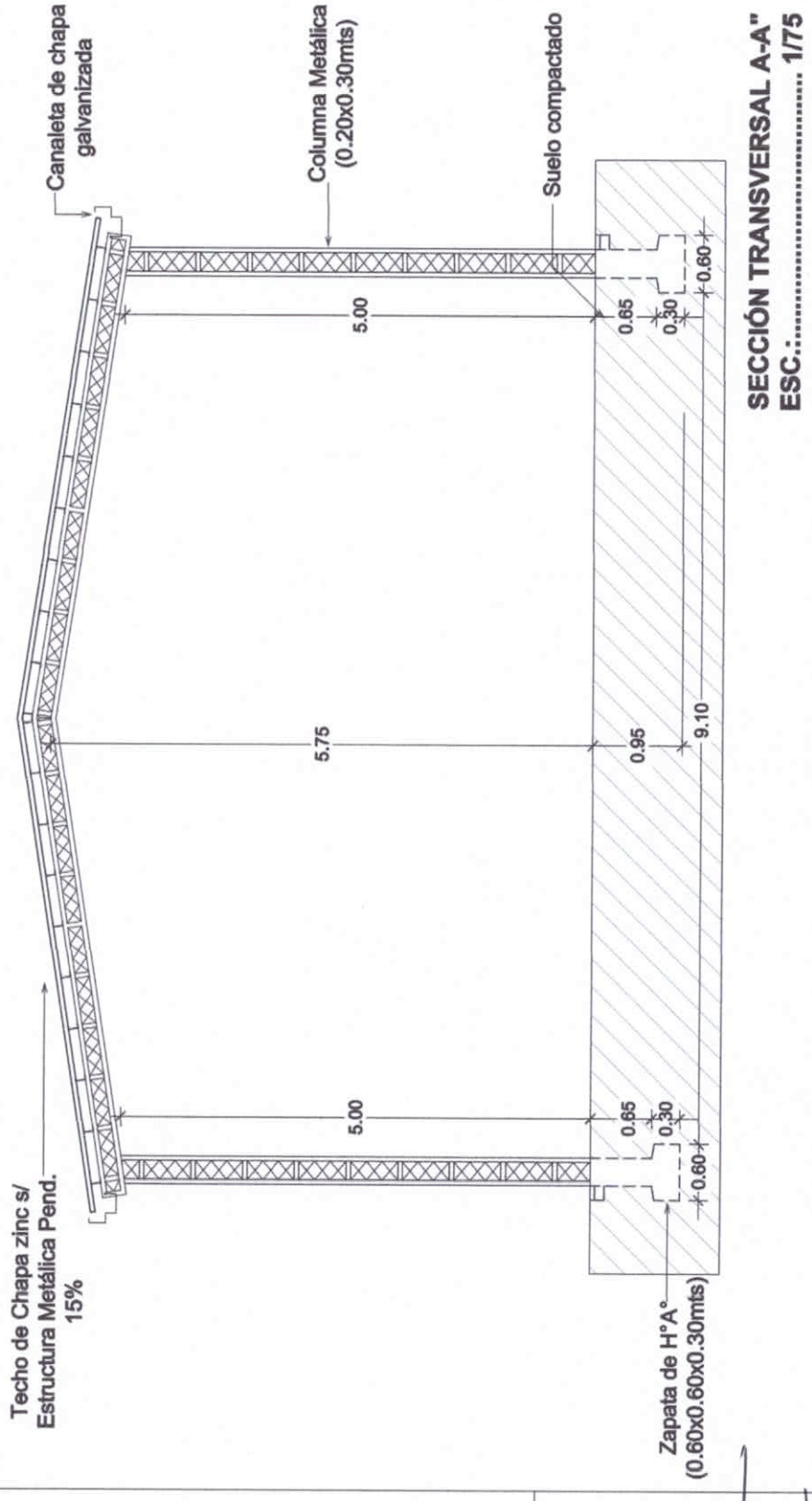

SECCIÓN TRANSVERSAL A-A"
ESC.:..... 1/75

Municipalidad de Capiíbary
Dto. de San Pedro - Py.

PROYECTO:

Construcción de 1 tinglado 12x10mts.

UBICACIÓN:

Capilla San Cayetano - Distrito de Capiíbary.

Luis Alberto Fernández Portillo
Arquitecto
Reg. M.O.P.C. Nº 3.193

Prof. Arq. Reg.
M.O.P.C.N°.:3.193.

FACHADA FRONTAL
ESC.:.....1/75

Municipalidad de Capiíbary
Dto. de San Pedro - Py.

PROYECTO:

Construcción de 1 tinglado 12x10mts.

UBICACIÓN:

Capilla San Cayetano - Distrito de Capiíbary.

Luis Alberto Fernández Portillo
Arquitecto
Reg. M.O.P.C. Nº 3.193

.....

Prof. Arq. Reg.
M.O.P.C.N°.:3.193.

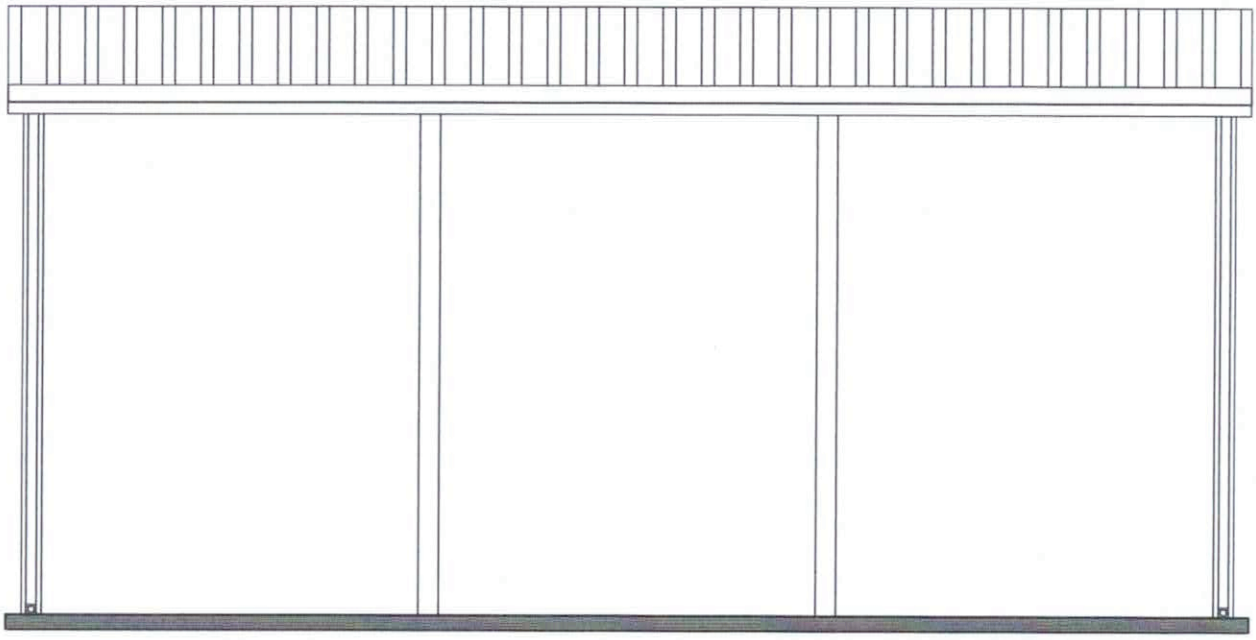

FACHADA LATERAL
ESC.:..... 1/75

Luis Alberto Fernández Portillo
Arquitecto
Reg. M.O.P.C. Nº 3.193

Municipalidad de Capiíbary
Dto. de San Pedro - Py.

PROYECTO:

Construcción de 1 tinglado 12x10mts.

UBICACIÓN:

Capilla San Cayetano - Distrito de Capiíbary.

Prof. Arq. Reg.
M.O.P.C.N°.:3.193.

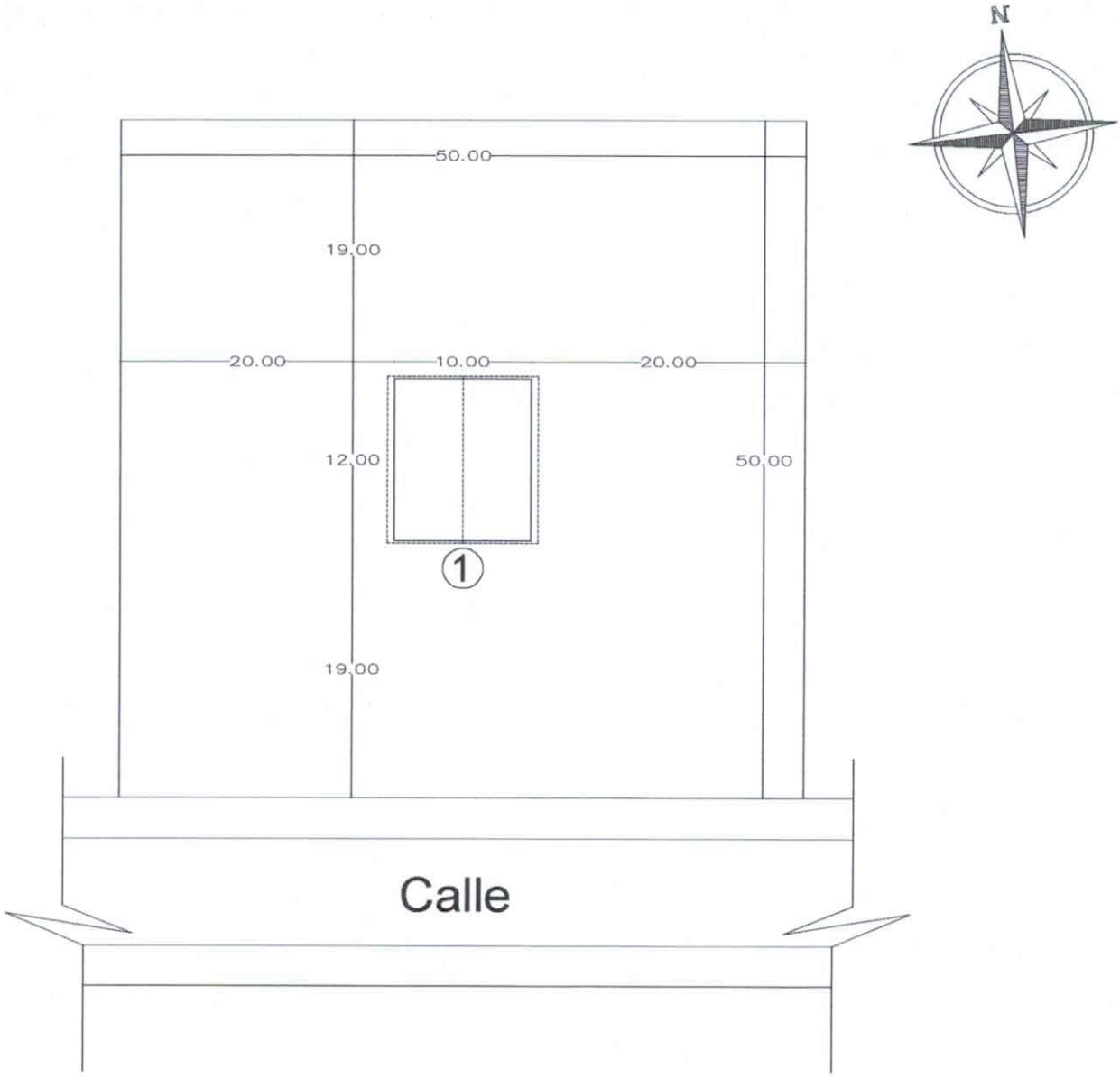

REFERENCIAS

1- Tinglado 12x10mts a construir.

PLANTA DE UBICACIÓN
ESC.:..... 1/500

Municipalidad de Capiíbary
Dto. de San Pedro - Py.

PROYECTO:

Construcción de 1 tinglado 12x10mts.

UBICACIÓN:

Capilla San José - B° San José
Distrito de Capiíbary.

Luis Alberto Fernández Portillo
Arquitecto
Reg. M.O.P.C. N° 3.193

Prof. Arq. Reg.
M.O.P.C.N°.:3.193.

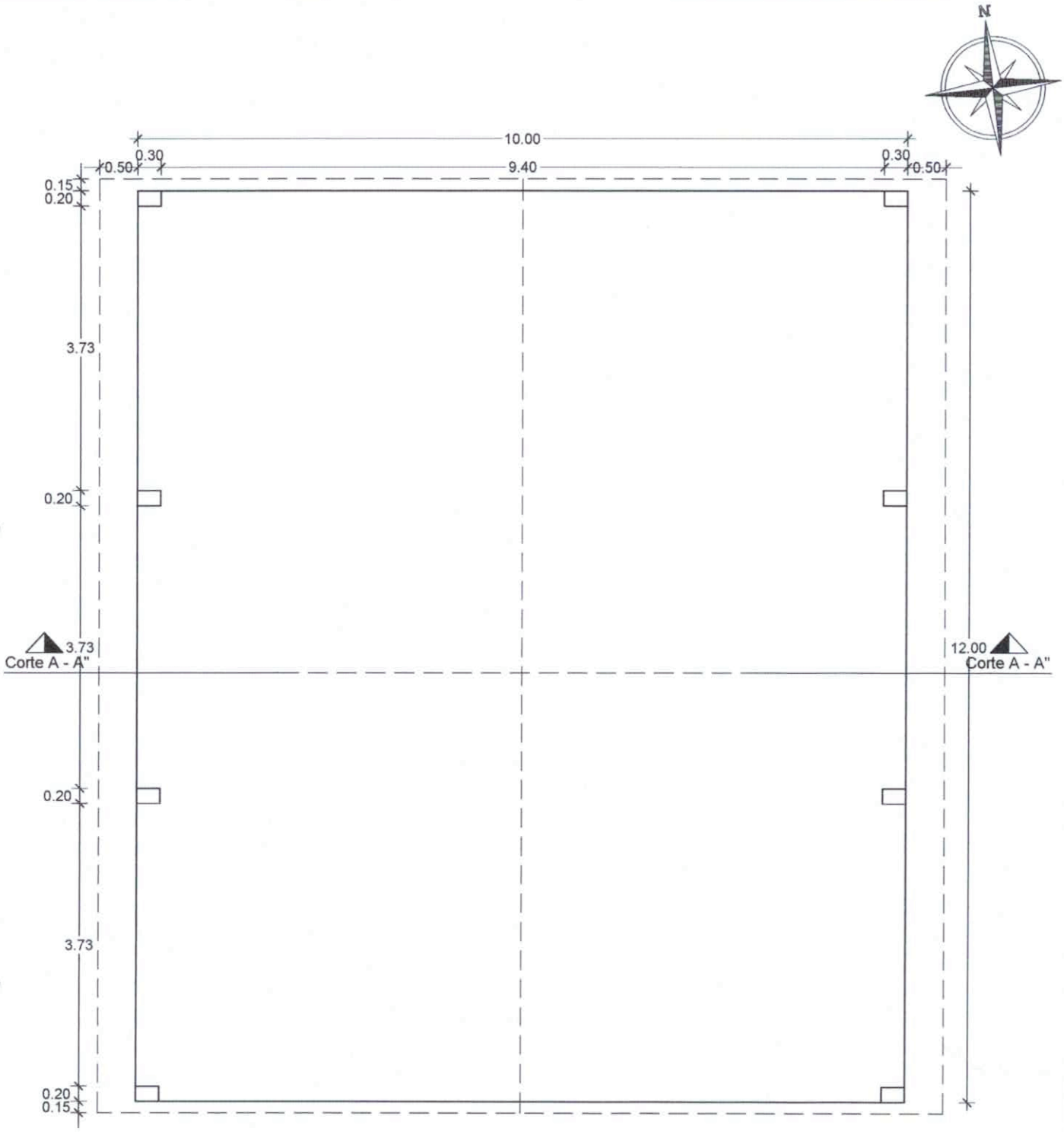

PLANTA ACOTADA
ESC.:..... 1/75

Municipalidad de Capiíbary
Dto. de San Pedro - Py.

PROYECTO:

Construcción de 1 tinglado 12x10mts.

UBICACIÓN:

Capilla San José - B° San José
Distrito de Capiíbary.

Luis Alberto Fernández Portillo
Arquitecto
Reg. M.O.P.C. Nº 3.193

Prof. Arq. Reg.
M.O.P.C.N°.:3.193.

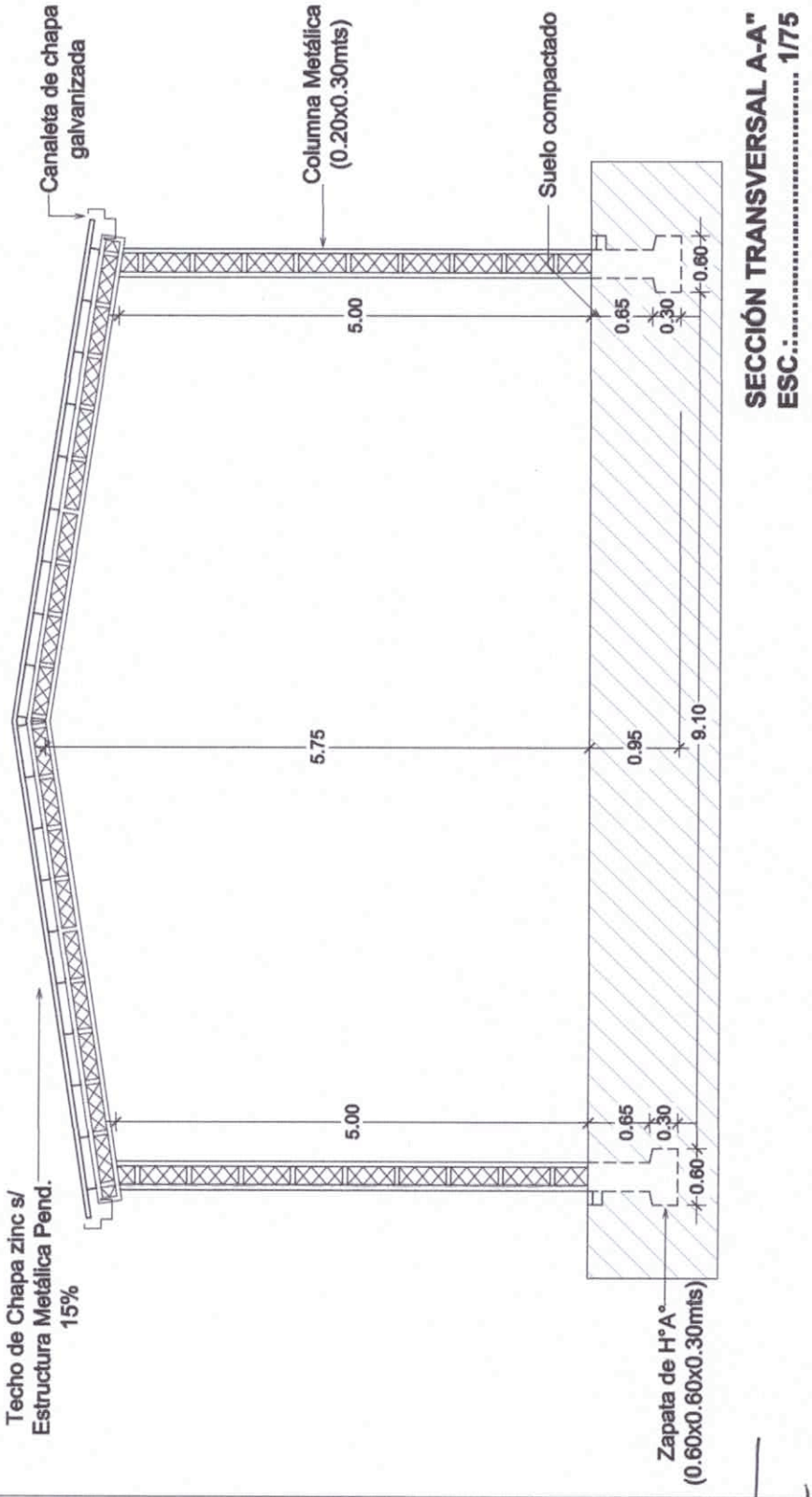

SECCIÓN TRANSVERSAL A-A"
ESC.:..... 1/75

Municipalidad de Capiíbary
Dto. de San Pedro - Py.

PROYECTO:

Construcción de 1 tinglado 12x10mts.

UBICACIÓN:

Capilla San José - B° San José
Distrito de Capiíbary.

Luis Alberto Fernández Portillo
Arquitecto
Reg. M.O.P.C. N° 3.193

Prof. Arq. Reg.
M.O.P.C.N°.:3.193.

FACHADA FRONTAL
ESC.:.....1/75

Municipalidad de Capiíbary
Dto. de San Pedro - Py.

PROYECTO:

Construcción de 1 tinglado 12x10mts.

UBICACIÓN:

Capilla San José - B° San José
Distrito de Capiíbary.

Luis Alberto Fernández Portillo
Arquitecto
Reg. M.O.P.C. N° 3.193

.....

Prof. Arq. Reg.
M.O.P.C.N°.:3.193.

FACHADA LATERAL
ESC.:..... 1/75

Municipalidad de Capiíbary
Dto. de San Pedro - Py.

PROYECTO:
Construcción de 1 tinglado 12x10mts.

UBICACIÓN:
Capilla San José - B° San José
Distrito de Capiíbary.

Luis Alberto Fernández Portillo
Arquitecto
Reg. M.O.P.C. N° 3.193

.....

Prof. Arq. Reg.
M.O.P.C.N°.:3.193.

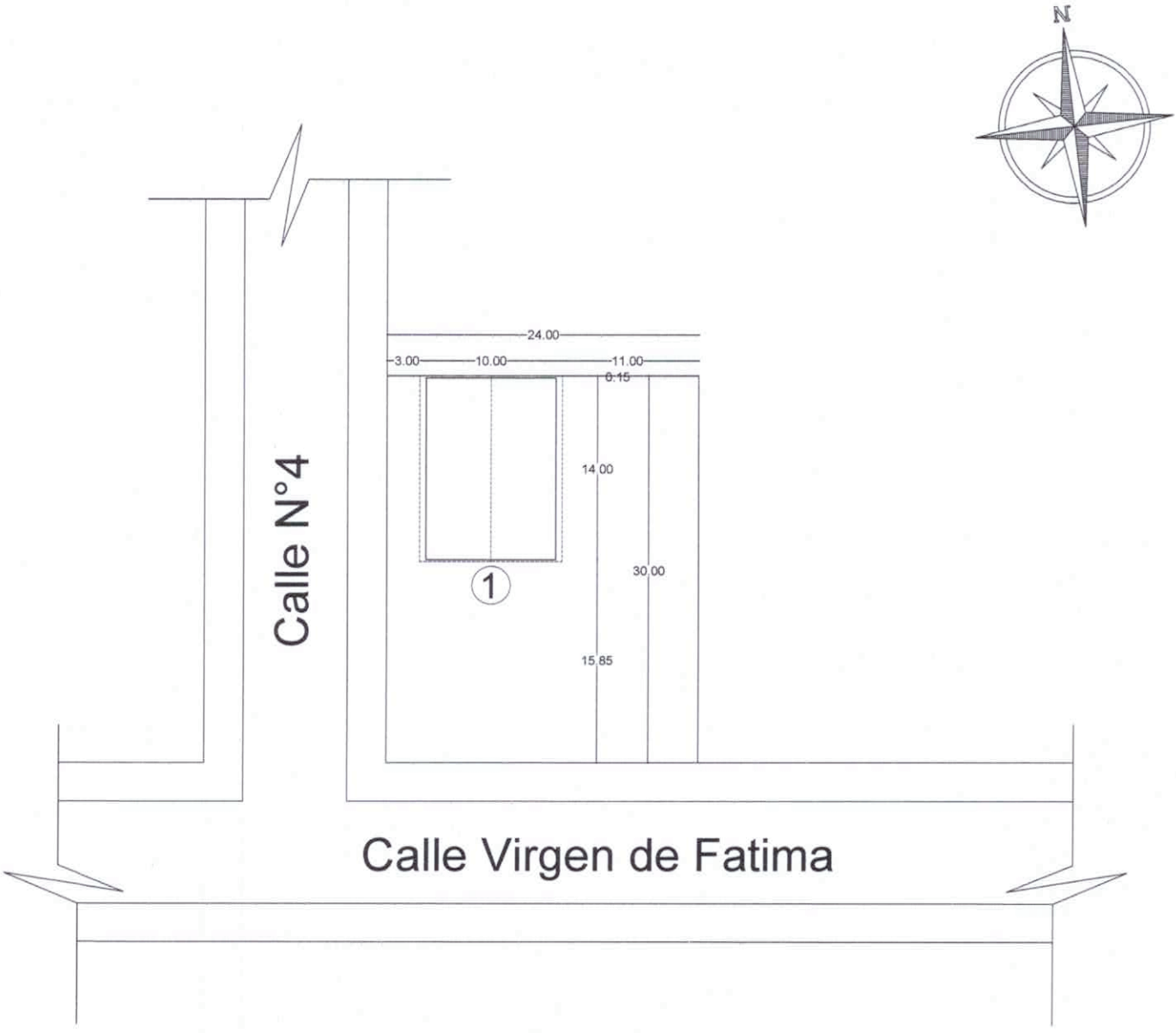

REFERENCIAS

1- Tinglado 10x14mts a construir.

PLANTA DE UBICACIÓN
ESC.:..... 1/500

Municipalidad de Capiíbary
Dto. de San Pedro - Py.

PROYECTO:

Construcción de 1 tinglado 10x14mts.

UBICACIÓN:

Oratorio Divino Niño Jesús - B° Dos Oro
Distrito de Capiíbary.

Luis Alberto Fernández Portillo
Arquitecto
Reg. M.O.P.C. N° 3.193

.....

Prof. Arq. Reg.
M.O.P.C.N°.:3.193.

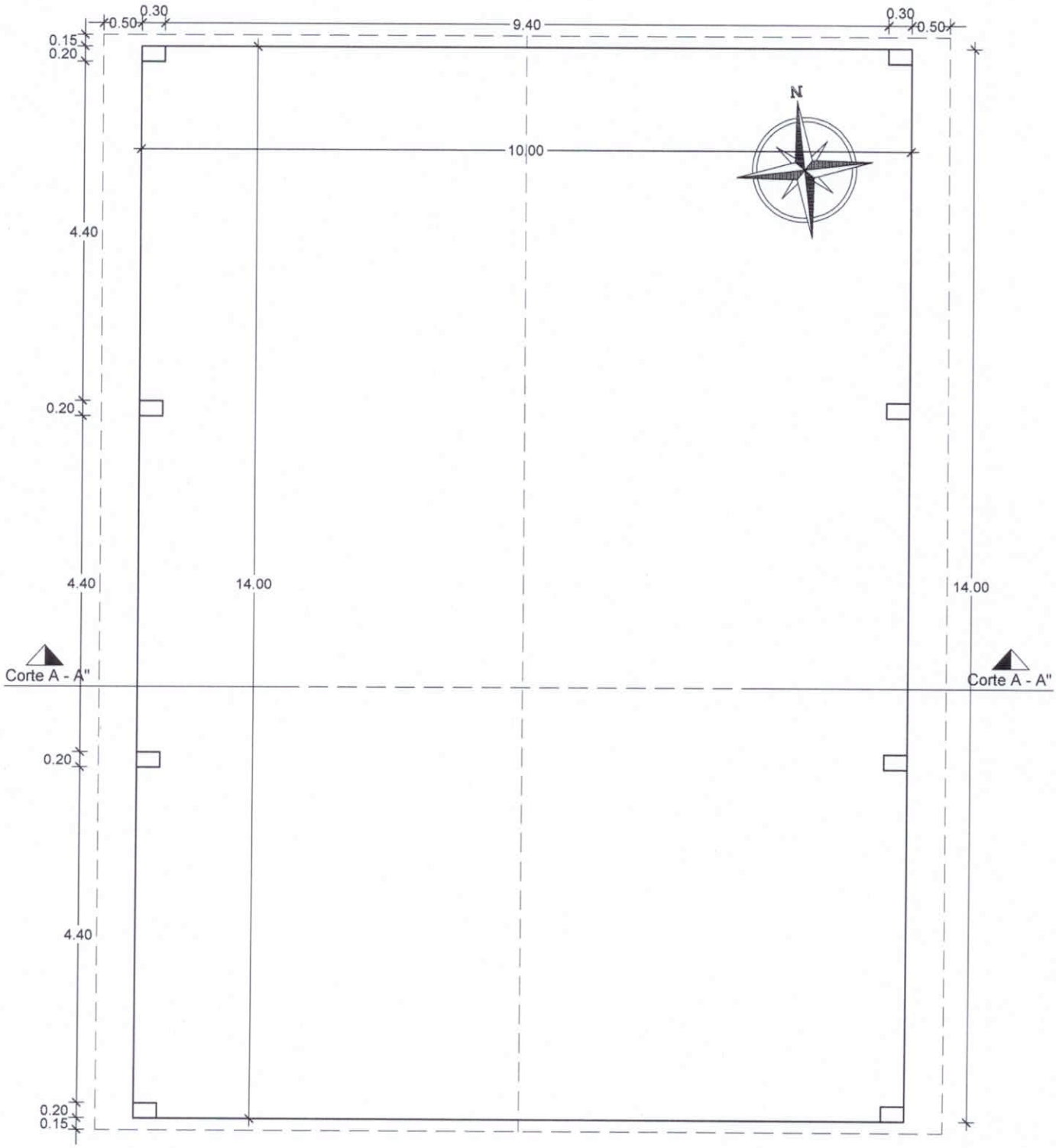

PLANTA ACOTADA
ESC.:..... 1/75

Luis Alberto Fernández Portillo
Arquitecto
Reg. M.O.P.C. Nº 3.193

Prof. Arq. Reg.
M.O.P.C.N°.:3.193.

Municipalidad de Capiíbary
Dto. de San Pedro - Py.

PROYECTO:

Construcción de 1 tinglado 10x14mts.

UBICACIÓN:

Oratorio Divino Niño Jesús - B° Dos Oro
Distrito de Capiíbary.

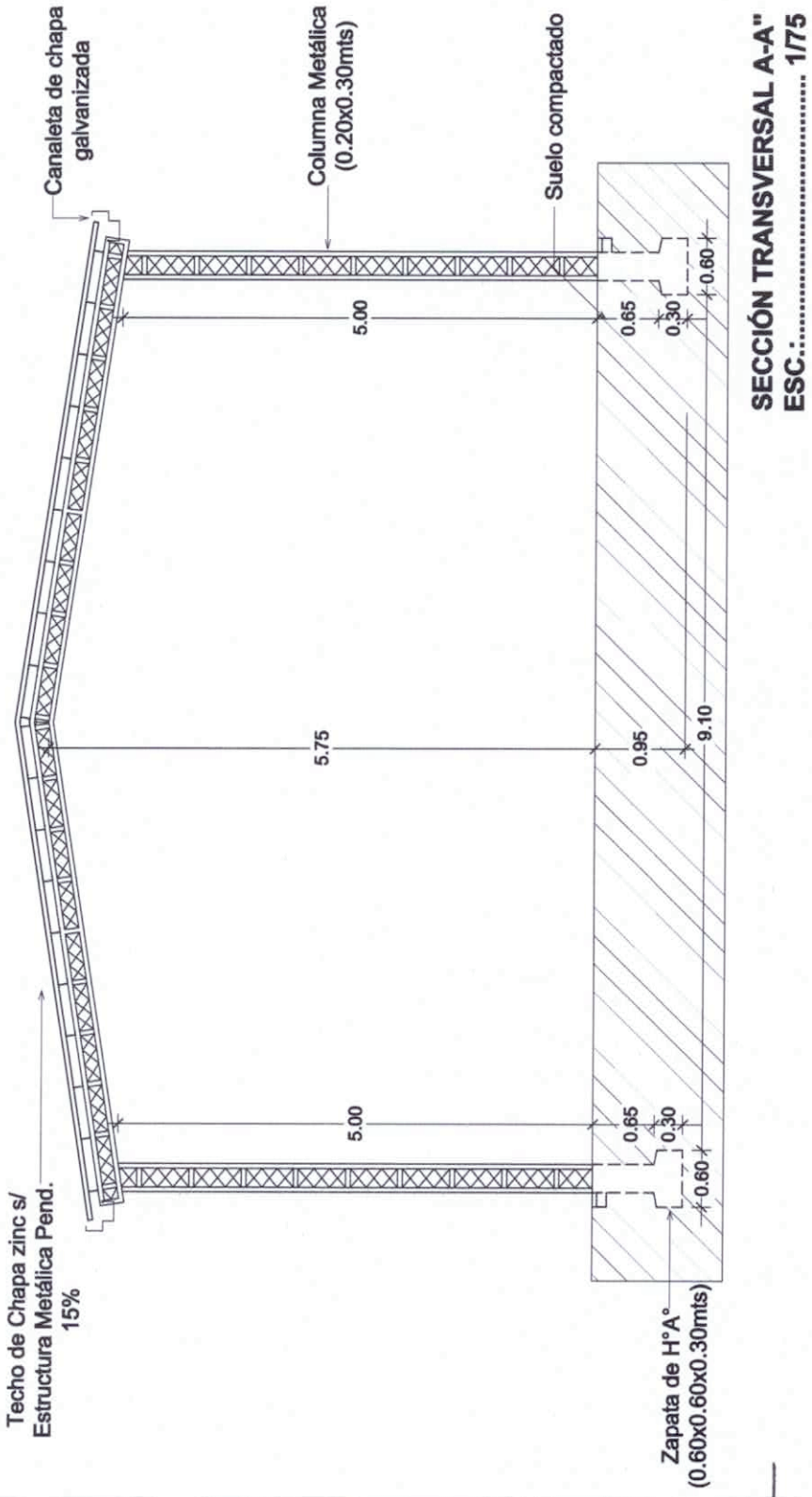

SECCIÓN TRANSVERSAL A-A"
ESC.:..... 1/75

Municipalidad de Capiíbary
Dto. de San Pedro - Py.
PROYECTO:
Construcción de 1 tinglado 10x14mts.
UBICACIÓN:
Oratorio Divino Niño Jesús - B° Dos Oro
Distrito de Capiíbary.

Luis Alberto Fernández Portillo
Arquitecto
Reg. M.O.P.C. N° 3.193

Prof. Arq. Reg.
M.O.P.C.N°.:3.193.

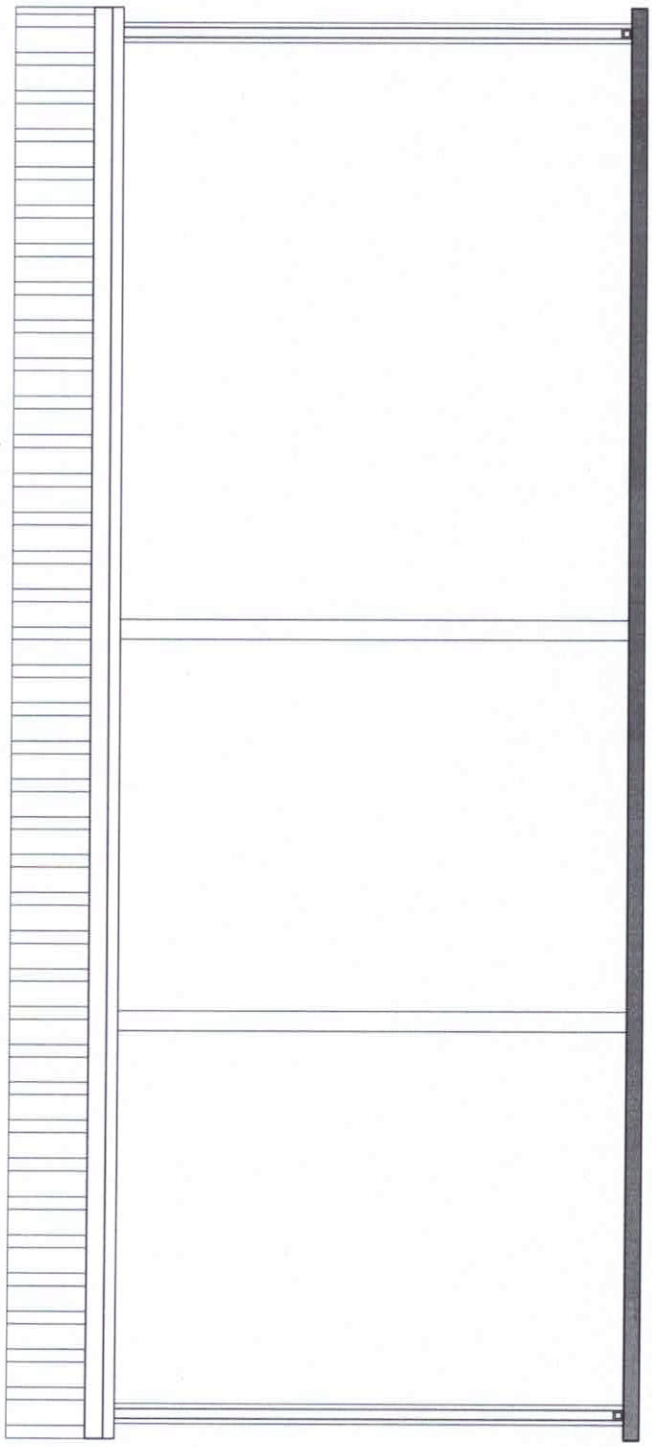

FACHADA LATERAL
ESC.:..... 1/75

Municipalidad de Capiíbary
Dto. de San Pedro - Py.
PROYECTO:
Construcción de 1 tinglado 10x14mts.
UBICACIÓN:
Oratorio Divino Niño Jesús - B° Dos Oro
Distrito de Capiíbary.

Luis Alberto Fernández Portillo
Arquitecto
Reg. M.O.P.C. Nº 3.193

.....

Prof. Arq. Reg.
M.O.P.C.N°.:3.193.

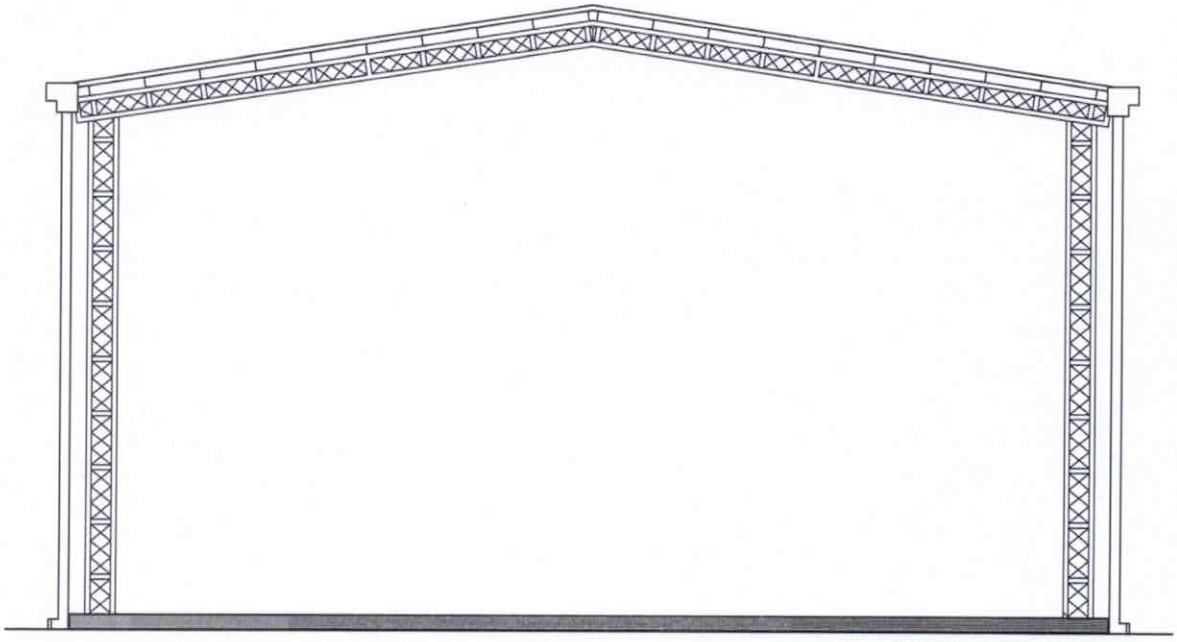

FACHADA FRONTAL
ESC.:.....1/75

Municipalidad de Capiíbary
Dto. de San Pedro - Py.
PROYECTO:
Construcción de 1 tinglado 10x14mts.
UBICACIÓN:
Oratorio Divino Niño Jesús - B° Dos Oro
Distrito de Capiíbary.

Luis Alberto Fernández Portillo
Arquitecto
Reg. M.O.P.C. Nº 3.193

Prof. Arq. Reg.
M.O.P.C.N°.:3.193.

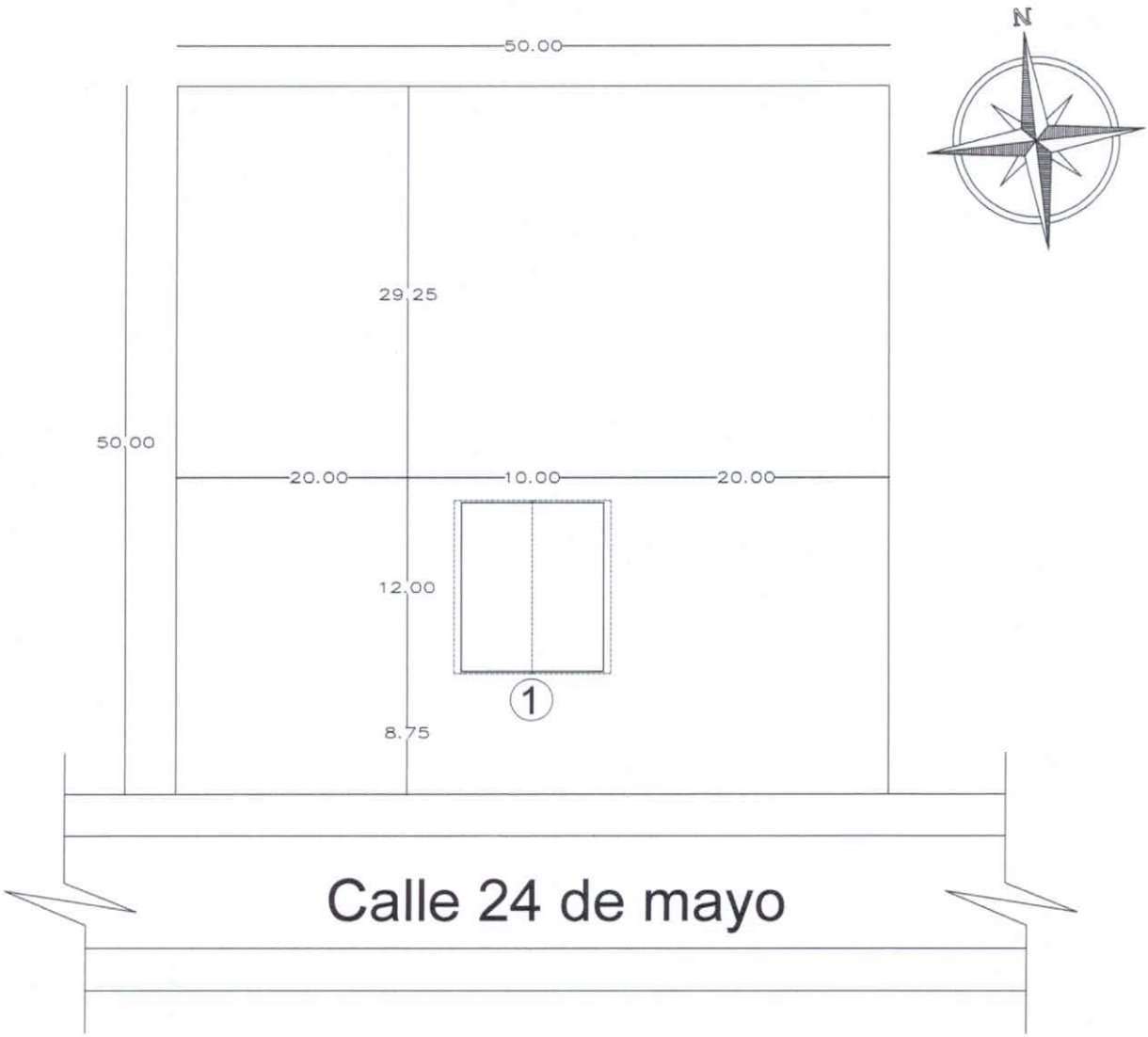

REFERENCIAS

1- Tinglado 12x10mts a construir.

PLANTA DE UBICACIÓN
ESC.:..... 1/500

Municipalidad de Capiíbary
Dto. de San Pedro - Py.

PROYECTO:

Construcción de 1 tinglado 10x12mts.

UBICACIÓN:

Comité de comercialización-Distrito de Capiíbary.

Luis Alberto Fernández Portillo
Arquitecto
Reg. M.O.P.C. Nº 3.193

.....

Prof. Arq. Reg.
M.O.P.C.N°.:3.193.

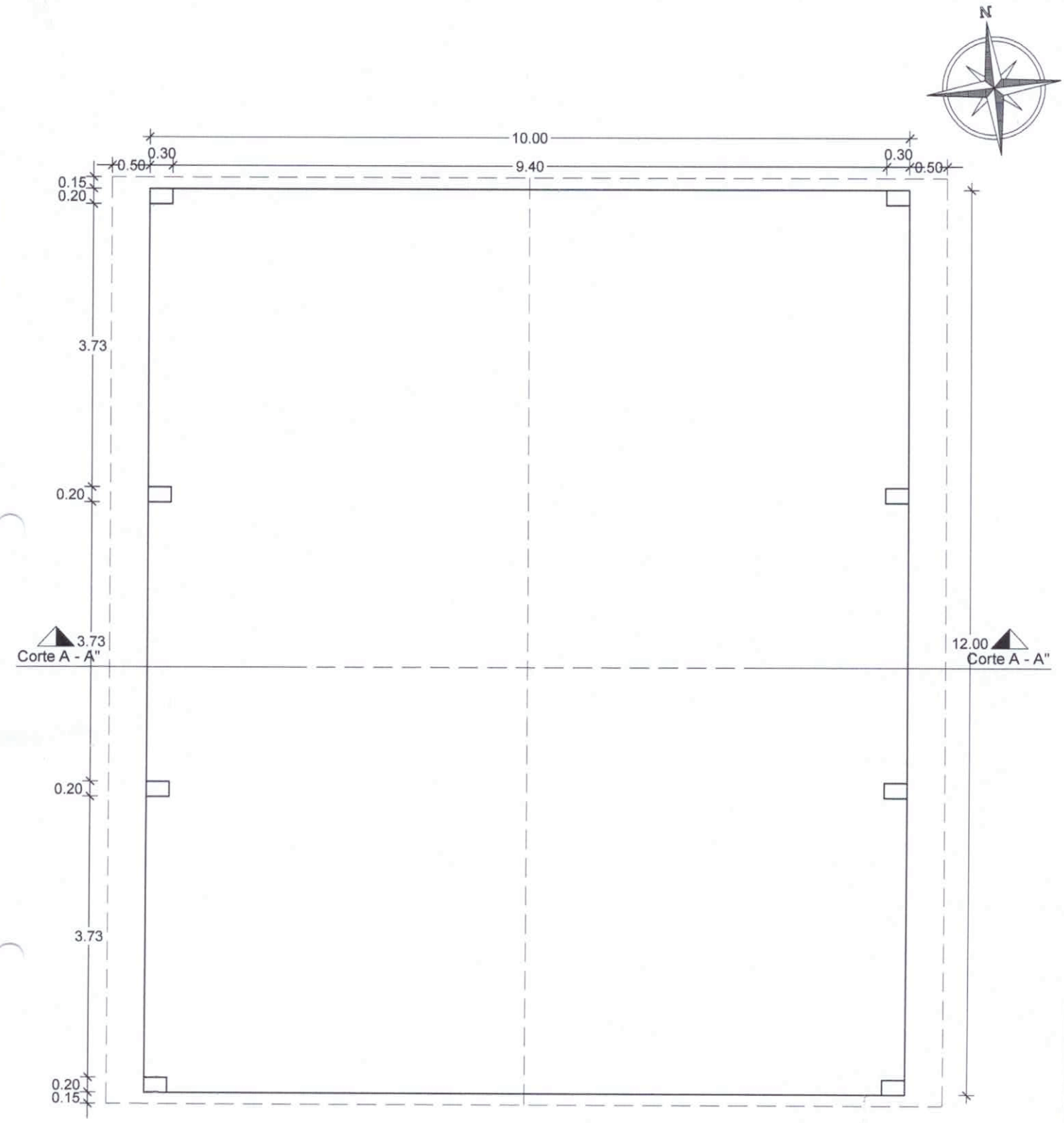

PLANTA ACOTADA
ESC.:..... 1/75

Municipalidad de Capiíbary
Dto. de San Pedro - Py.

PROYECTO:

Construcción de 1 tinglado 10x12mts.

UBICACIÓN:

Comité de comercialización-Distrito de Capiíbary.

Luis Alberto Fernández Portillo
Arquitecto
Reg. M.O.P.C. Nº 3.193

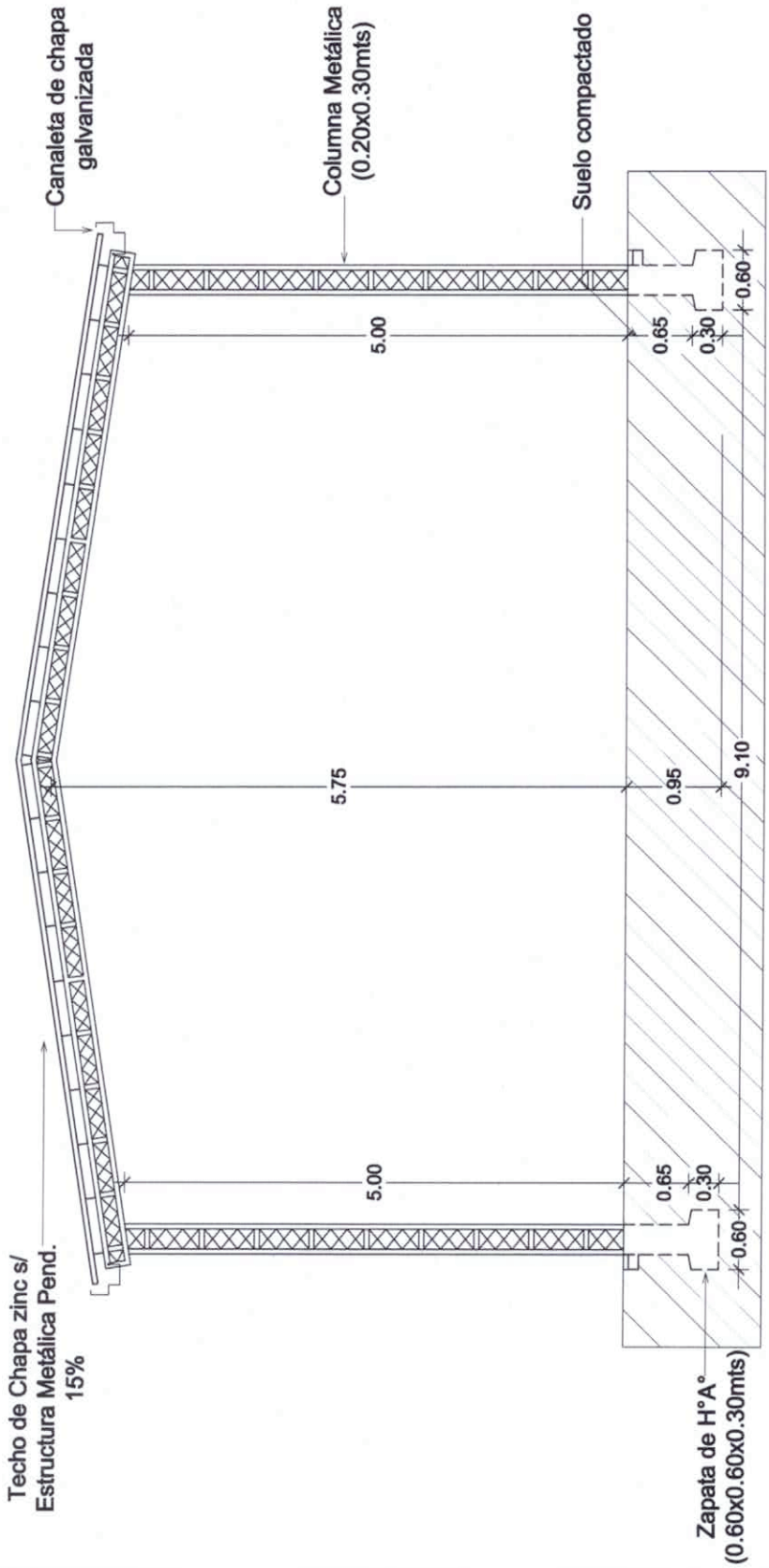

SECCIÓN TRANSVERSAL A-A"
ESC.:..... 1/75

Municipalidad de Capiíbary
Dto. de San Pedro - Py.

PROYECTO:

Construcción de 1 tinglado 10x12mts.

UBICACIÓN:

Comité de comercialización - Distrito de Capiíbary.

Luis Alberto Fernández Portillo
Arquitecto
Reg. M.O.P.C. Nº 3.193

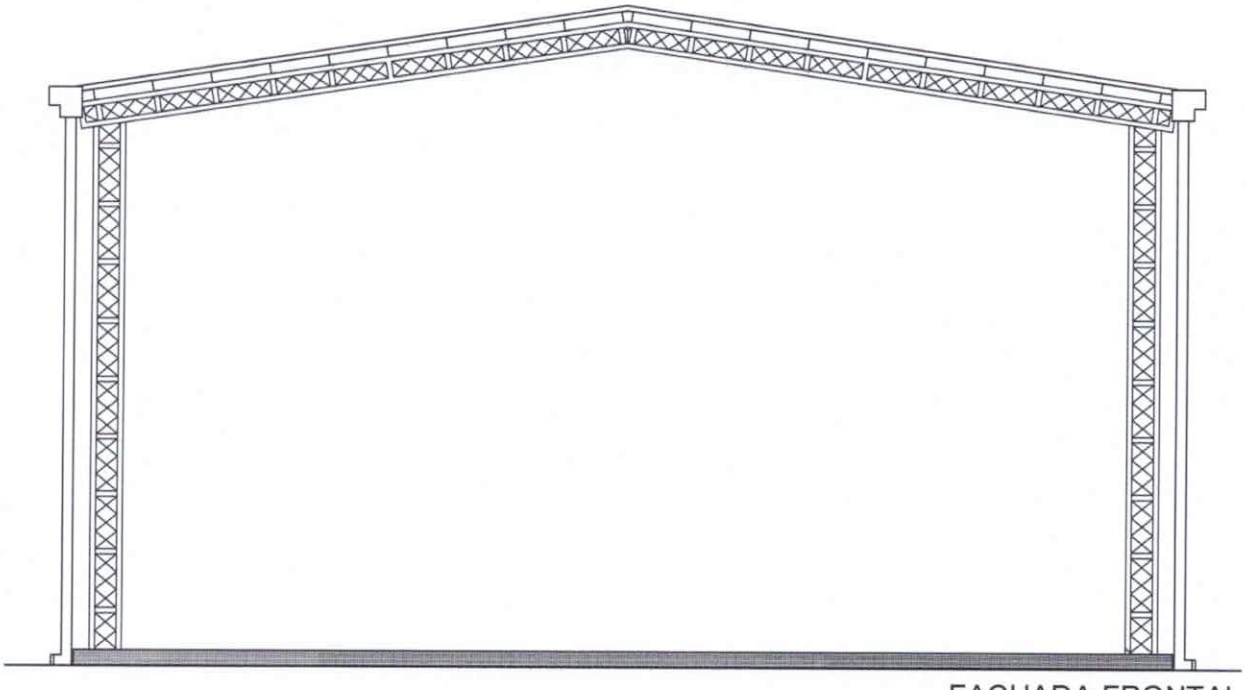

FACHADA FRONTAL
ESC.:.....1/75

Municipalidad de Capiíbary
Dto. de San Pedro - Py.

PROYECTO:

Construcción de 1 tinglado 10x12mts.

UBICACIÓN:

Comité de comercialización - Distrito de Capiíbary.

Luis Alberto Fernández Portillo
Arquitecto
Reg. M.O.P.C. Nº 3.193

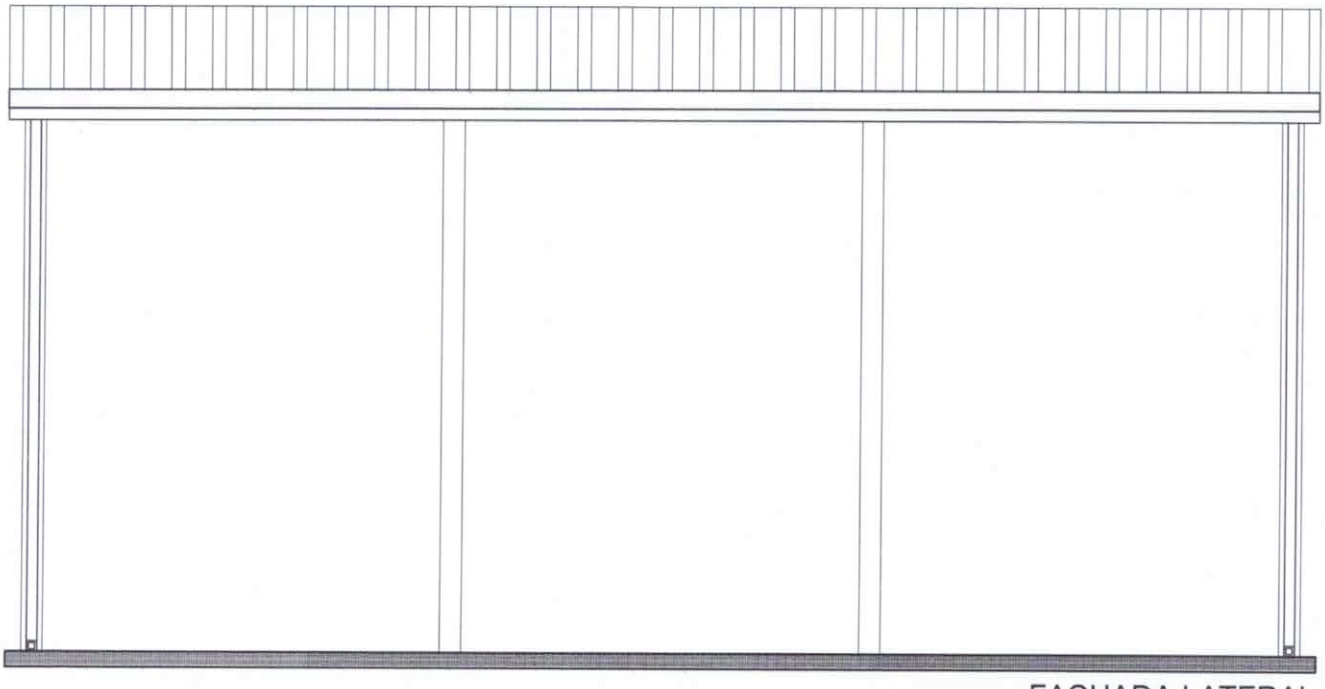

FACHADA LATERAL
ESC.:..... 1/75

Municipalidad de Capiíbary
Dto. de San Pedro - Py.

PROYECTO:

Construcción de 1 tinglado 10x12mts.

UBICACIÓN:

Comité de comercialización - Distrito de Capiíbary.

Luis Alberto Fernández Portillo
Arquitecto
Reg. M.O.P.C. Nº 3.193

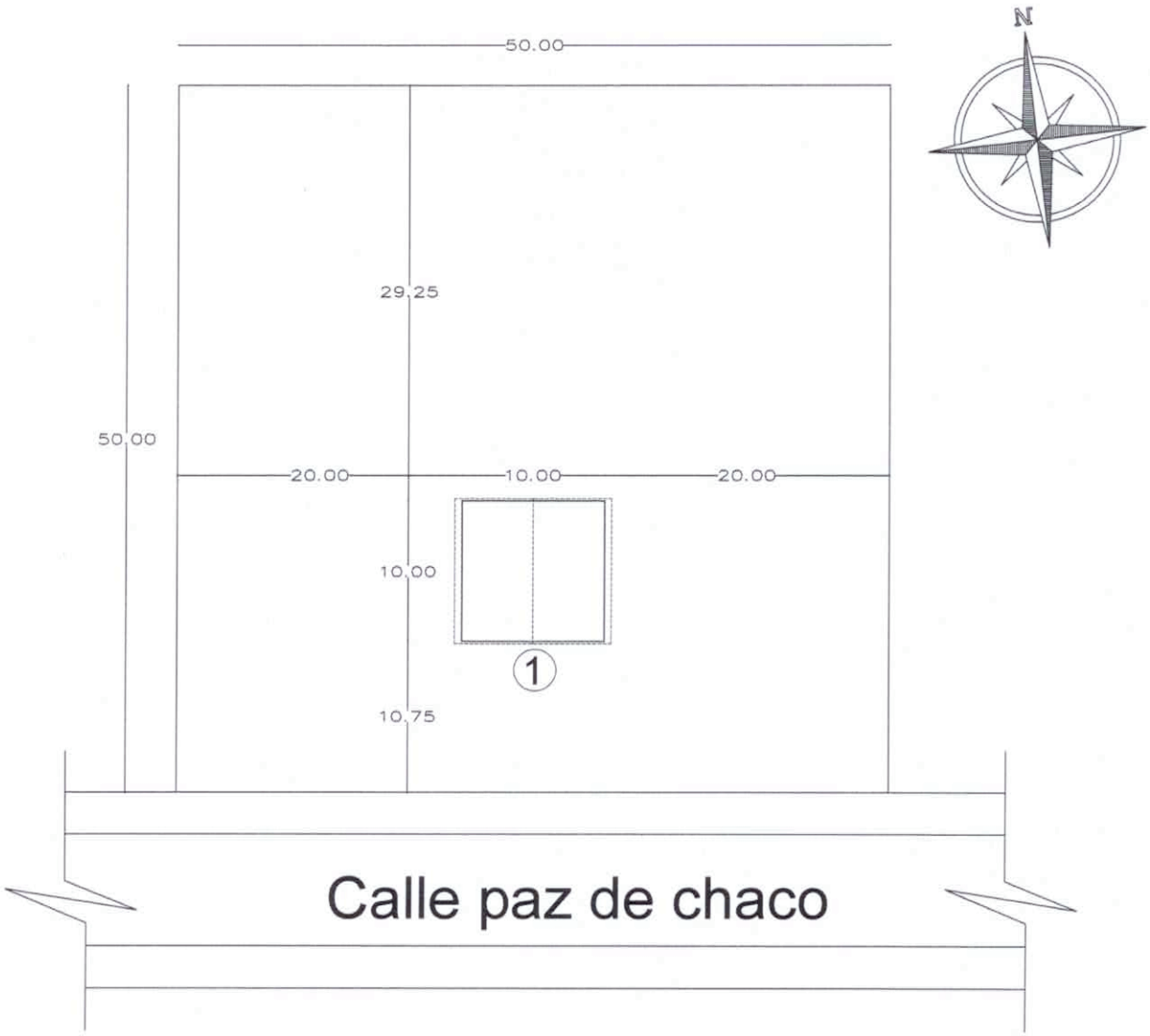

REFERENCIAS

1- Tinglado 10x10mts a construir.

PLANTA DE UBICACIÓN
ESC.:..... 1/500

Municipalidad de Capiíbary
Dto. de San Pedro - Py.

PROYECTO:

Construcción de 1 tinglado 10x10mts.

UBICACIÓN:

Comité de mujeres - compañía paz del chaco
Distrito de Capiíbary.

Luis Alberto Fernández Portillo
Arquitecto
Reg. M.O.P.C. Nº 3.193

.....

Prof. Arq. Reg.
M.O.P.C.N°.:3.193.

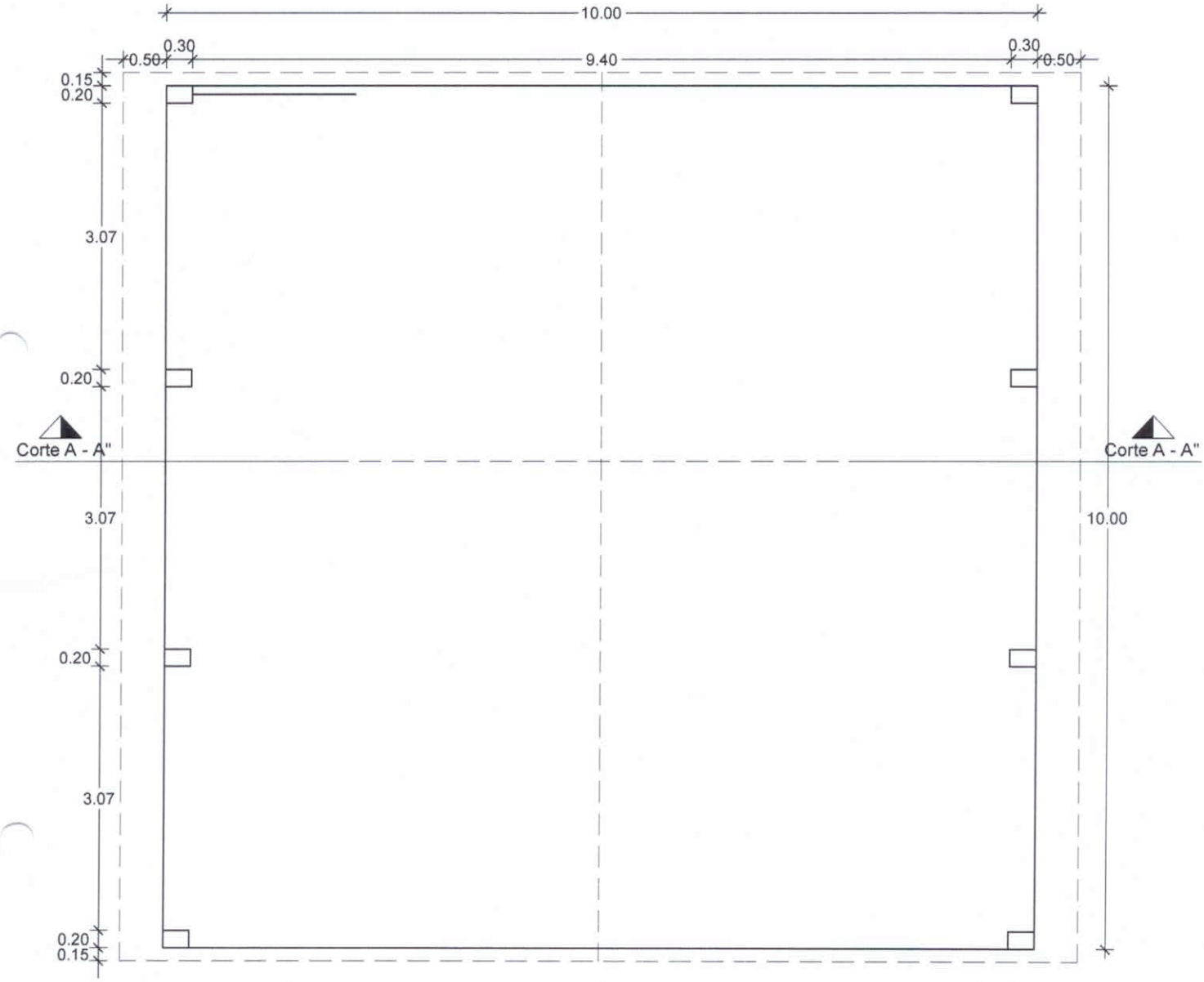

PLANTA ACOTADA
ESC.:..... 1/75

Municipalidad de Capiíbary
Dto. de San Pedro - Py.

PROYECTO:

Construcción de 1 tinglado 10x10mts.

UBICACIÓN:

Comité de mujeres - Distrito de Capiíbary.

Luis Alberto Fernández Portillo
Arquitecto
Reg. M.O.P.C. Nº 3.193

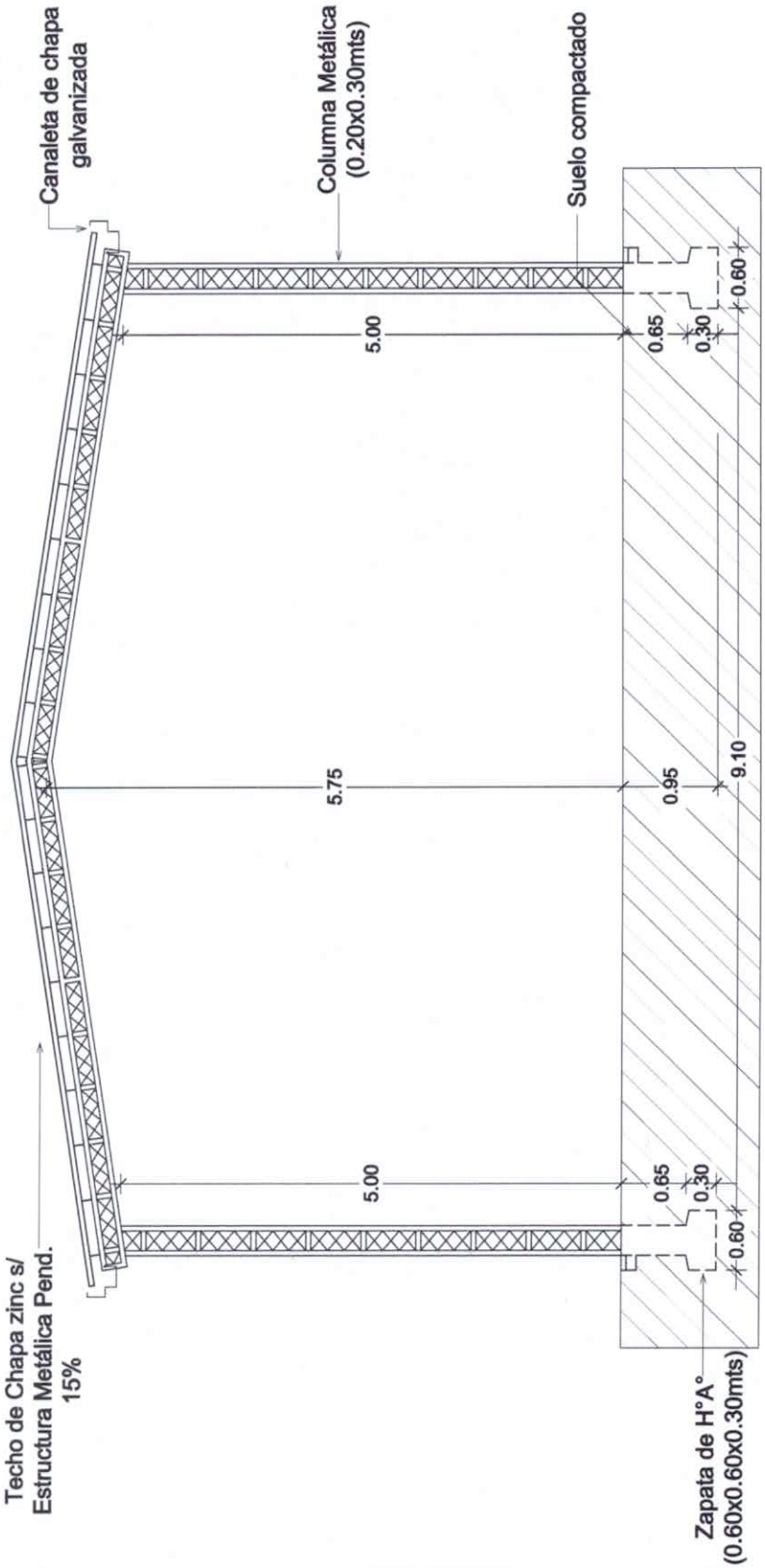

SECCIÓN TRANSVERSAL A-A"
ESC.:..... 1/75

Municipalidad de Capiíbary
Dto. de San Pedro - Py.

PROYECTO:

Construcción de 1 tinglado 10x10mts.

UBICACIÓN:

Comité de mujeres - Distrito de Capiíbary.

Luis Alberto Fernández Portillo
Arquitecto
Reg. M.O.P.C. Nº 3.193

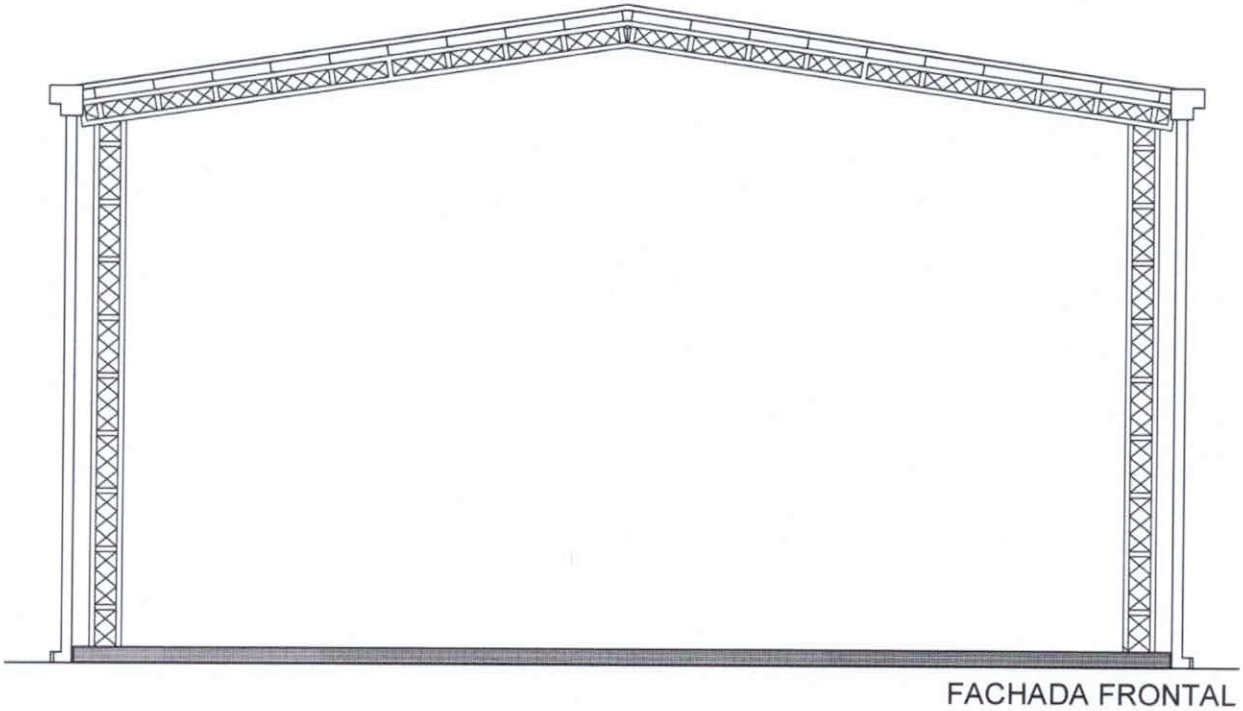

FACHADA FRONTAL
ESC.:.....1/75

Municipalidad de Capiíbary
Dto. de San Pedro - Py.

PROYECTO:

Construcción de 1 tinglado 10x10mts.

UBICACIÓN:

Comité de mujeres - Distrito de Capiíbary.

Luis Alberto Fernández Portillo
Arquitecto
Reg. M.O.P.C. Nº 3.193

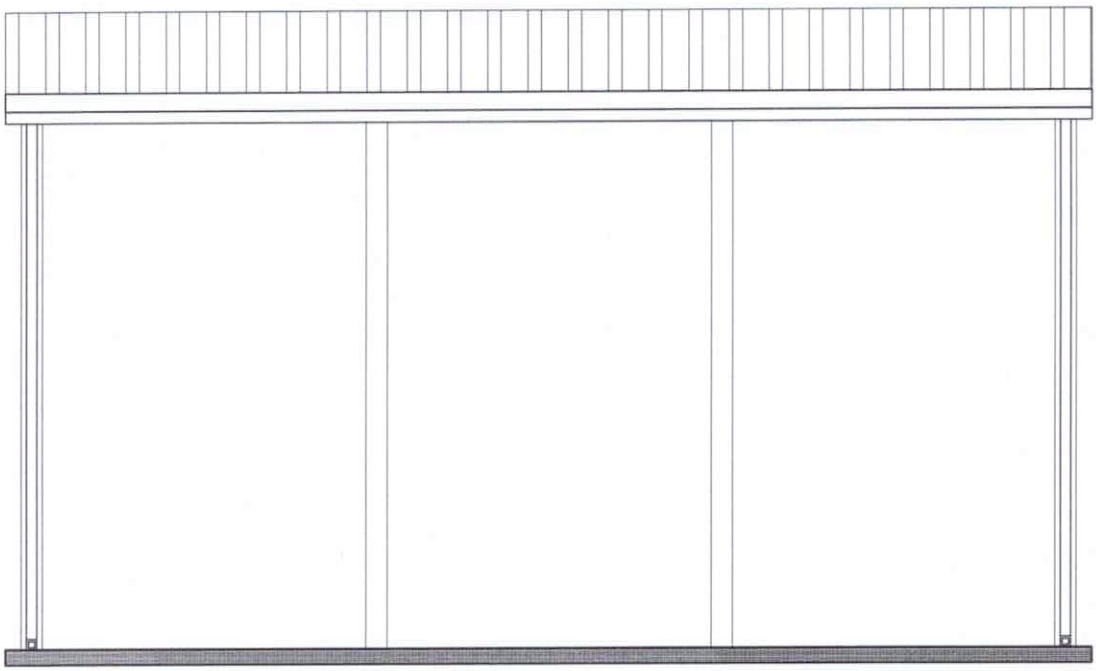

FACHADA LATERAL
ESC.:..... 1/75

Municipalidad de Capiíbary
Dto. de San Pedro - Py.

PROYECTO:

Construcción de 1 tinglado 10x10mts.

UBICACIÓN:

Comité de mujeres - Distrito de Capiíbary.