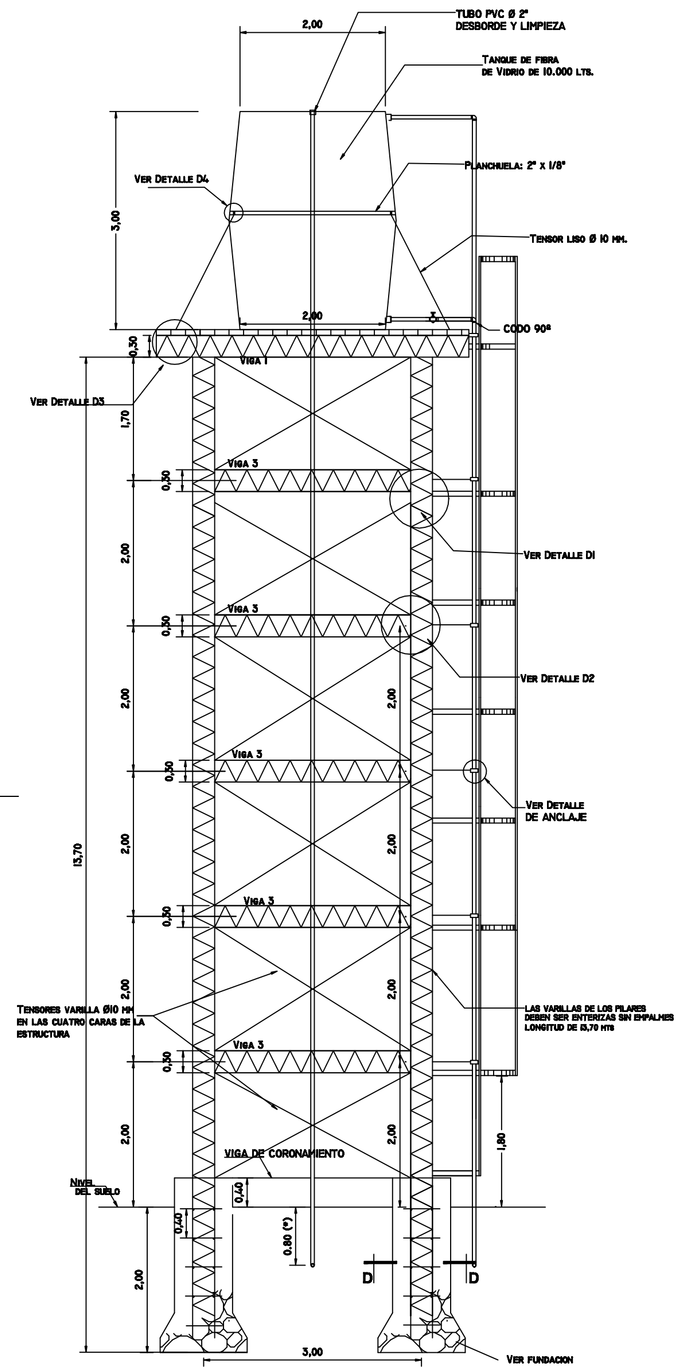

CORTE CC
Esc. 1:50

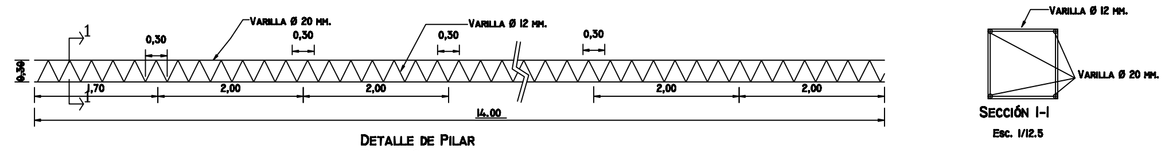

DETALLE DE PILAR
Esc. 1:40

SECCIÓN 1-1
Esc. 1/12.5

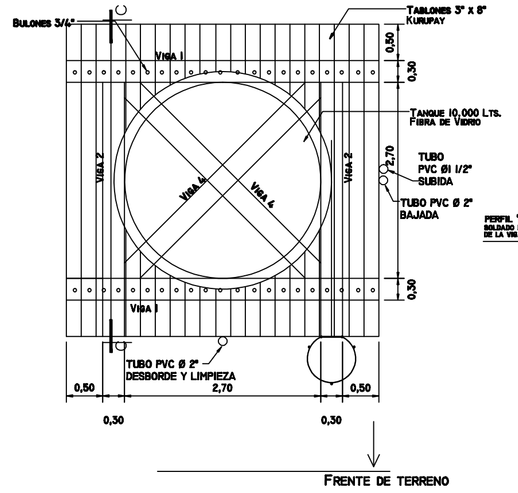

FRENTE DE TERRENO

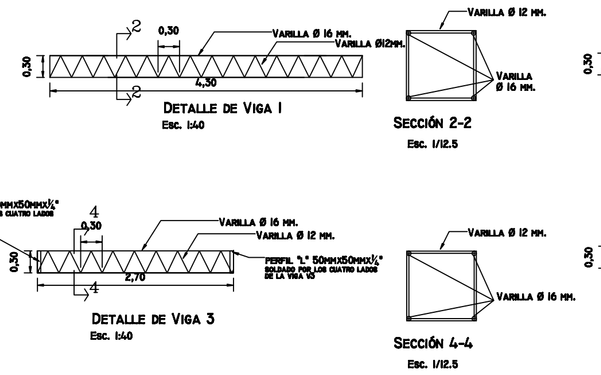

DETALLE DE VIGA 1
Esc. 1:40

SECCIÓN 2-2
Esc. 1/12.5

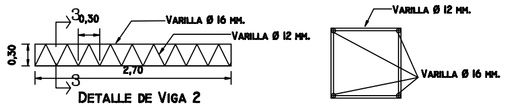

DETALLE DE VIGA 2
Esc. 1:40

SECCIÓN 3-3
Esc. 1/12.5

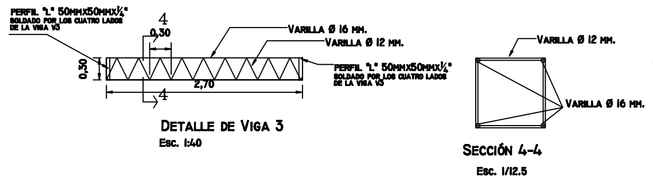

DETALLE DE VIGA 3
Esc. 1:40

SECCIÓN 4-4
Esc. 1/12.5

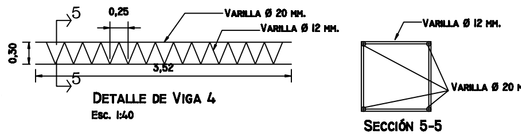

DETALLE DE VIGA 4
Esc. 1:40

SECCIÓN 5-5
Esc. 1/12.5

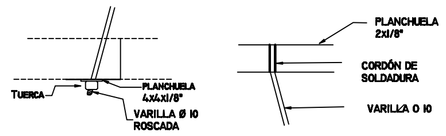

DETALLE D3
S/ Esc.

DETALLE D4
S/ Esc.

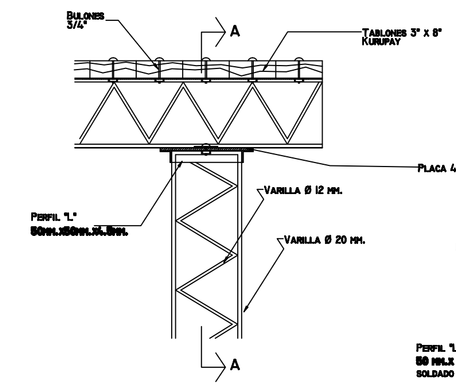

DETALLE D1
Esc. 1/12.5

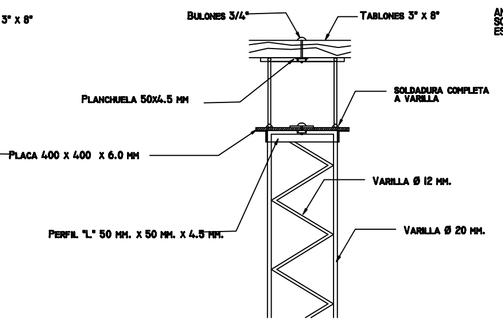

CORTE AA
Esc. 1/12.5

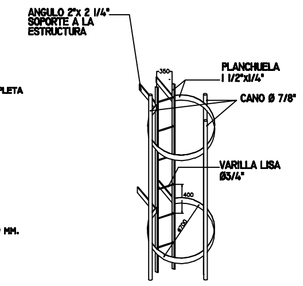

DETALLE DE ESCALERA
Esc. 1:40

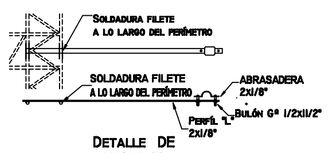

DETALLE DE
ANCLAJE
S/ Esc

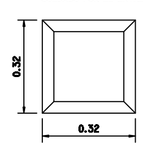

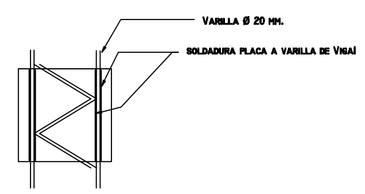

VISTA EN PLANTA
Esc. 1/12.5

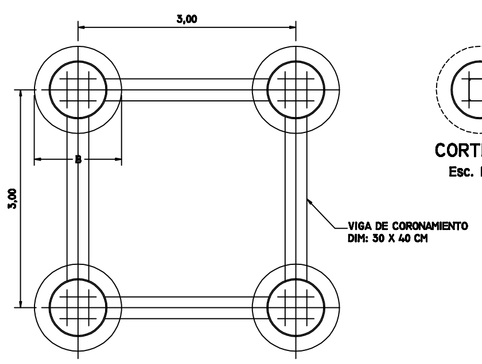

PLANTA DE FUNDACION
Esc. 1:50

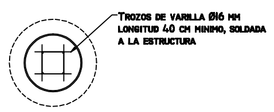

CORTE DD
Esc. 1:40

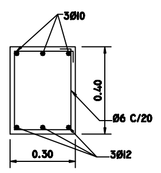

SECCION TRANSVERSAL
VIGA DE CORONAMIENTO

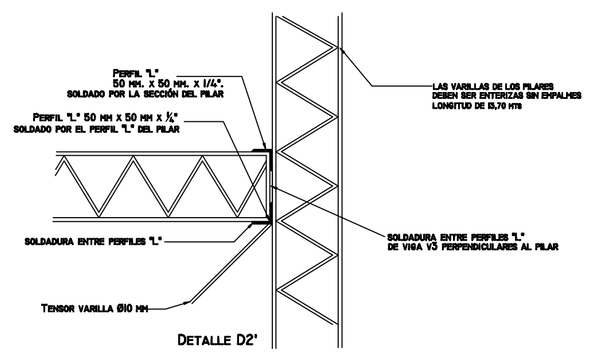

DETALLE D2'
Esc. 1/12.5

MINISTERIO DE SALUD PÚBLICA Y BIENESTAR SOCIAL

SERVICIO NACIONAL DE SANEAMIENTO AMBIENTAL (SENASA)

Diseños de Ingeniería para la Construcción de Sistemas
de Agua Potable y Saneamiento en Localidades Rurales

Tanque Elevado de Fibra de Vidrio-10 m3 | ESCALA: Indicadas

SENASA