Lic. Virginio Ortega
Intendente Municipal

COMEDOR TIPO 1

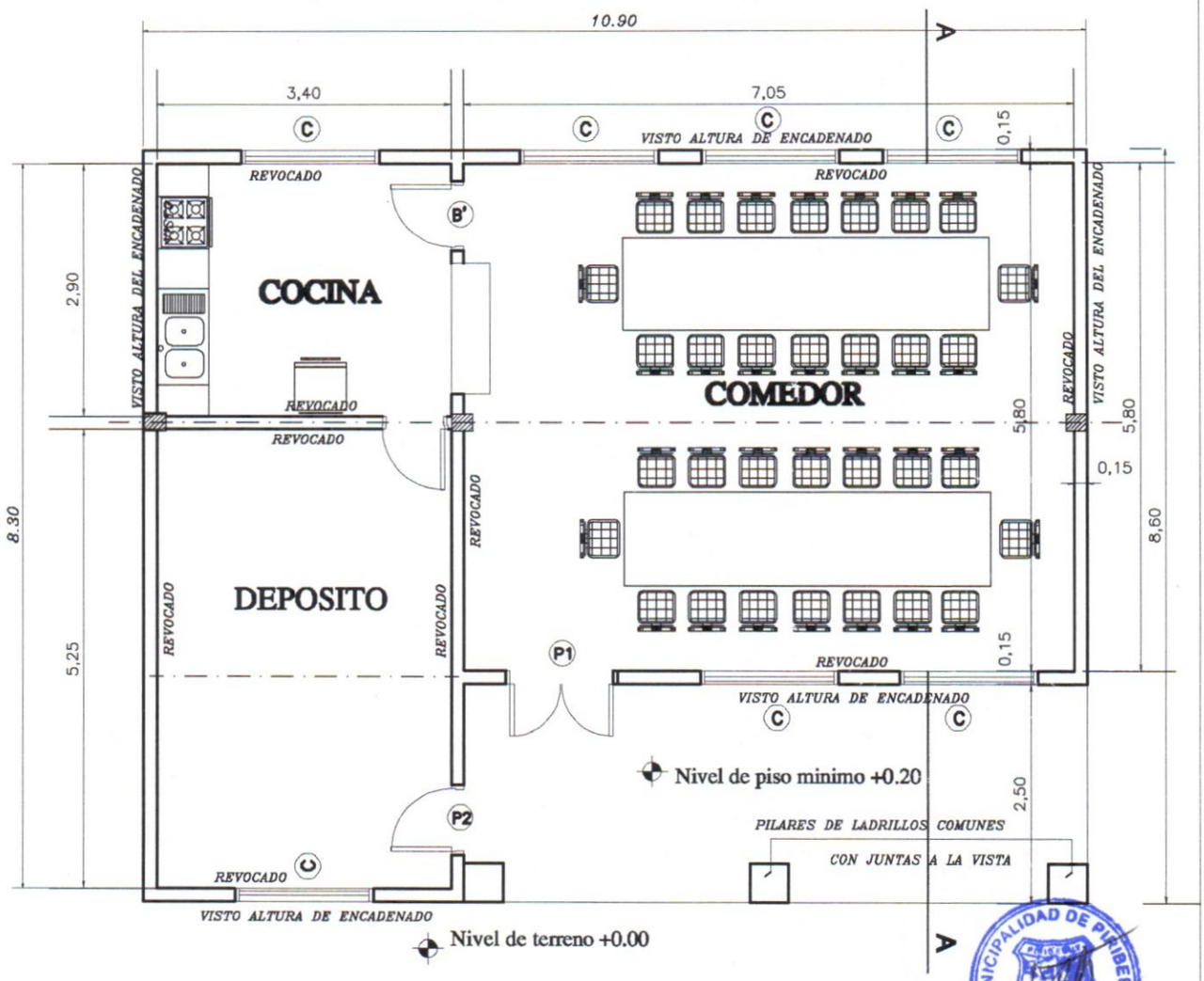

Lic. Virgilio Ortega
Intendente Municipal

PLANTA ---------- ESC. 1/75

Ing. Enrique Escobar
Secretario Municipal

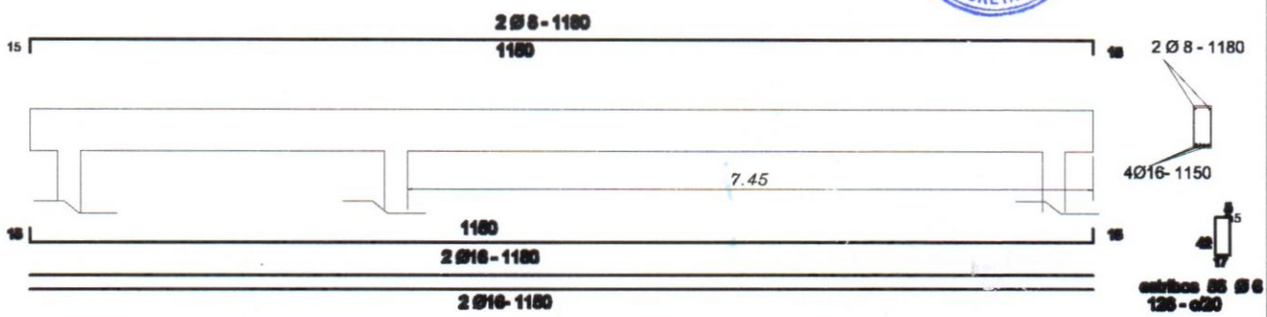

Viga de H°A° 0.20x0.45

MINISTERIO DE EDUCACION Y CULTURA

DIRECCIÓN DE INFRAESTRUCTURA

Proyecto	COMEDOR TIPO 1	1
	PLANTA ARQUITECTONICA Esc. 1/75	

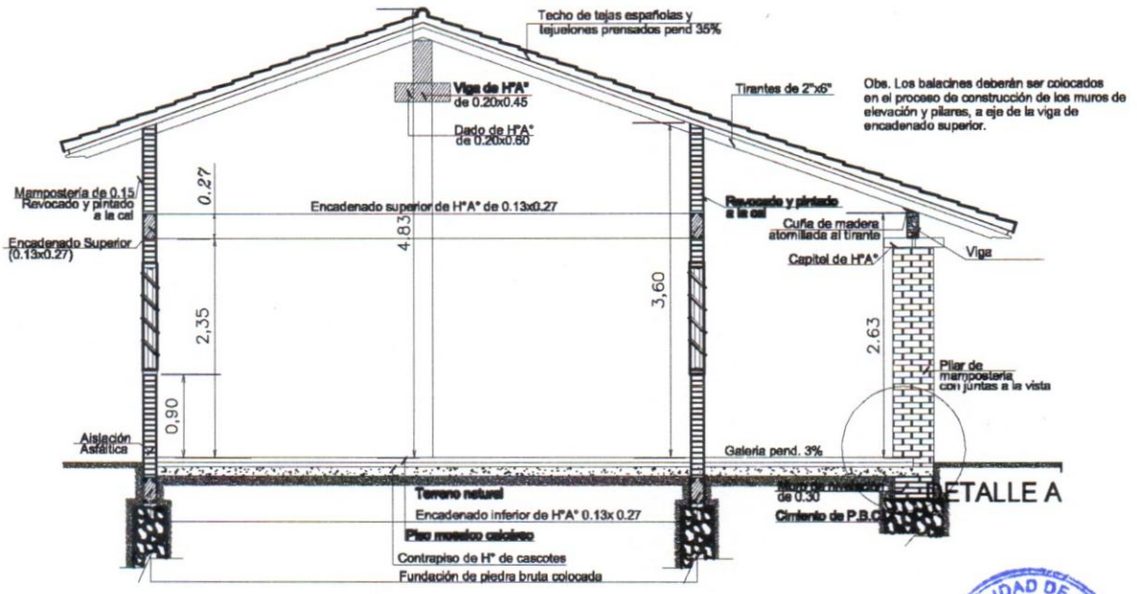

CORTE A - A
Esc. 1/75

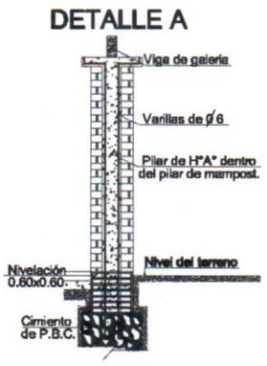

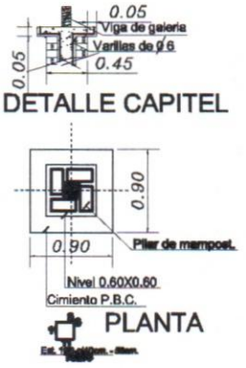

Lic. Virginio Ortega
Intendente Municipal

Enrique Escobar
Secretario Municipal

FACHADA PRINCIPAL

MINISTERIO DE EDUCACION Y CULTURA

DIRECCIÓN DE INFRAESTRUCTURA

Proyecto	**COMEDOR TIPO 1**	2
	CORTE Y FACHADA Esc. 1/75	

FACHADA POSTERIOR

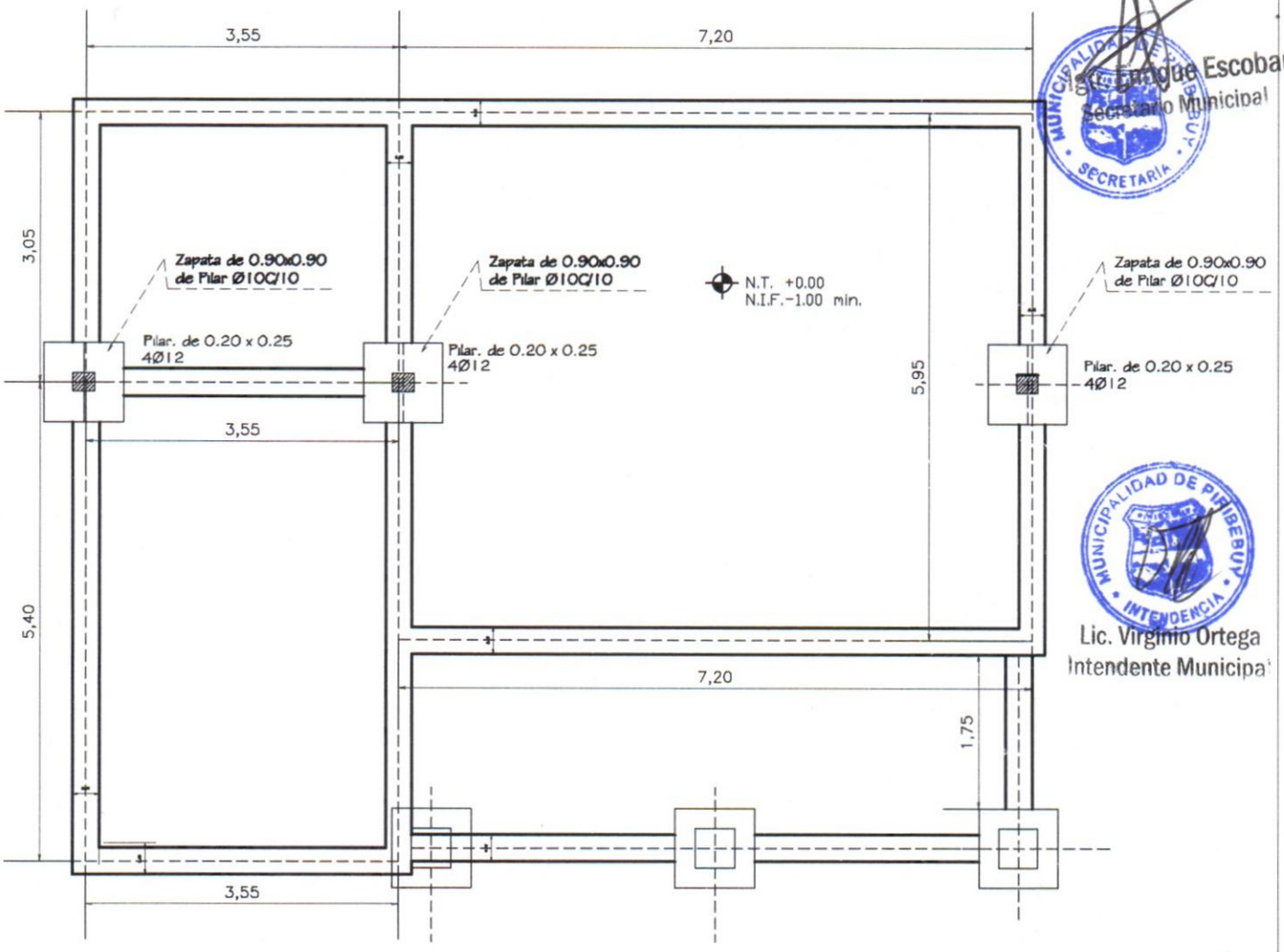

Sr. Enrique Escobar
Secretario Municipal

Lic. Virginio Ortega
Intendente Municipal

PLANTA DE CIMENTACIÓN

MINISTERIO DE EDUCACION Y CULTURA DIRECCIÓN DE INFRAESTRUCTURA		
Proyecto	COMEDOR Y COCINA - TIPO 1	3
FACHADA / PLANTA DE CIMENTACION	**Esc. 1/75**	

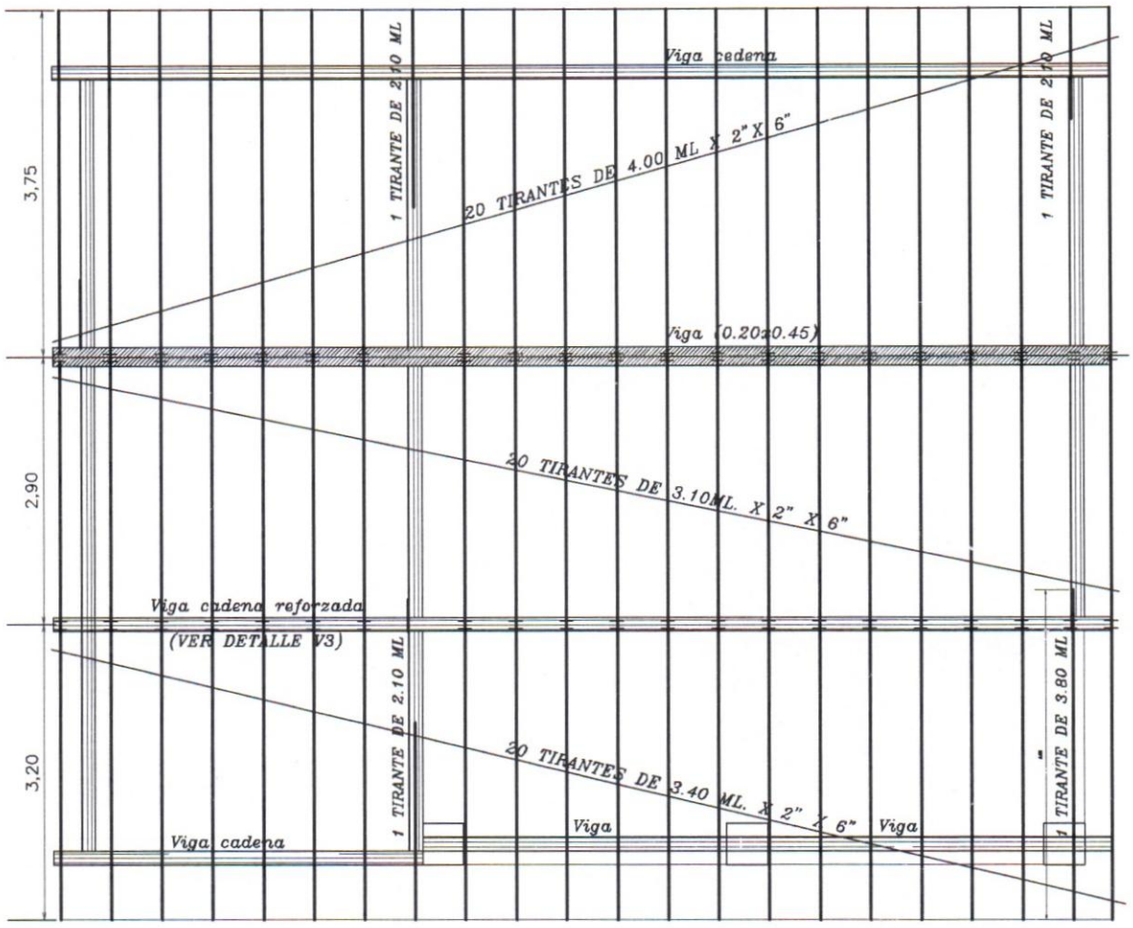

PLANTA ---------- ESC. 1/75

Obs.: Los aleros extremos del bloques serán de 0.40m. y los aleros longitudinales del bloque serán de 0.70m., contados del lado de la galeria apartir de la viga de apoyo del tirante, y en el opuesto apartir del muro.

Lic. Enrique Escobar
Secretario Municipal

MUNICIPALIDAD DE PIRIBEBUY
SECRETARÍA

MUNICIPALIDAD DE PIRIBEBUY
INTENDENCIA

Lic. Virginio Ortega
Intendente Municipal

V3 - (20X30)

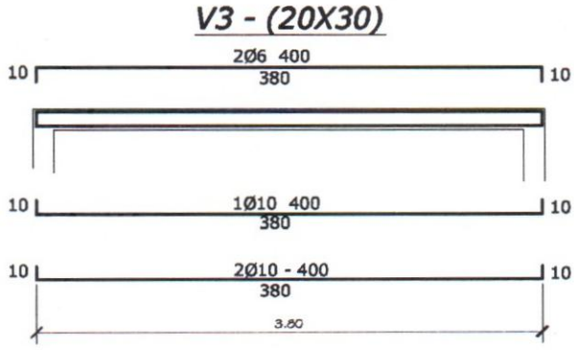

estr. 1 Ø6 - c/20 - total 19

DETALLE DE VIGA DEPÓSITO
ESC. 1/50

MINISTERIO DE EDUCACION Y CULTURA

DIRECCIÓN DE INFRAESTRUCTURA

Proyecto	**COMEDOR TIPO 1**	4
	PLANTA DE TECHO Esc. 1/75	

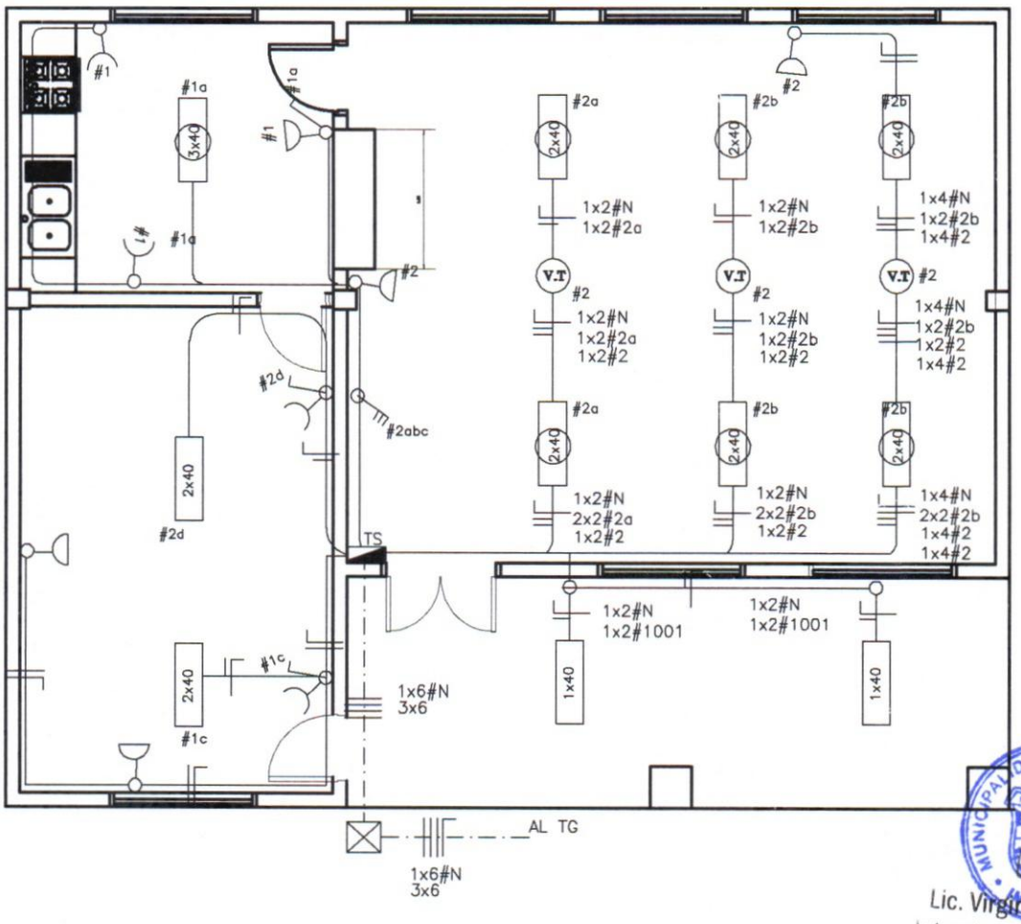

Lic. Virgilio Ortega
Intendente Municipal

PLANTA ---------- ESC. 1/75

Abg. Enrique Escobar
Secretario Municipal

MINISTERIO DE EDUCACION Y CULTURA

DIRECCIÓN DE INFRAESTRUCTURA

Proyecto	**COMEDOR TIPO 1**	**5**
	ESQUEMA I. ELECTRICA **Esc. 1/75**	

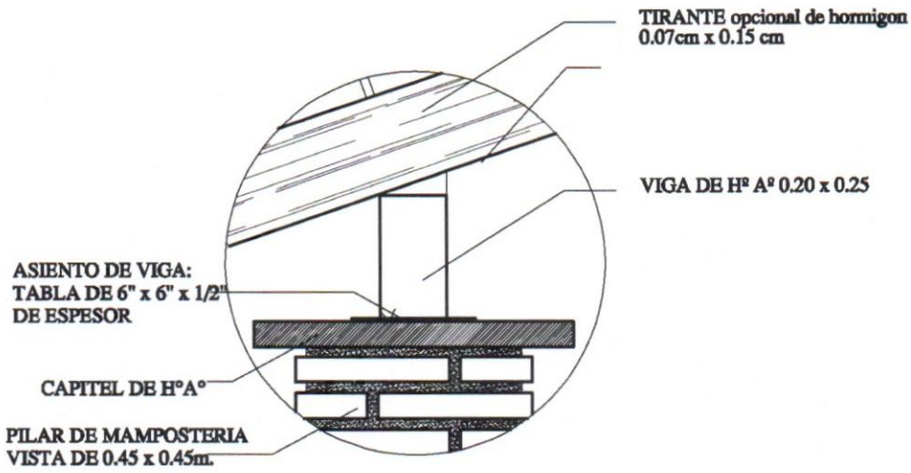

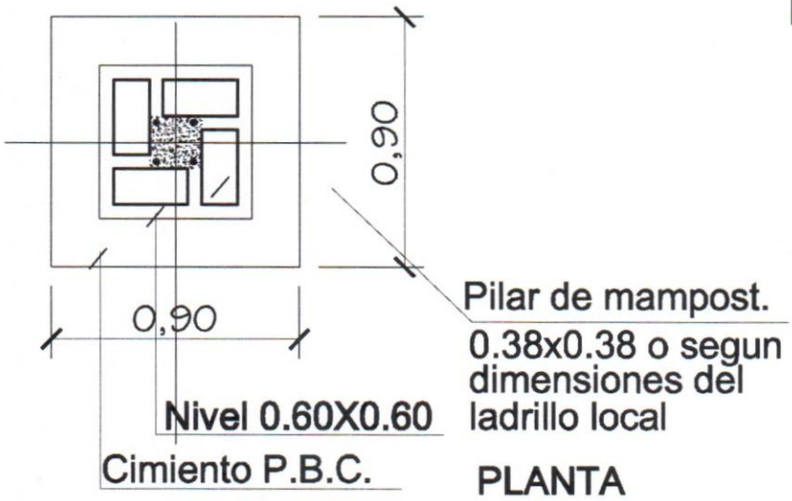

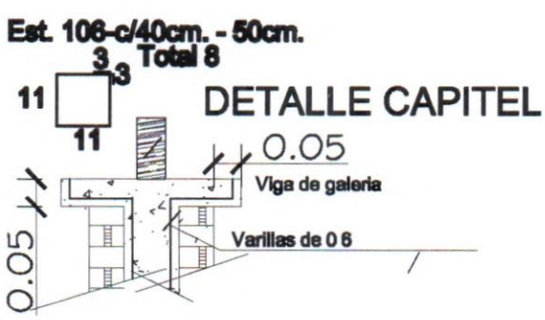

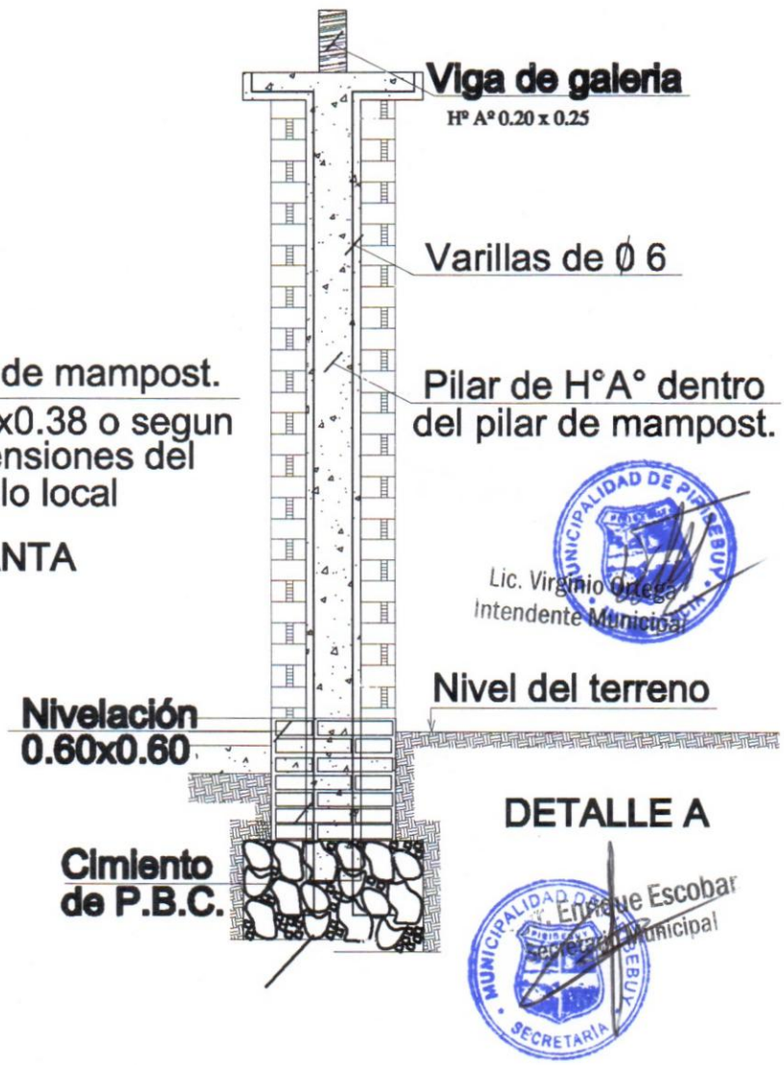

Lic. Virginio Ortega
Intendente Municipal

Enrique Escobar
Secretario Municipal

MINISTERIO DE EDUCACION Y CULTURA

DIRECCION DE INFRAESTRUCTURA

Proyecto	COMEDOR TIPO 1	06
	DETALLE DE PILARE EN GALERIA esc. 1/25	

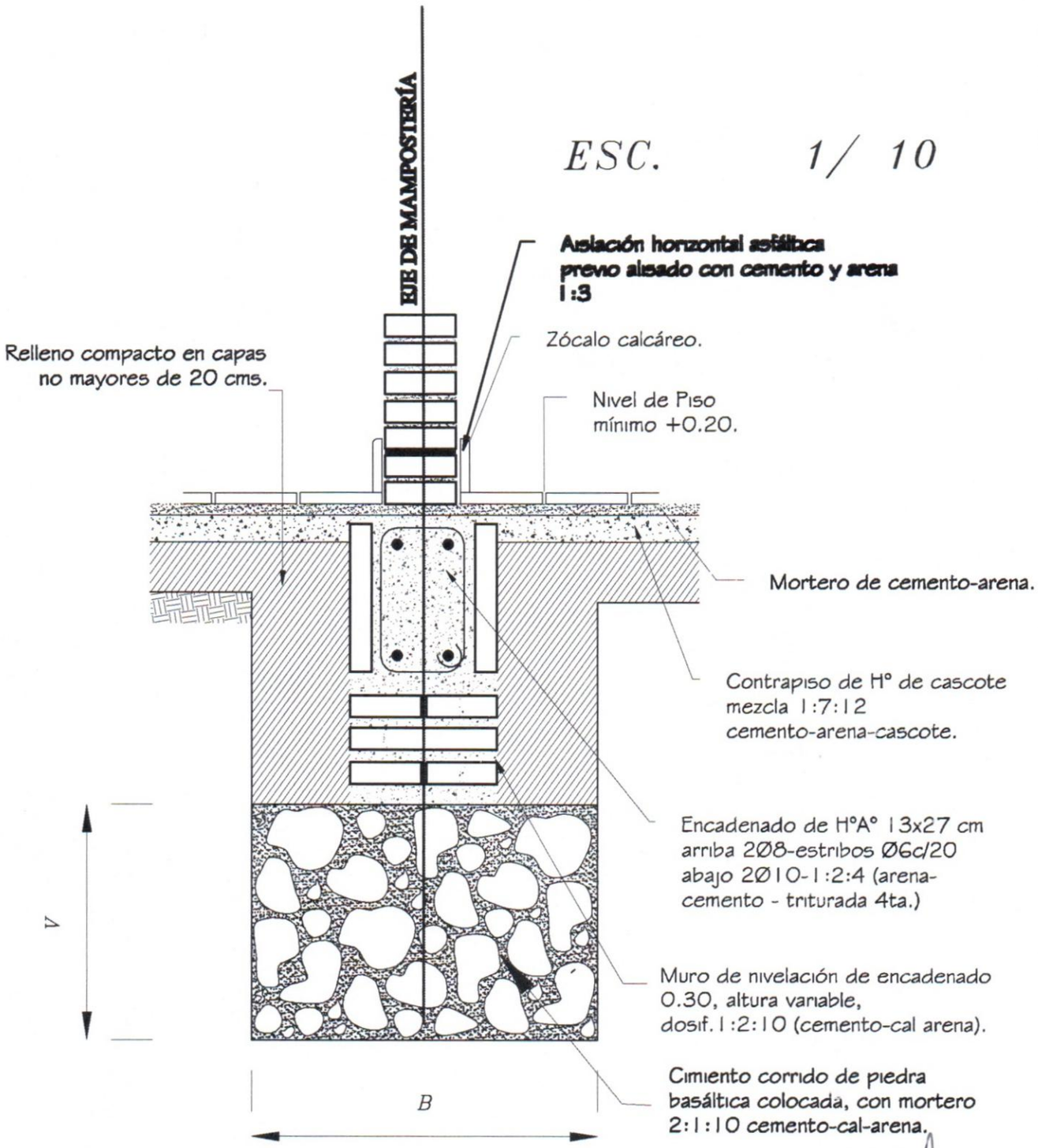

Obs.:
V = variable
B = ancho de cimentación

Lic. Virgilio Ortega
Intendente Municipal

Enrique Escobar
Secretario Municipal

MINISTERIO DE EDUCACION Y CULTURA

DIRECCION DE INFRAESTRUCTURA

Proyecto	COMEDOR TIPO 1	7
DETALLE DE CIMIENTO DE PBC esc. 1/10		

MINISTERIO DE EDUCACION Y CULTURA

DIRECCION DE INFRAESTRUCTURA

Proyecto COMEDOR TIPO 1

DETALLE DE ENCADENADOS SUPERIOR E INFERIOR

esc. 1/10

8

ENCADENADO SUPERIOR E INFERIOR PARA MURO DE 0.15

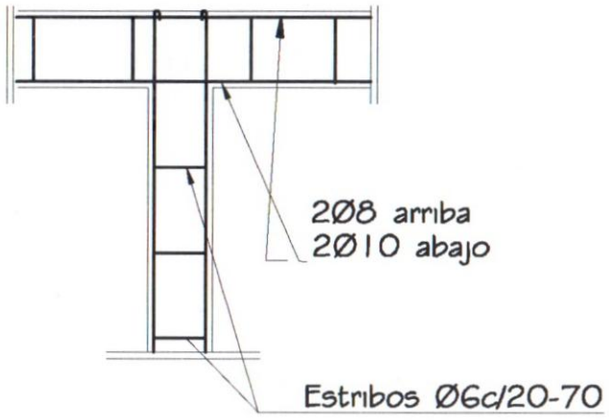

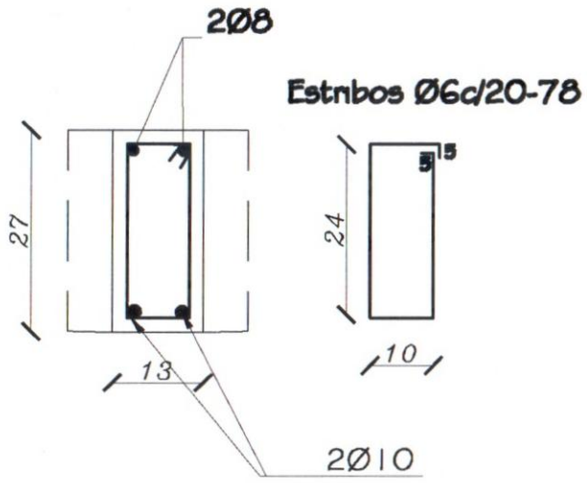

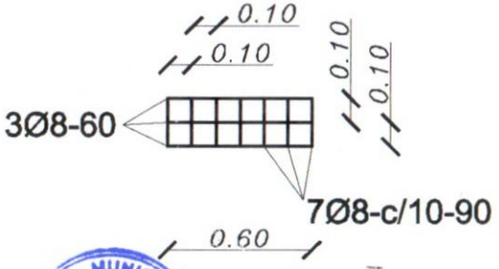

Dado de H°0.20x0.60

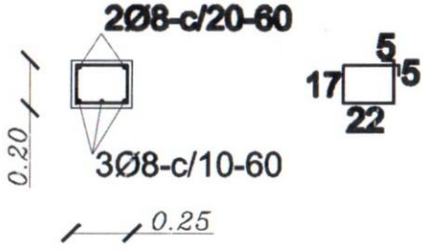

Viga H°A° 0.20x0.45

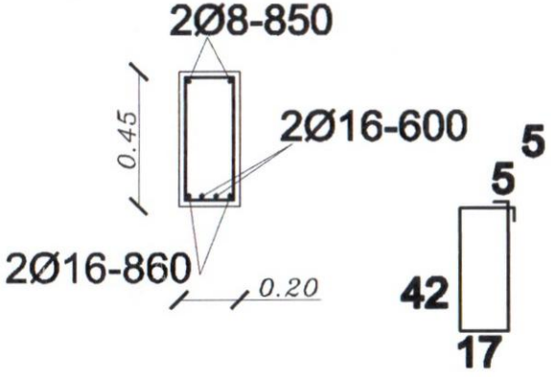

Lic. Virginio Ortega
Intendente Municipal

Lic. Enrique Escobar
Secretario Municipal

ventana balancin tipo (C)

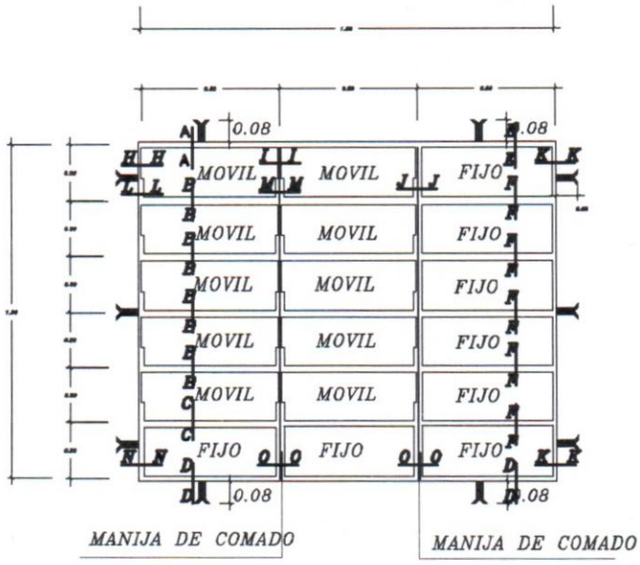

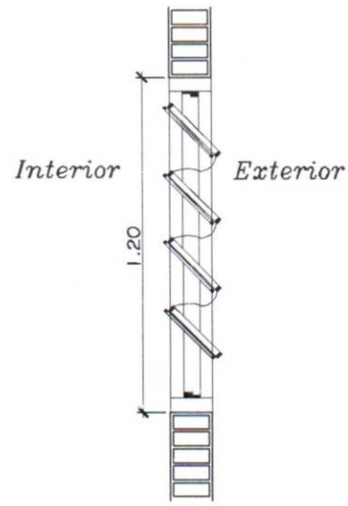

OBSERVACION :

NO DEBE TENER TERMINACIONES EN PUNTAS O CORTANTES

DETALLE DE BALANCINES

OBS.: COLOCAR LOS BALANCINES EN LA PARTE INTERNA DE LOS MUROS DE MAMPOSTERÍA, PARA EVITAR QUE LOS COMANDOS TOPEN CON LOS MISMOS.

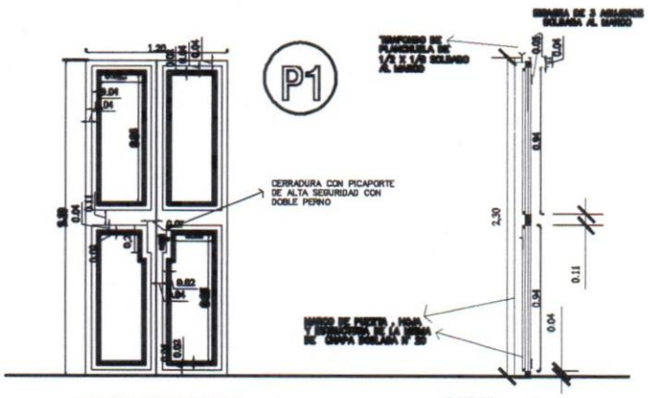

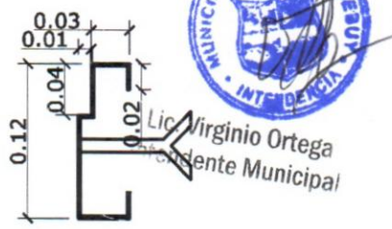

DETALLE DE MARCO

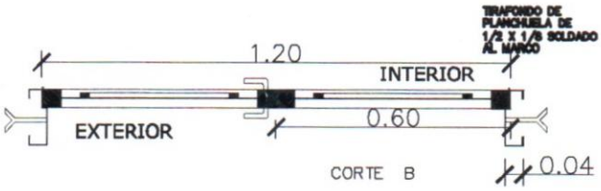

METALICA 2 HOJAS

DETALLE DE PUERTA DE ACCESO

Lic. Virginio Ortega
Alcalde Municipal

Enrique Escobar
Secretario Municipal

MINISTERIO DE EDUCACION Y CULTURA **DIRECCION DE INFRAESTRUCTURA**		
Proyecto	**COMEDOR TIPO 1**	**9**
DETALLE DE ABERTURAS METÁLICAS Esc. 1/50.-		

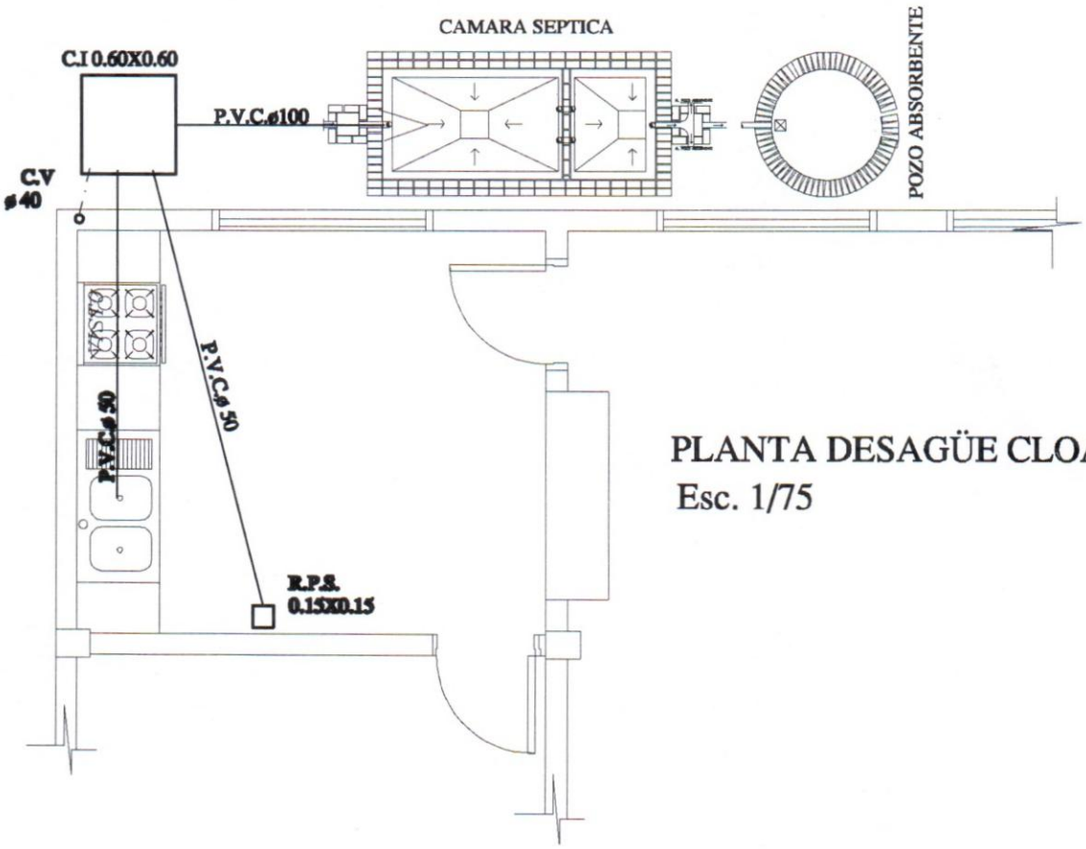

PLANTA DESAGÜE CLOACAL
Esc. 1/75

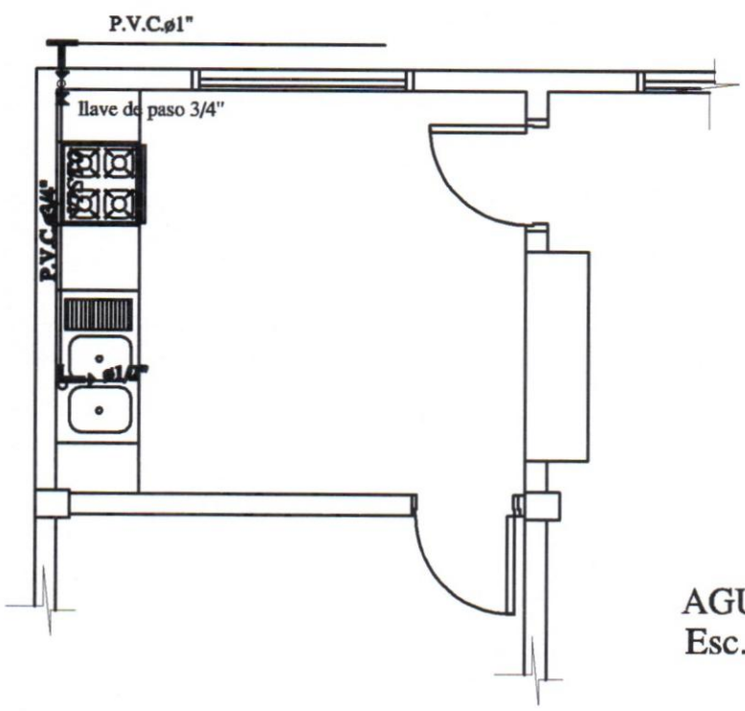

Lic. Virginio Ortega
Intendente Municipal

Enrique Escobar
Secretario Municipal

AGUA CORRIENTE
Esc. 1/75

MINISTERIO DE EDUCACION Y CULTURA

DIRECCIÓN DE INFRAESTRUCTURA

Proyecto	**COMEDOR TIPO 1**	**10**
	INSTALACIÓN CLOACAL Esc. 1/50	

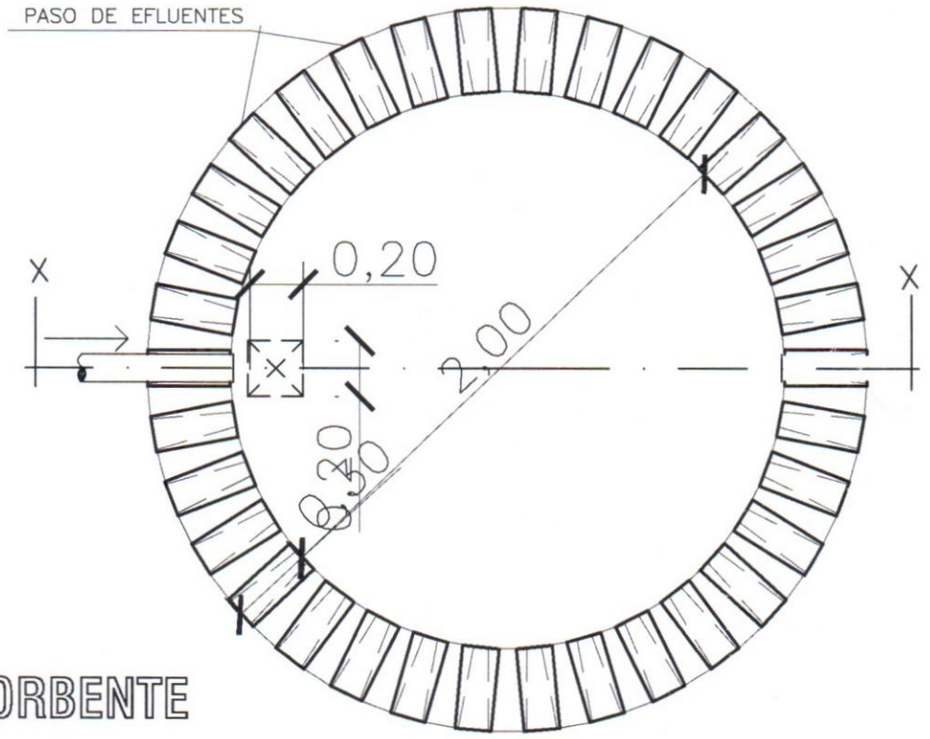

PLANTA
POZO ABSORBENTE

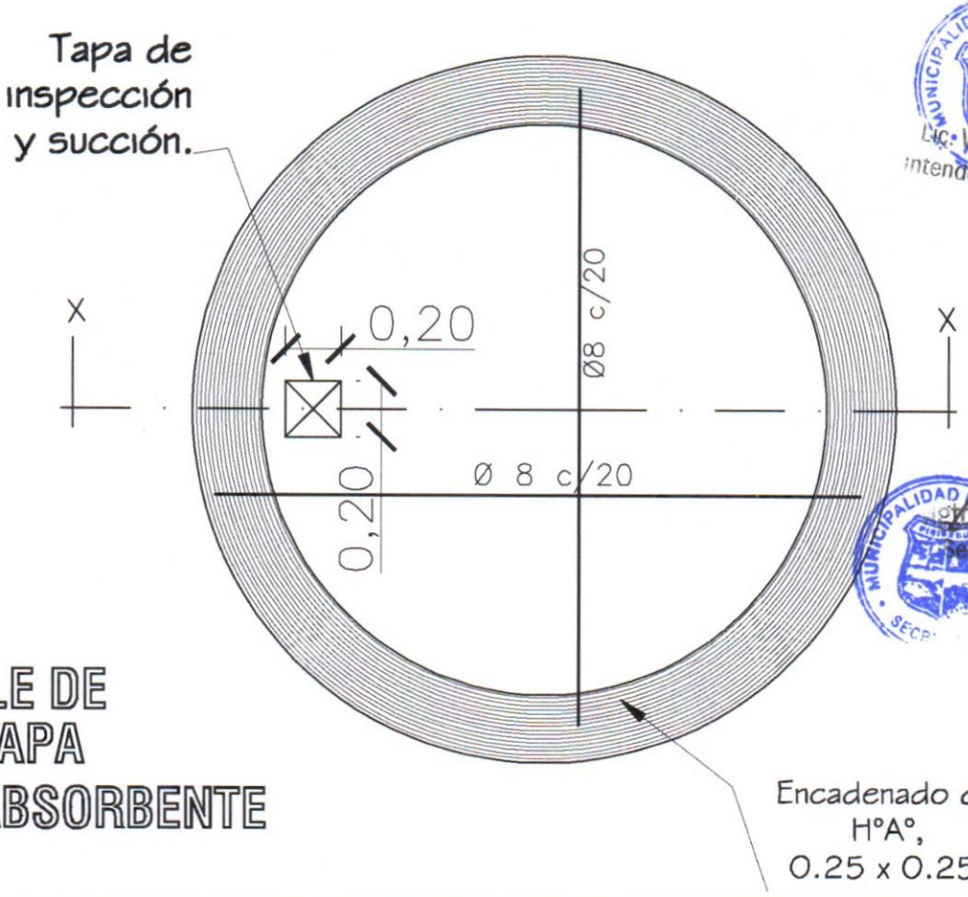

Lic. Vremio Ortega
Intendente Municipal

Ing. Enrique Escobar
Secretario Municipal

DETALLE DE
LOSA TAPA
POZO ABSORBENTE

MINISTERIO DE EDUCACION Y CULTURA **DIRECCION DE INFRAESTRUCTURA**		
	COMEDOR TIPO 1	**11**
	DETALLE DE POZO CIEGO **Sin Escala**	

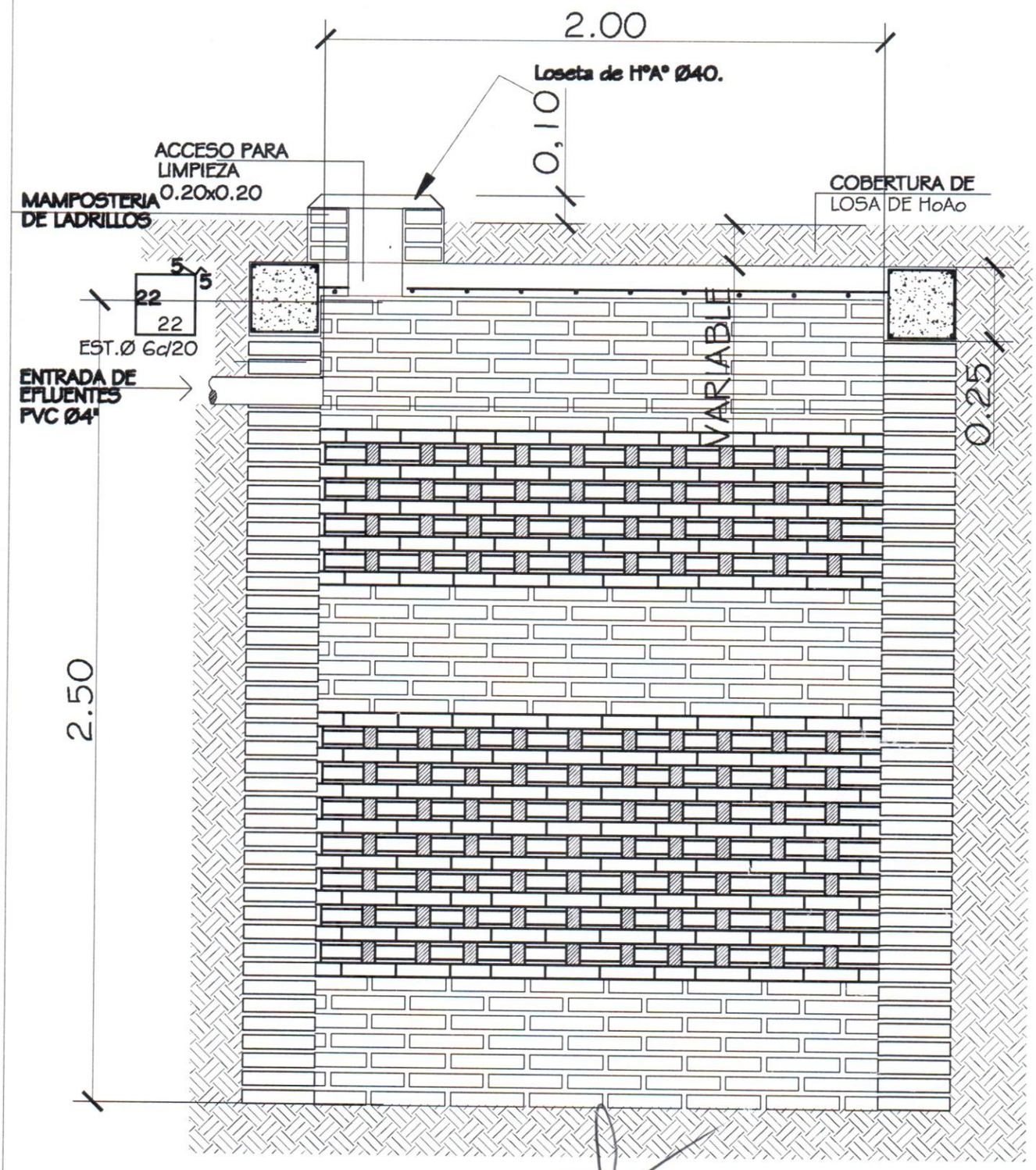

POZO ABSORBENTE

ESC. 1:20

CORTE X-X

ESC. 1:20

Enrique Escobar
Secretario Municipal

Ing. Ulrichio Gregal
Intendente Municipal

MINISTERIO DE EDUCACION Y CULTURA

DIRECCION DE INFRAESTRUCTURA

	COMEDOR TIPO 1	12
	DETALLE DE POZO CIEGO Esc. 1/20.-	

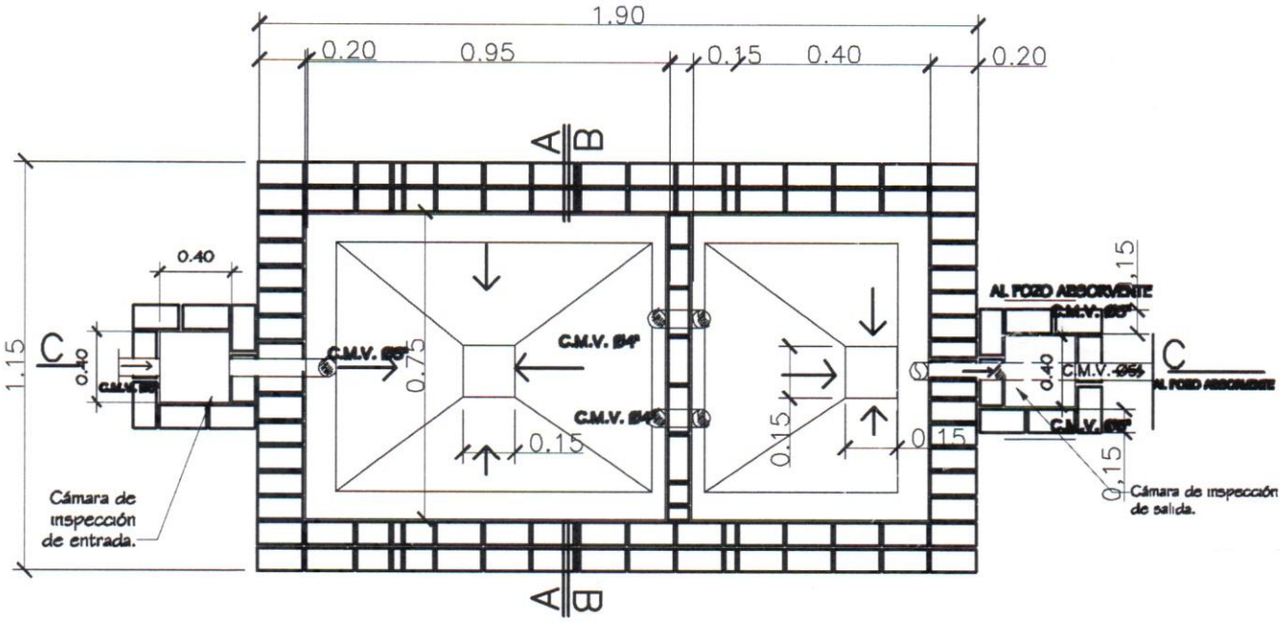

PLANTA CAMARA SEPTICA
Sin escala

Lic. Virginio Ortega
Intendente Municipal

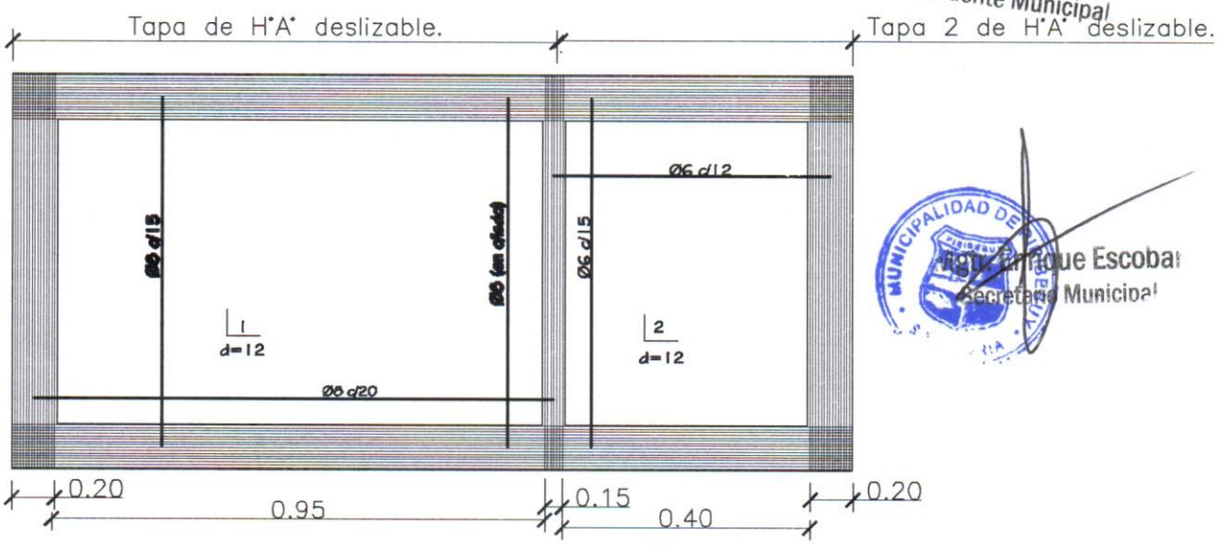

Ing. Enrique Escobar
Secretario Municipal

DETALLE DE LOSA TAPA CAMARA SEPTICA
Sin escala

MINISTERIO DE EDUCACION Y CULTURA DIRECCION DE INFRAESTRUCTURA		
Proyecto	COMEDOR TIPO 1	13
DETALLE DE CÁMARA SÉPTICA	Sin escala	

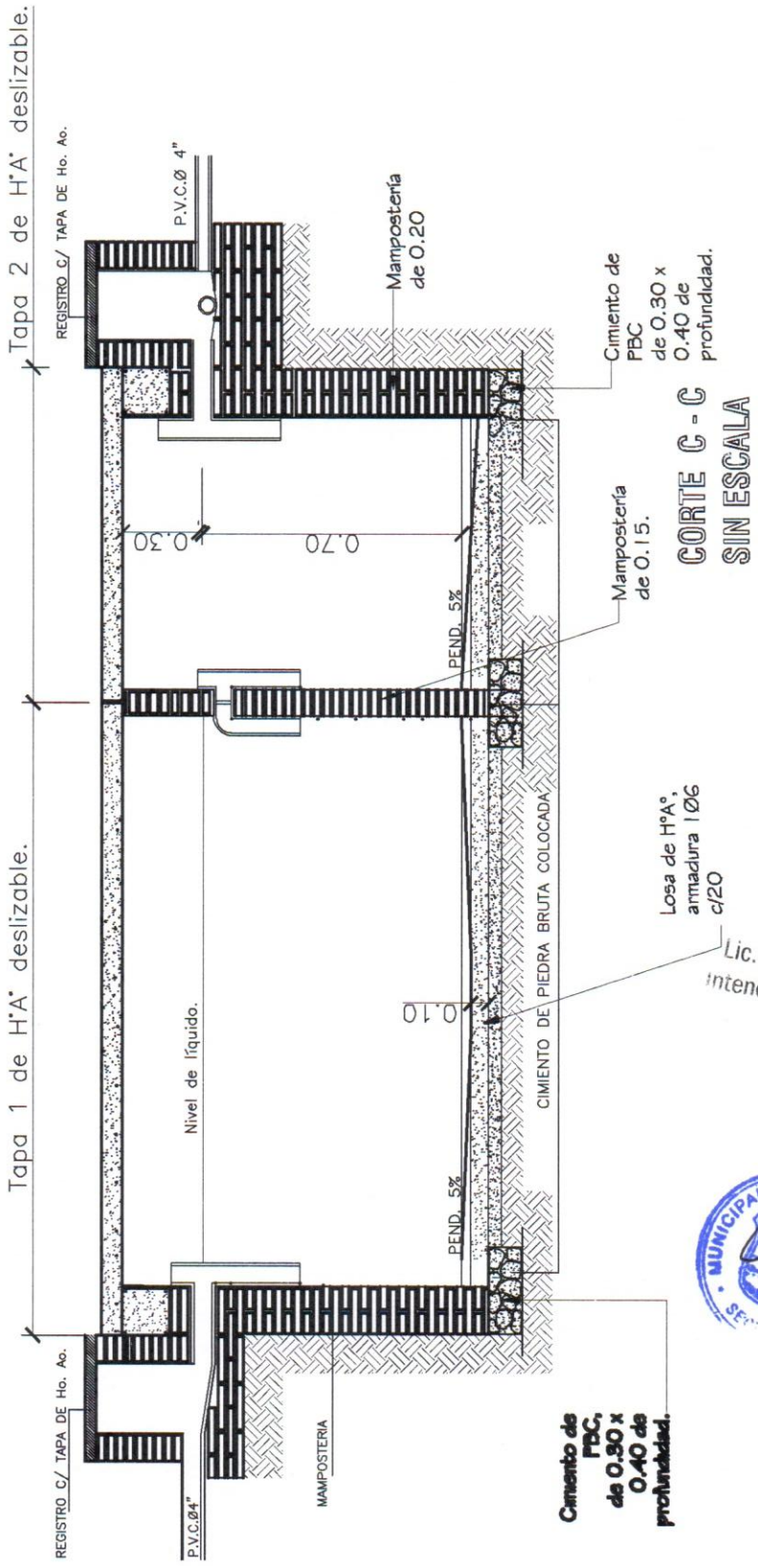

Lic. Virginio Ortega
Intendente Municipal

Miguel Enrique Escobar
Secretario Municipal

MINISTERIO DE EDUCACION Y CULTURA

DIRECCION DE INFRAESTRUCTURA

COMEDOR TIPO 1	**14**
DETALLE DE CÁMARA SÉPTICA Sin escala	

MUNICIPALIDAD DE PIRIBEBUY

Somos Piribebuy

Mcal. Estigarribia N° 759 e/ Yegros

Departamento de Obras

Planilla de Computo Metrico

Obra: Construcción de CONSTRUCCION DE UNA COCINA COMEDOR EN LA ESC. BAS. Nº 380 PADRES UNIDOS

Ítem	Descripción del Bien	Unidad de Medida	Cantidad
1	Preparación de la obra a- Limpieza y preparación del terreno	Metros cuadrados	93,74
2	b- Replanteo	Metros cuadrados	93,74
3	c- Vallado de obra	Global	1
4	d- Obrador, deposito, SSHH	Unidad	1
5	Cartel de obras 1,50 x 1,20 (Municipalidad de Piribebuy)	Unidad	1
6	Excavación y carga de cimiento con PBC	Metros cúbicos	13
7	Estructura de HºAº a- Zapatas Pilares de HºAº	Metros cúbicos	1,2
8	b- Viga de galería de HºAº	Metros cúbicos	0,42
9	c- Viga cumbrera	Metros cúbicos	1,04
10	d- Encadenados de Hº Aº - Inferior	Metros cúbicos	1,68
11	d- Encadenados de Hº Aº - Inferior	Metros cúbicos	1,89
12	Muros de Nivelación a- De 0,30 cm. armada	Metros cuadrados	16,04
13	Relleno y apisonado de interiores	Metros cúbicos	17,63
14	Aislación asfáltica a- De paredes	Metros cuadrados	46,1
15	Muros de elevación a- De 0,15 para revocar	Metros cuadrados	69,46
16	b- De 0,15 visto a una cara de ladrillos comunes	Metros cuadrados	84,14
17	c- Envarillado bajo aberturas 2o8 por hilada (2 hiladas)	Metro lineal	42
18	Pilares a- De 0,35 x 0,35 visto para corredor	Metro lineal	10,4
19	Techo a- De tejas y tejuelones prensados a maguina	Metros cuadrados	120
20	b- Tirantes de 2" x 6" y listón de boca de 2" x3" de Hº Aº	Global	1
21	Revoques a- De paredes interior y exterior a una capa	Metros cuadrados	139
22	b- De viga cumbrera, galería y encadenado de Hº Aº	Metros cuadrados	50,29
23	c- De pilares de Hº Aº	Metro lineal	5,38
24	Contrapiso de Hº de cascotes	Metros cuadrados	89,74
25	Carpeta de nivelación	Metros cuadrados	89,74
26	Piso cerámico antideslizante PI4	Metro lineal	89,74
27	Zocalo ceramico	Metro lineal	55,9
28	Aberturas metálicas a- Puerta metálica con marco de 1,10 x 2,10	Unidad	1
29	b- Puerta metálica con marco de 0,80 x-2,10	Unidad	3
30	c- Ventanas tipo balancines	Metros cuadrados	12,6
31	Alfeizar de ventanas a- De revoque 1:3 (cemento - arena)	Metro lineal	40,6
32	Pinturas a- De paredes al latex	Metros cuadrados	139
33	b- De pilares vistos con antimoho incoloro	Metros cuadrados	12,42
34	c- De viga cumbrera, galería, encadenado y pilares al látex	Metros cuadrados	50,29
35	d- De aberturas metálicas con pintura sintética	Metros cuadrados	36,3
36	e- De ladrillos vistos con antimoho incoloro	Metros cuadrados	84,14
37	f- De tejuelones con barniz	Metros cuadrados	120
38	g- De tirantes y listón de boca de Hº Aº al látex y tejuelon al barniz	Metros cuadrados	120
39	h- Canaleta y caño de bajada con pintura sintética	Metro lineal	36,6
40	Revestido de azulejos	Metros cuadrados	6,1
41	Vidrios dobles	Metros cuadrados	12,6
42	Capitel de pilares	Unidad	3
43	Rampa	Global	1
44	Desagüe Pluvial a- Canaleta y caño de bajada Nº26	Metro lineal	36,6
45	Instalación eléctrica instalación de tablero TS10 de 15 AG	Unidad	8
46	Instalación de los tableros de comando de ventiladores TCV	Unidad	6
47	Alimentación de los circuitos de luces	Unidad	8
48	Alimentación de los circuitos de tomas	Unidad	12
49	Alimentación de los circuitos de ventiladores	Unidad	6
50	Artefactos fluorescentes de 2 x 40 W	Unidad	6
51	Artefactos fluorescentes de 1x 40 W	Unidad	3
52	Artefactos fluorescentes de 1x 40 W C/ FOTOCELULA en galeria	Unidad	3
53	Tablero TS10 de 15 AG. Con barra de face y neutro	Unidad	1
54	Tablero TCV para 4 llaves de ventiladores	Unidad	4
55	Tablero TCV para 1 llaves de ventiladores cocina	Unidad	1
56	Ventilador de techo de 56"	Unidad	5
57	Instalacion Sanitaria a- Instalación de agua corriente	Unidad	1
58	Instalacion de griferia y pileta de acero inoxidable	Unidad	1
59	Mesada de cocina	Unidad	1
60	b- Desague cloacal, Según Plano, incluye camara septica y pozo ciego	Unidad	1
61	Limpieza final	Unidad	1