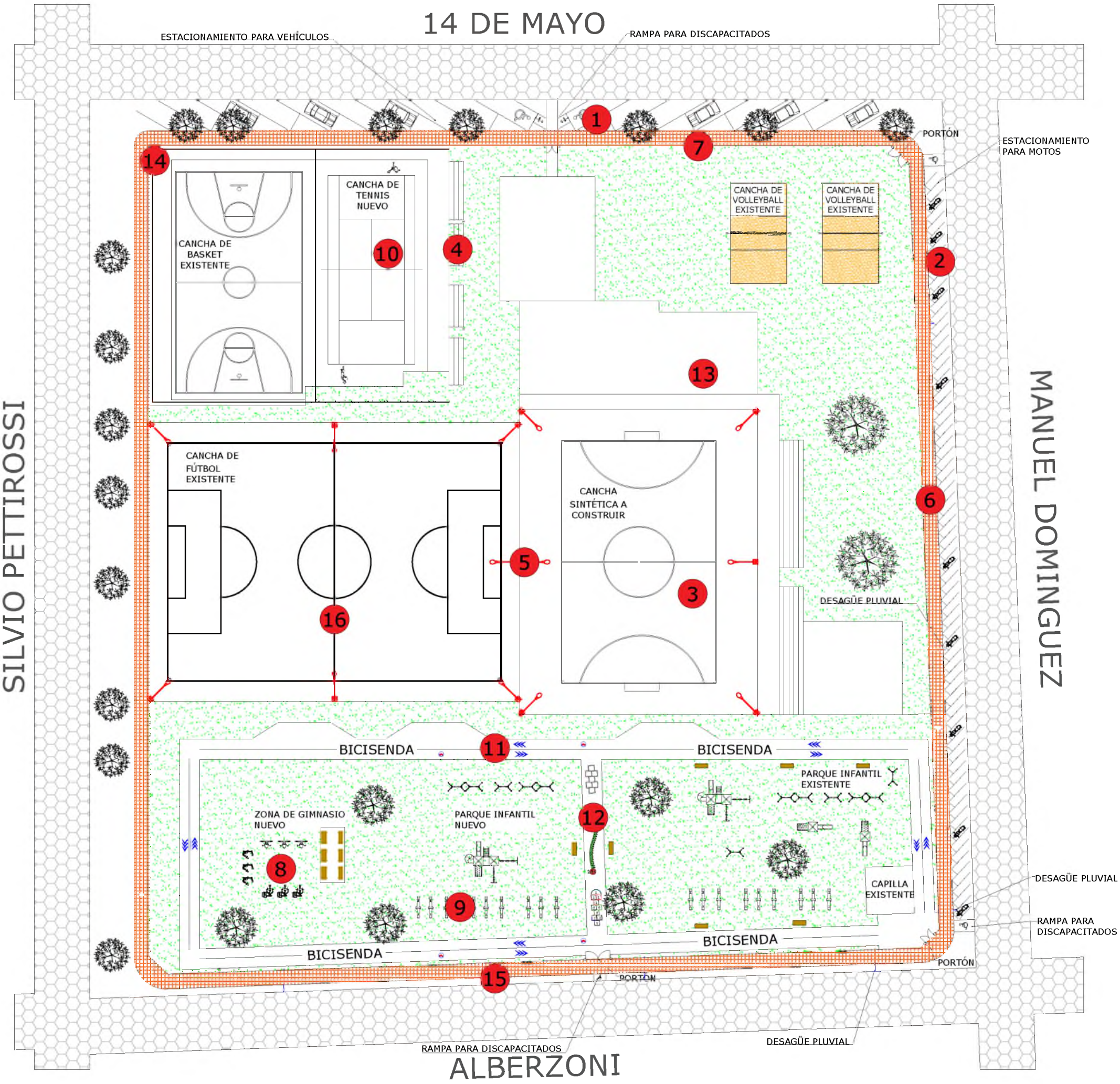

RUBROS

1	ESTACIONAMIENTO PARA VEHÍCULOS
2	ESTACIONAMIENTO PARA MOTOS
3	CONSTRUCCIÓN DE CANCHA SINTÉTICA
4	CONSTRUCCIÓN DE GRADERÍAS
5	ILUMINACIÓN
6	REPARACIÓN DE CAMINEROS
7	RECONSTRUCCIÓN DE MURO PERIMETRAL
8	SECTOR DE APARATOS DE GIMNASIA
9	ÁREA DE PARQUE INFANTIL
10	CONSTRUCCIÓN DE CANCHA DE TENNIS
11	PINTURA PARA BICISENDA
12	PINTURA PARA JUEGOS INFANTILES
13	REPARACIÓN Y MANTENIMIENTO DE SS.HH
14	CONSTRUCCIÓN DE CERCADO PERIMETRAL
15	COLOCACIÓN DE DESAGÜE PLUVIAL
16	REMARCACIÓN DE CONTORNO DE CANCHA

MUNICIPALIDAD DE PILAR

DEPARTAMENTO DE PLANIFICACIÓN Y OBRAS

PROYECTO DE MEJORAMIENTO Y HERMOSEAMIENTO DE LA PLAZA BERNARDINO CABALLERO

BARRIO: OBRERO

DIGITALIZADOR: FABRICIO MACHUCA BARRETO

MMO BARRETO LUCIA

ESTACIONAMIENTO

PARA VEHÍCULOS

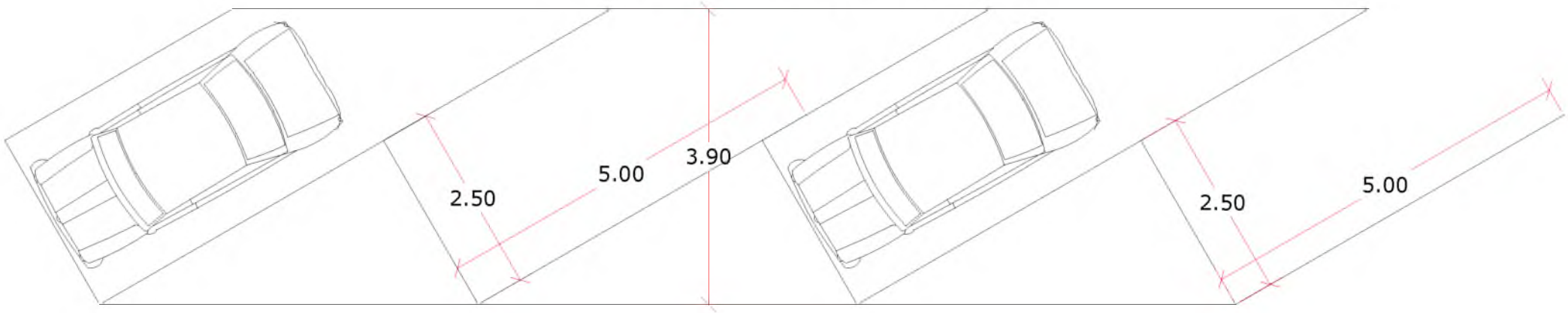

PARA MOTOS

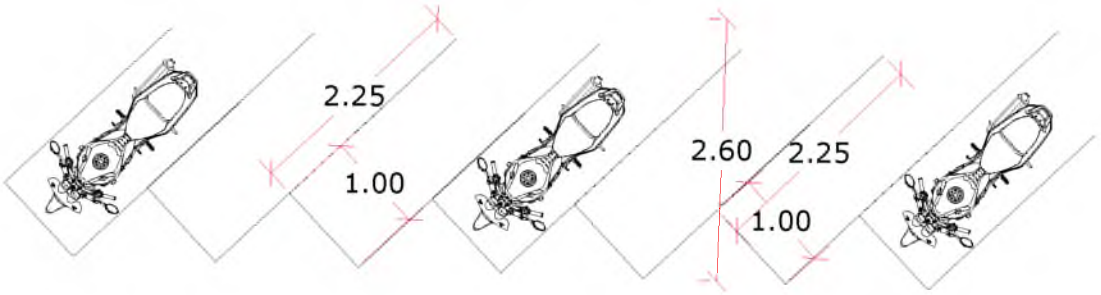

MUNICIPALIDAD DE PILAR	
DEPARTAMENTO DE PLANIFICACIÓN Y OBRAS	
PROYECTO DE MEJORAMIENTO Y HERMOSEAMIENTO DE LA PLAZA BERNARDINO CABALLERO	
BARRIO: OBRERO	
DIGITALIZADOR: FABRICIO MACHUCA BARRETO	MMO BARRETO LUCIA

DETALLES-MURO
ESC: 1:20

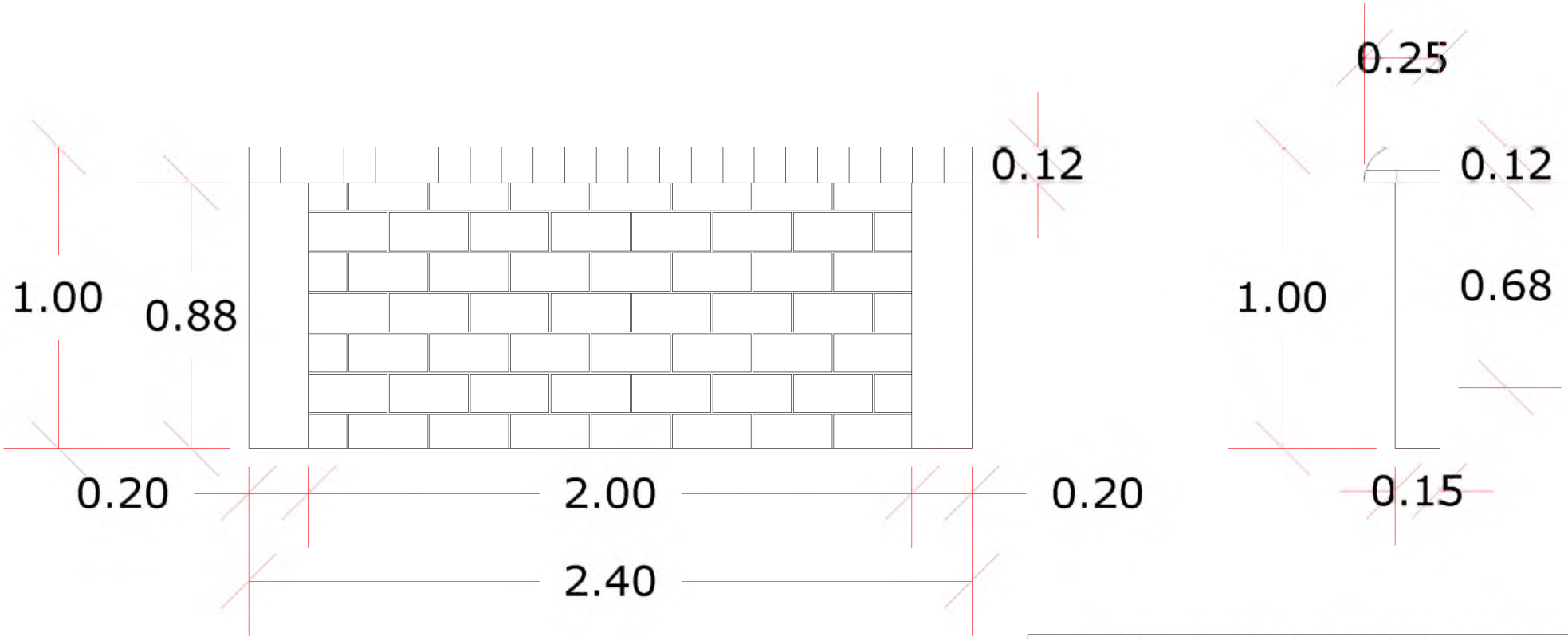

MUNICIPALIDAD DE PILAR	
DEPARTAMENTO DE PLANIFICACIÓN Y OBRAS	
PROYECTO DE MEJORAMIENTO Y HERMOSEAMIENTO DE LA PLAZA BERNARDINO CABALLERO	
BARRIO: OBRERO	
DIGITALIZADOR: FABRICIO MACHUCA BARRETO	MMO BARRETO LUCIA

DETALLE DE PORTÓN

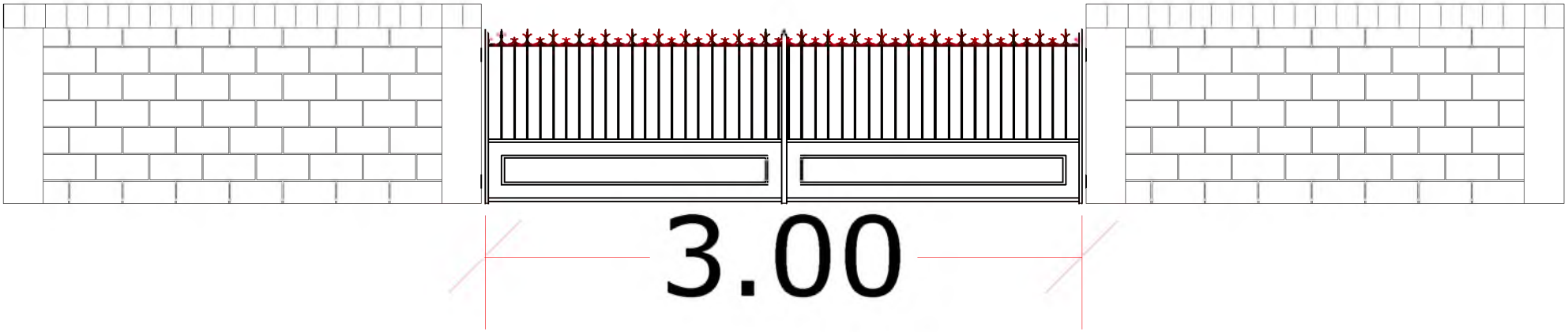

MUNICIPALIDAD DE PILAR	
DEPARTAMENTO DE PLANIFICACIÓN Y OBRAS	
PROYECTO DE MEJORAMIENTO Y HERMOSEAMIENTO DE LA PLAZA BERNARDINO CABALLERO	
BARRIO: OBRERO	
DIGITALIZADOR: FABRICIO MACHUCA BARRETO	MMO BARRETO LUCIA

DETALLE CERCADO PERIMETRAL

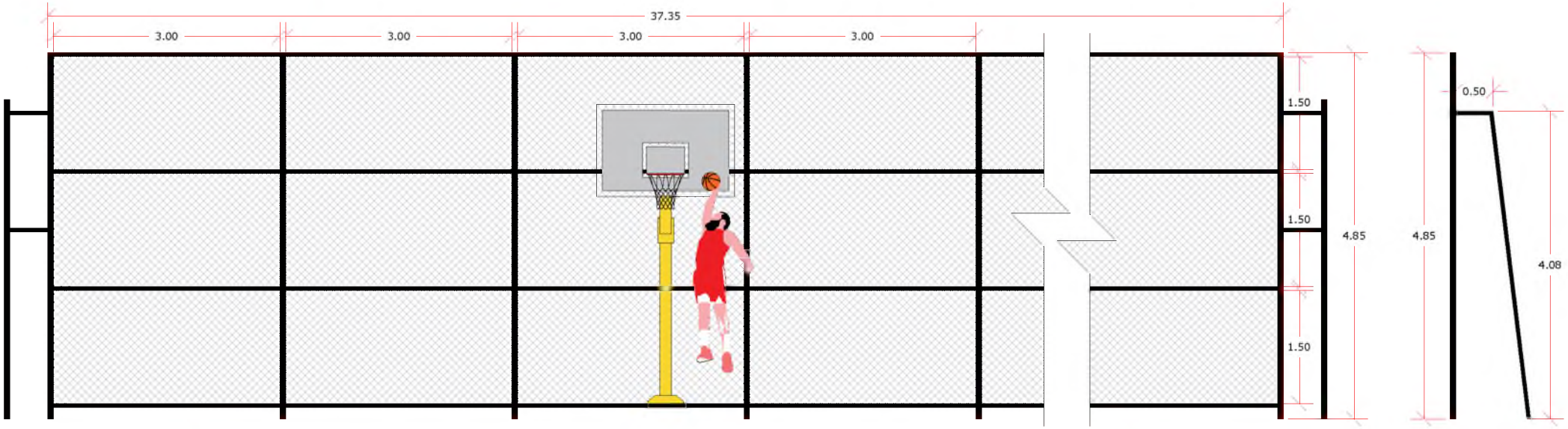

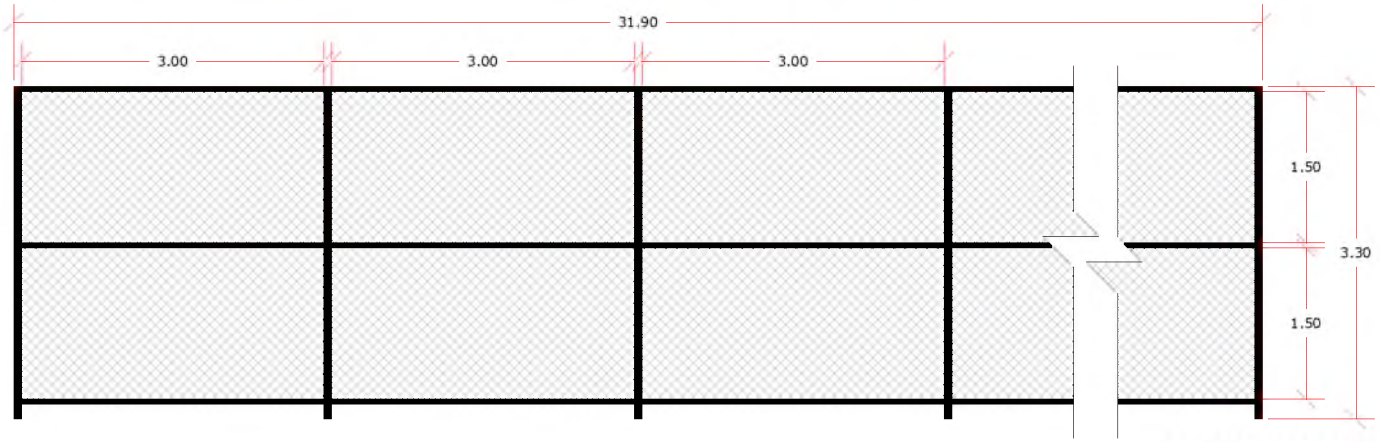

MUNICIPALIDAD DE PILAR

DEPARTAMENTO DE PLANIFICACIÓN Y OBRAS

PROYECTO DE MEJORAMIENTO Y HERMOSEAMIENTO DE LA PLAZA BERNARDINO CABALLERO

BARRIO: OBRERO

DIGITALIZADOR: FABRICIO MACHUCA BARRETO

MMO BARRETO LUCIA

DETALLES-GRADERÍA
ESC: 1:30

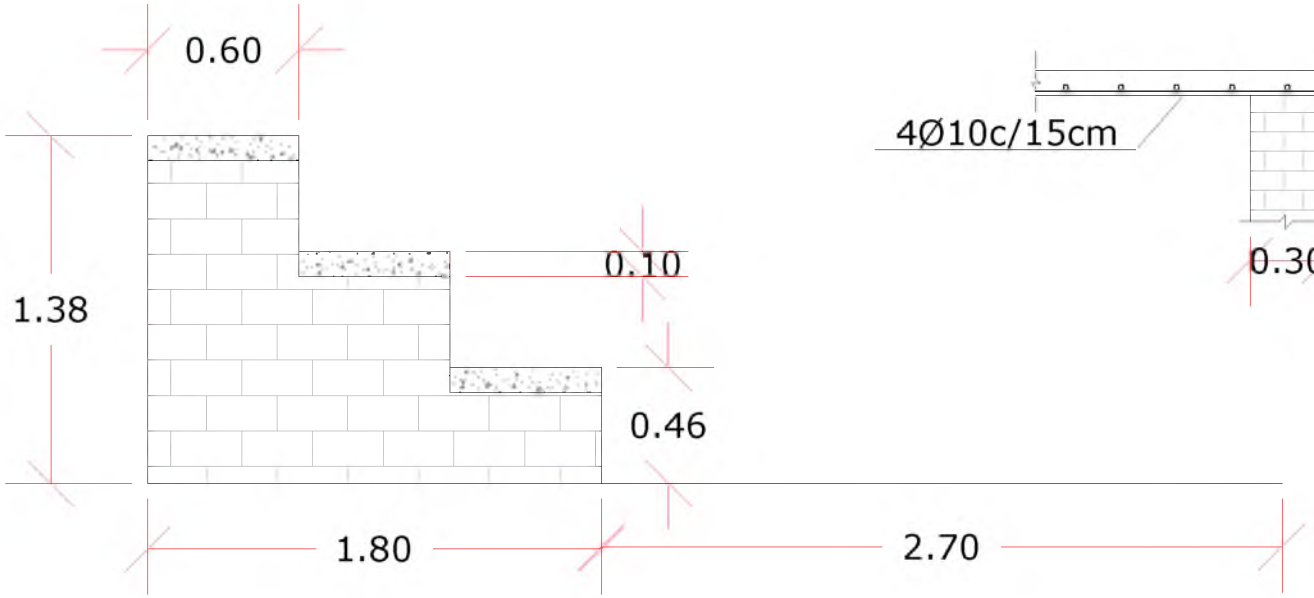

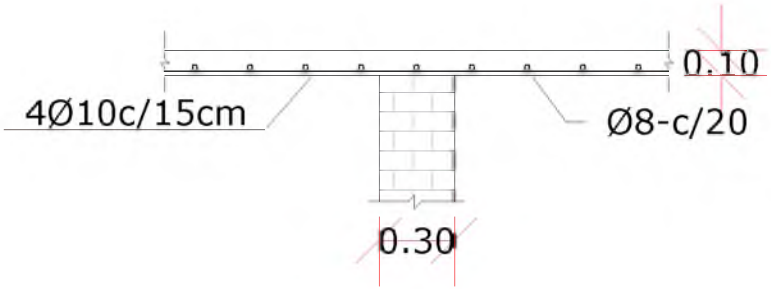

DETALLES-GRADERÍA
ESC: 1:20

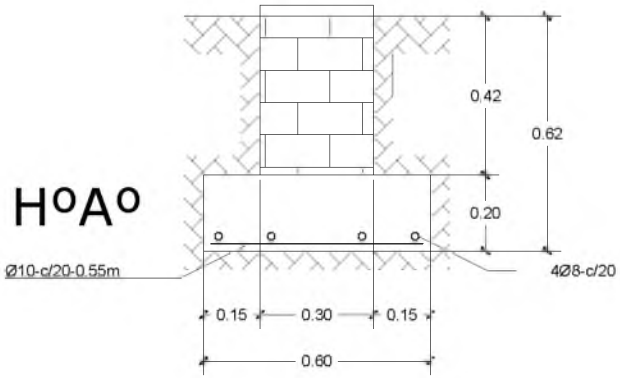

MUNICIPALIDAD DE PILAR

DEPARTAMENTO DE PLANIFICACIÓN Y OBRAS

PROYECTO DE MEJORAMIENTO Y HERMOSEAMIENTO DE LA PLAZA BERNARDINO CABALLERO

BARRIO: OBRERO

DIGITALIZADOR: FABRICIO MACHUCA BARRETO

MMO BARRETO LUCIA

MOBILIARIOS URBANOS

Papeleras: Cubeta abatible y estructura de hierro. Base de anclaje y pletinas rectangulares con 2 agujeros de Ø12 mm para su fijación en el suelo.-

Banco 1: Compuesto por 6 tablones de 110x35 mm de madera tropical tratados con protector. Acabado color natural. Bancada con apoya brazos. Fabricada en fundición dúctil.-

Banco 2: Acero galvanizado con tratamiento, proceso protector del hierro, que garantiza una óptima resistencia a la corrosión. Pies imprimación epoxi y pintura poliéster en polvo, forja y asiento imprimación epoxi y pintura poliéster en polvo.-

TIPO
Equipo de Gimnasia

ZONA	PROYECTO
Municipalidad de Pilar	Plaza

Espaldar

Bicicleta Fija

Senderismo

Presión de Pecho

Cabalgata

Caminador Aéreo

TIPO
Parques Infantiles

Anexo de Playground (Parque infantil)

Observación:

Las marcas, colores e imágenes (meramente ilustrativas) incluidos no se tendrán en cuenta en el momento de la evaluación de las ofertas, por lo tanto no serán motivos de descalificación.-