TIPOLOGIA DE
5.80 X 6.80
CON TECHO DE TEJAS
2 AULAS

Fabian González Bower
ARQUITECTO
TEL: 0975 683 306

MINISTERIO DE EDUCACION Y CULTURA DIRECCION DE INFRAESTRUCTURA		
PROYECTO	2 aulas de 5,80 x 6,80 con techo de tejas	01
	escala 1 / 75	

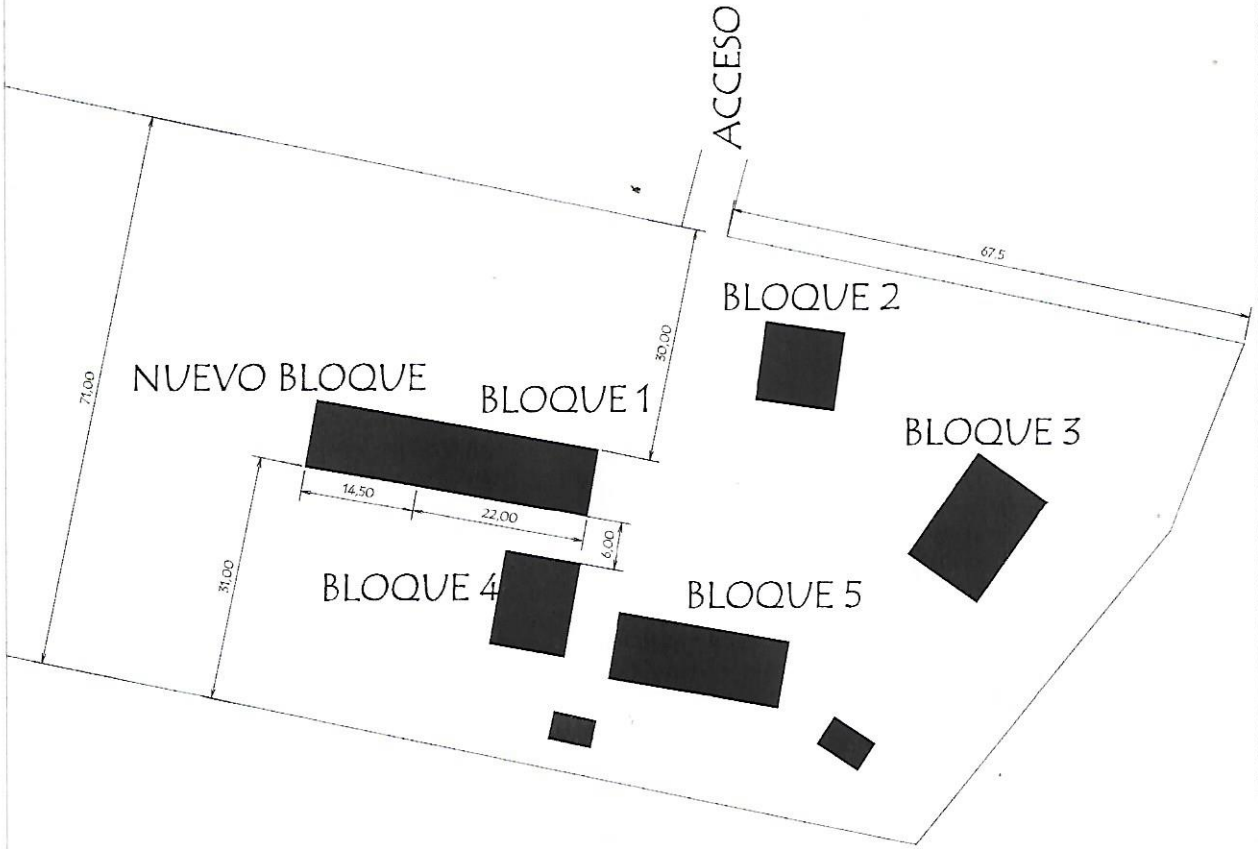

Fabian González Bower
ARQUITECTO
TEL: 0975 683 365

MINISTERIO DE EDUCACION Y CULTURA DIRECCION DE INFRAESTRUCTURA		
PROYECTO	2 aulas de 5,80 x 6,80 con techo de tejas	02
Planta de Ubicacion	escala 1 / 75	

PLANTA CONSTRUCTIVA

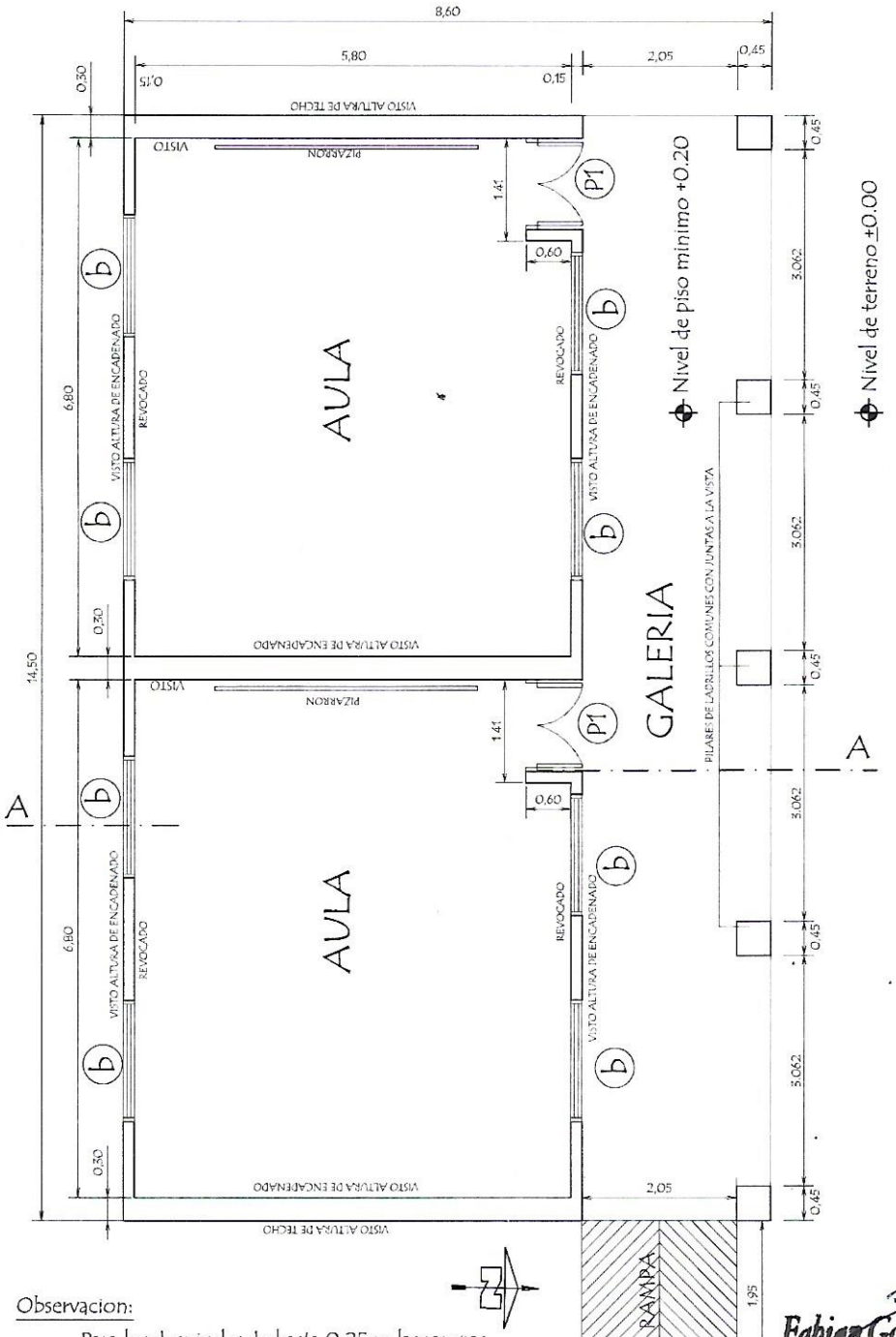

Observacion:

Para los desniveles de hasta 0.25 m las rampas deberán tener una pendiente de hasta 10%

Fabian González Bower
ARQUITECTO
TEL: 0975 683 386

MINISTERIO DE EDUCACION Y CULTURA DIRECCION DE INFRAESTRUCTURA		
PROYECTO	2 aulas de 5,80 x 6,80 con techo de tejas	03
Planta Constructiva escala 1 / 75		

PLANTA DE CIMENTACION

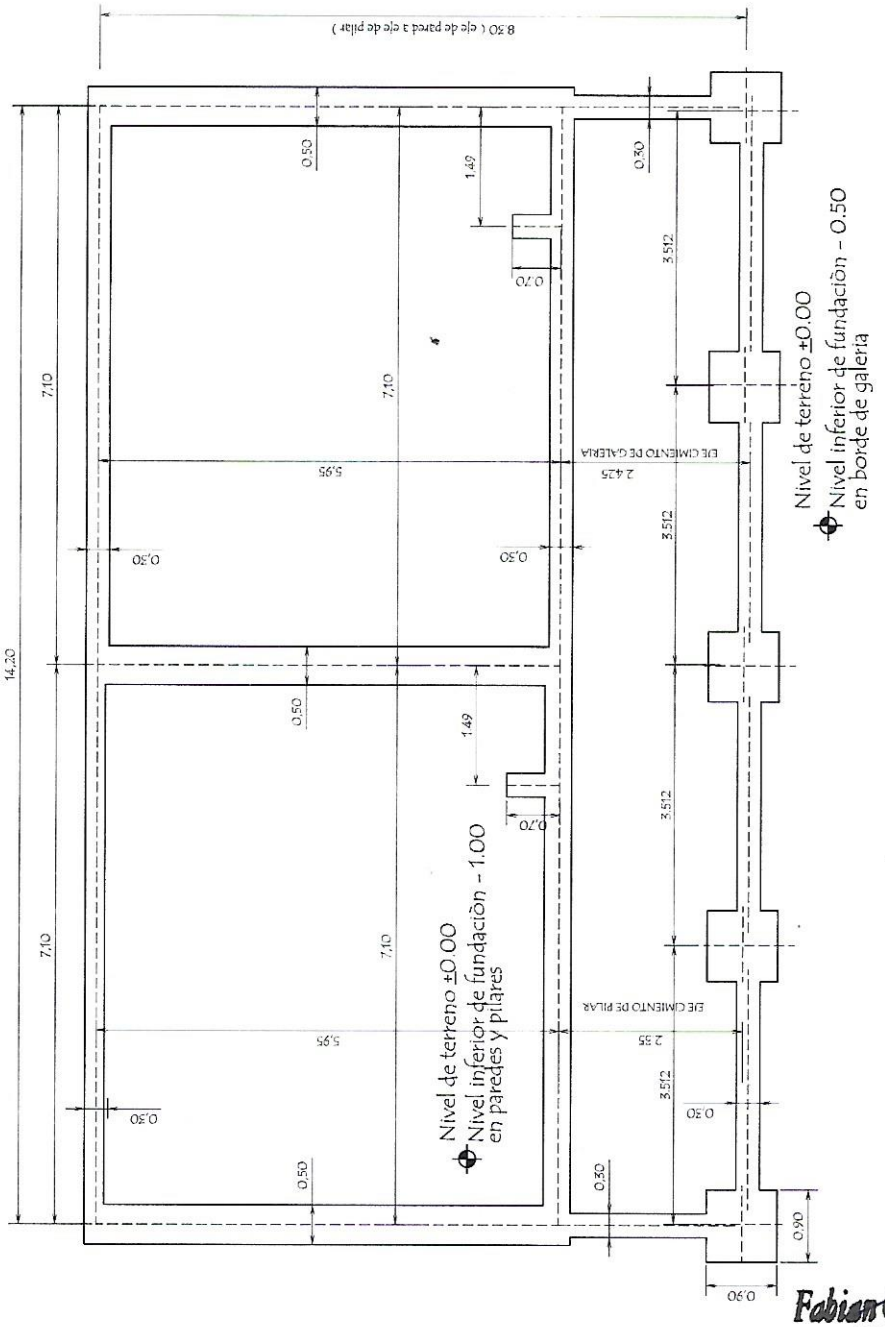

Fabian González Bower
ARQUITECTO
TEL: 0975 683 305

MINISTERIO DE EDUCACION Y CULTURA DIRECCION DE INFRAESTRUCTURA		
PROYECTO	2 aulas de 5,80 x 6,80 con techo de tejas	04
Planta de Cimentaciòn escala 1 / 75		

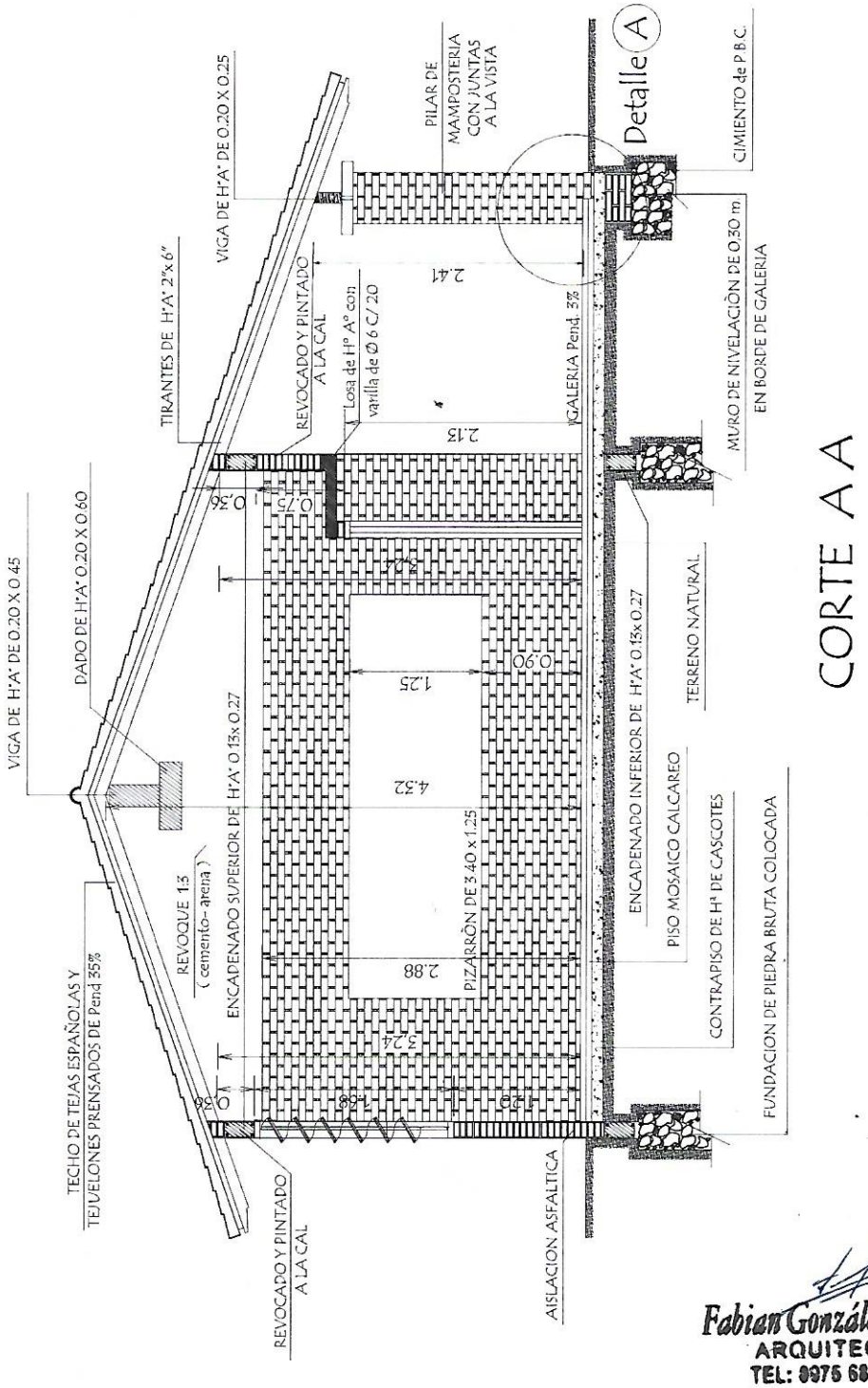

CORTE A A

Fabian González Bower
ARQUITECTO
TEL: 0975 683 305

MINISTERIO DE EDUCACION Y CULTURA DIRECCION DE INFRAESTRUCTURA		
PROYECTO	2 aulas de 5,80 x 6,80 con techo de tejas	05
Corte AA	escala 1 / 50	

FACHADA FRONTAL

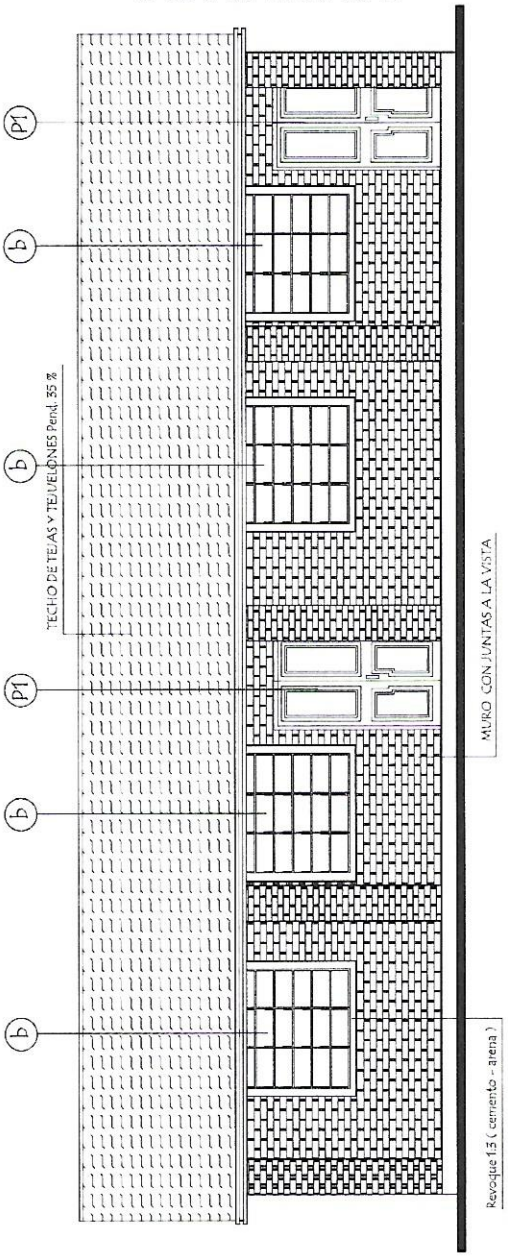

FACHADA POSTERIOR

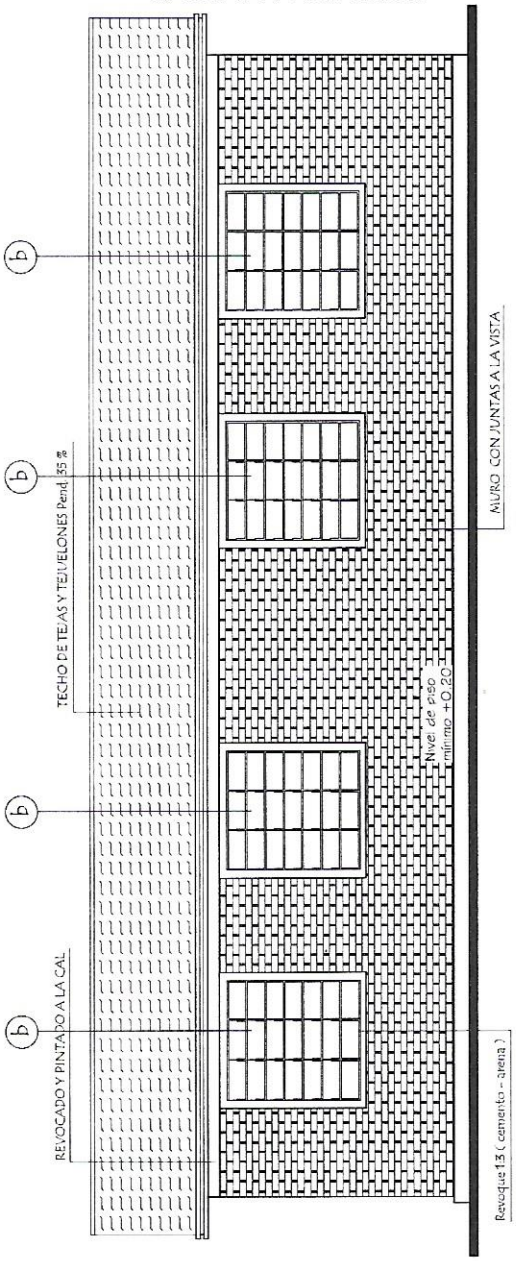

Fabian González Bower
ARQUITECTO
TEL: 0975 683 365

MINISTERIO DE EDUCACION Y CULTURA

DIRECCION DE INFRAESTRUCTURA

PROYECTO	2 aulas de 5,80 x 6,80 con techo de tejas	06
	Fachadas escala 1 / 75	

PLANTA DE TECHO

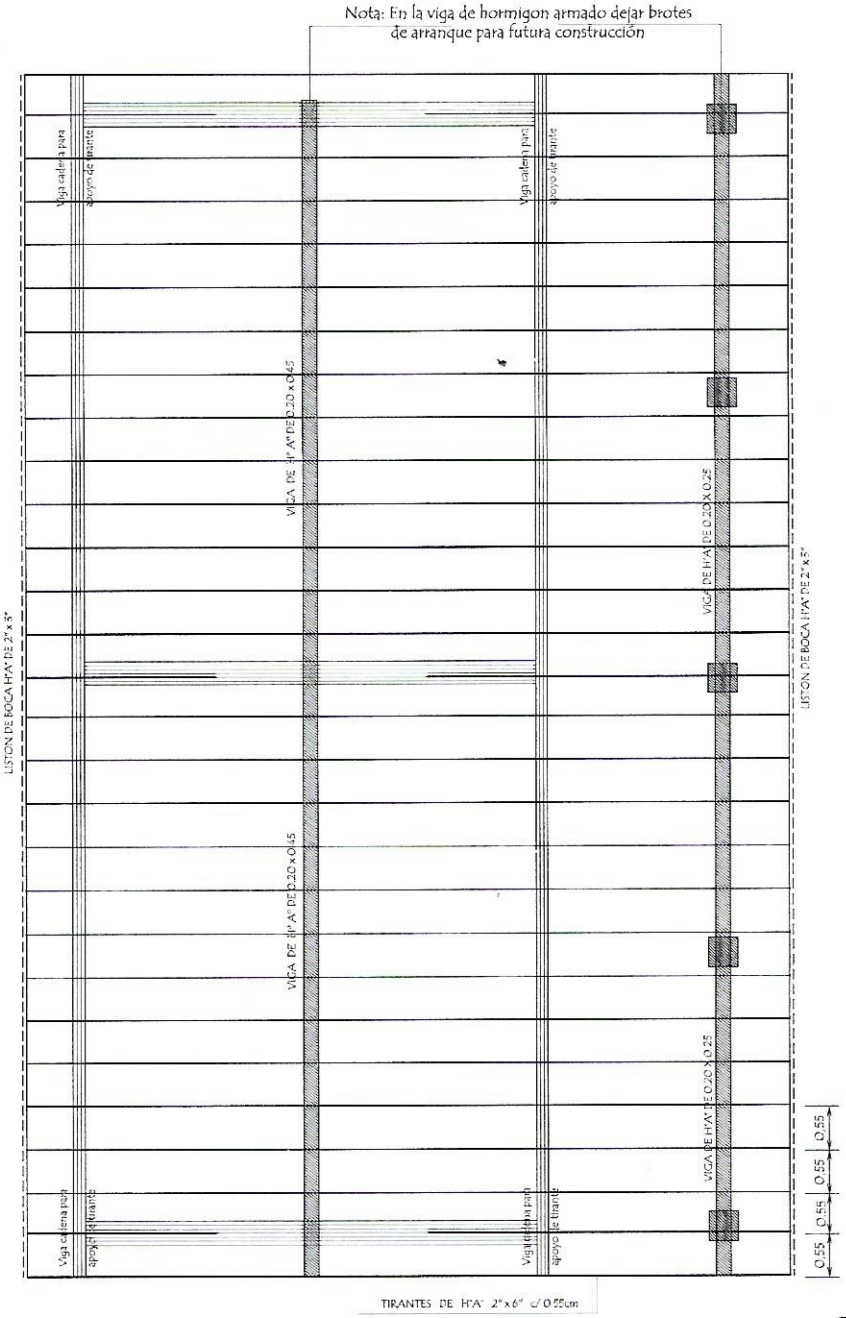

Obs.: Los aleros extremos del bloques serán de 0.40m, y los aleros longitudinales del bloque serán de 0.70 m. contados del lado de la galería apartir de la viga de apoyo del tirante y en el opuesto apartir del muro. -

Fabian González Bower
ARQUITECTO
TEL: 0975 683 305

MINISTERIO DE EDUCACION Y CULTURA DIRECCION DE INFRAESTRUCTURA		
PROYECTO	2 aulas de 5,80 x 6,80 con techo de tejas	07
Planta de Techo	escala 1 / 75	

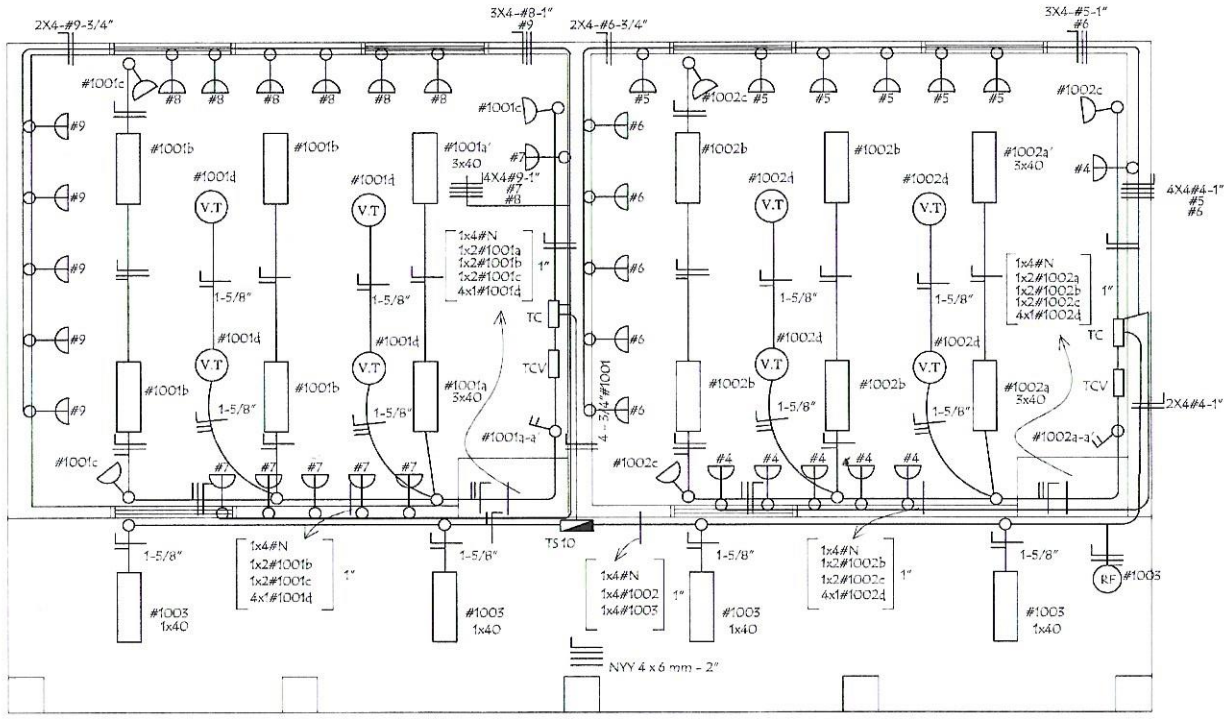

AL TABLERO GENERAL

Toma para computadora con alternamiento

RF Rele Fotoeléctrico

INSTALACION ELECTRICA
UBICACION DE ARTEFACTOS Y ELECTRODUCTOS

Observaciónes :

Los artefactos no acotados son de 2 x 40 W.
Los condutores no acotados son de 2 mm2.
Los fluorescentes deben tener capacitores.
Los TC son tableros de comando de luces y tomas.
Los TCV son tableros de comando de ventiladores.

MINISTERIO DE EDUCACION Y CULTURA

DIRECCION DE INFRAESTRUCTURA

PROYECTO

2 aulas de 5,80 x 6,80 con techo de tejas

Instalaciòn Eléctrica

escala 1 / 75

08

Fabian Gonzalez Ruiz
ARQUITECTO
TEL: 0975 633 395

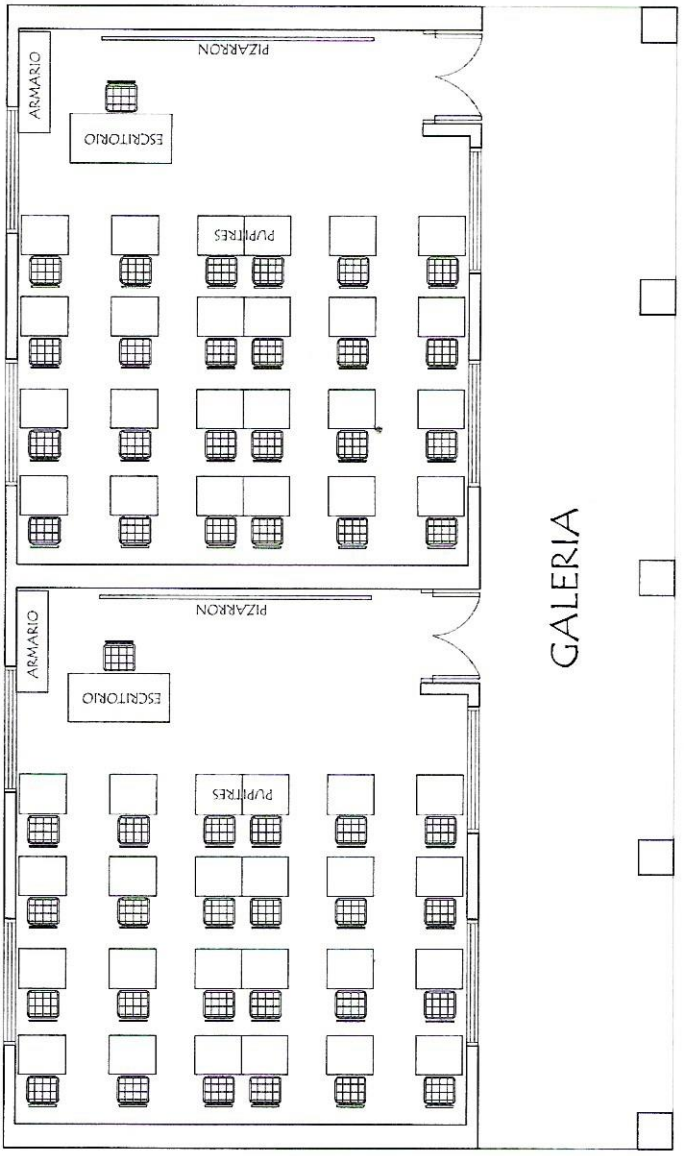

EQUIPAMIENTO POR AULA :

48 SILLAS PARA ALUMNOS
48 MESAS PUPITRES INDIVIDUAL
2 SILLA PARA PROFESOR
2 ESCRITORIO PARA PROFESOR
2 ARMARIO BAJO CON 2 PUERTAS ENCHAPADAS

Fabian González Bove.
ARQUITECTO
TEL: 0975 683 385

MINISTERIO DE EDUCACION Y CULTURA DIRECCION DE INFRAESTRUCTURA		
PROYECTO	2 aulas de 5,80 x 6,80 con techo de tejas	10
Planta Equipada	escala 1 / 75	

Detalle de Ventana Balancin

ventana balancin tipo (b)

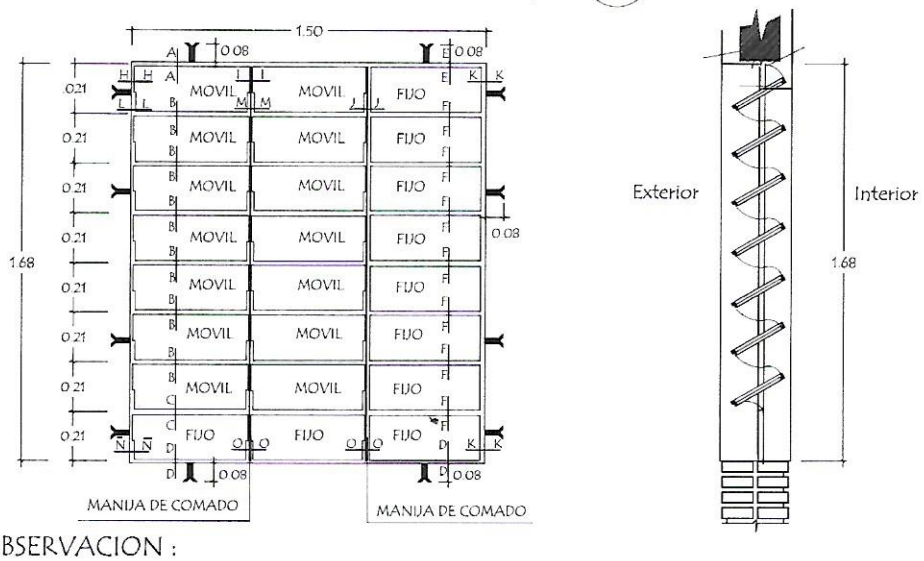

OBSERVACION :

NO DEBE TENER TERMINACIONES EN PUNTAS O CORTANTES

Detalle de corte de Cimentaciòn

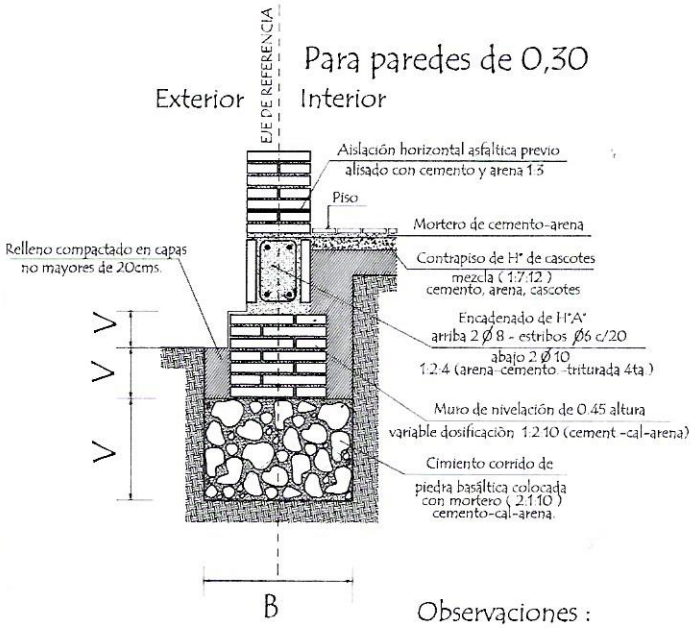

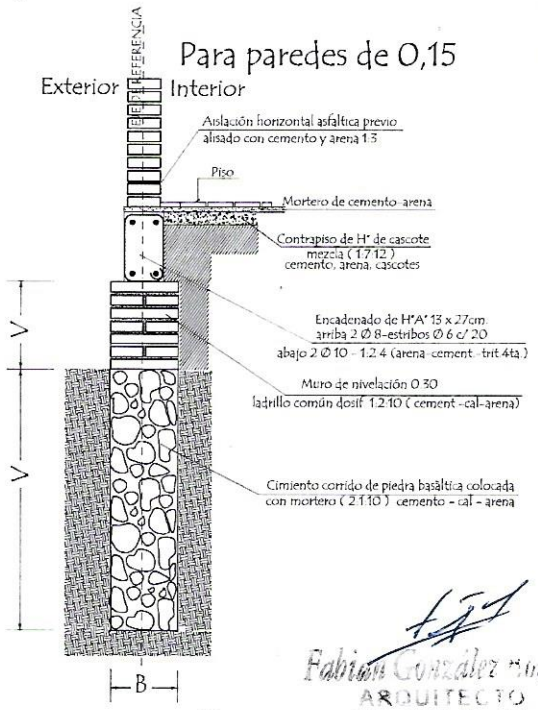

Observaciones :

V = altura de nivelaciòn y cimiento variable

B = ancho de cimiento variable

Fabián González Muñoz
ARQUITECTO
TEL: 0975 884 385

MINISTERIO DE EDUCACION Y CULTURA DIRECCION DE INFRAESTRUCTURA		
PROYECTO	2 aulas de 5,80 x 6,80 con techo de tejas	11
Detalle de balancin y cimiento	sin escala	

Puerta Metàlica con 2 hojas - (P 1)

Corte Horizontal

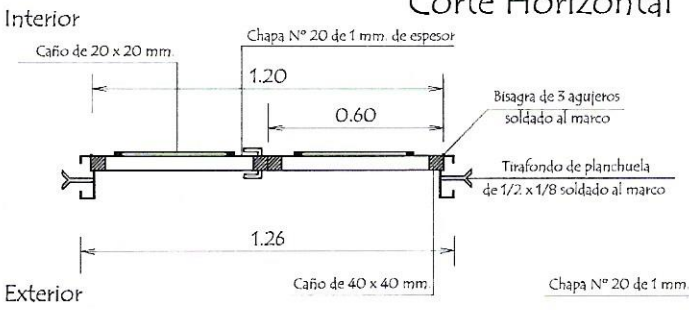

Detalle de Marco

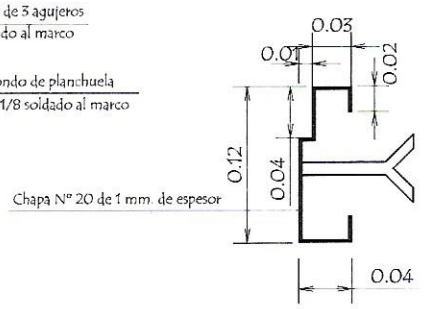

Hoja metàlica de 1,20 x 2,10

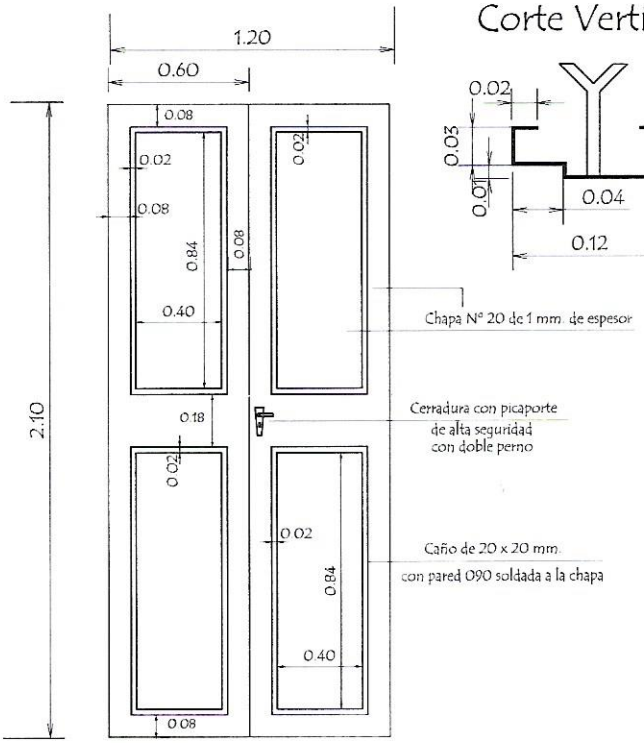

Corte Vertical

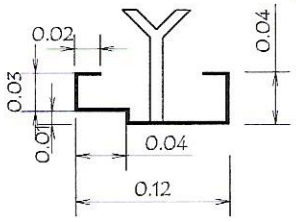

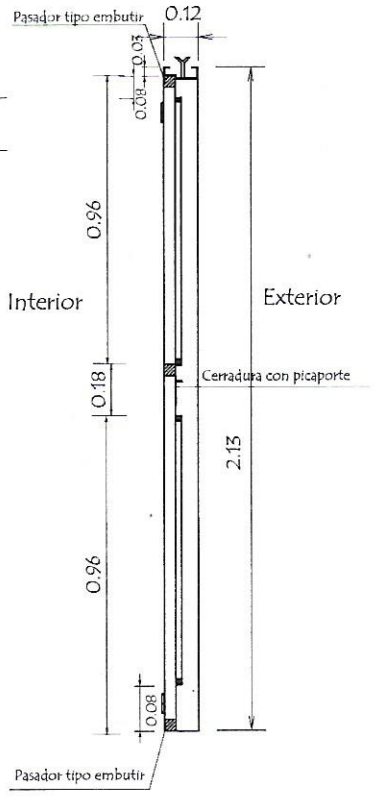

Vista Frontal

OBSERVACION :

En todos los lugares donde se utilizaron soldadura y no tuvieron un relleno completo, compactos y prolijos debiendo resultar suabe al tacto, deberàn de utilizar masilla para chapa para posteriormente realizar una lijada completa y pintar 2 manos con pintura anticorrosiva antes de su colocaciòn y otras 2 con pintura sintètica opaca como terminaciòn .-

Fabian González Bove.
ARQUITECTO
TEL: 0975 683 306

MINISTERIO DE EDUCACION Y CULTURA DIRECCION DE INFRAESTRUCTURA		
PROYECTO	2 aulas de 5,80 x 6,80 con techo de tejas	12
Detalle de Puerta Metàlica	sin escala	

Ubicaciòn de Pizarròn

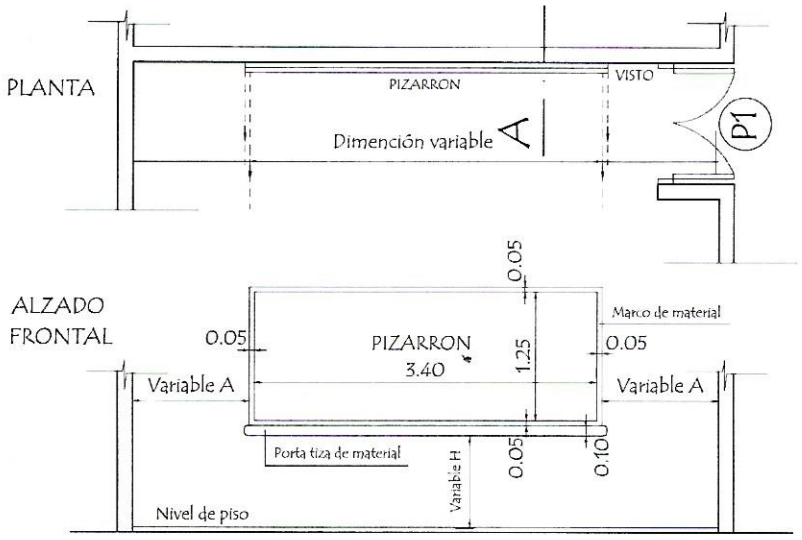

CORTE A

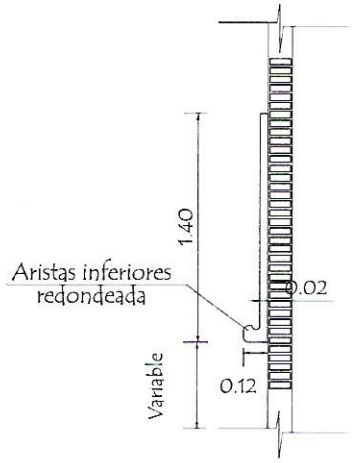

CONSTRUCCION DE PIZARRON EMPOTRADO EN MURO

ESPECIFICACIONES TECNICAS

1- Sobre el muro de ladrillo marcar las dimenciones recomendadas preparar el marco de material y porta tiza con ladrillos empotrados, revocados posteriormente con mortero, cemento-arena (1:3), dandole revoque con mortero cemento-arena (1:3), y aplicación de tres manos de enduido plàstico, con textura de ter- una terminación redondeada en las aristas interiores.-

2- En la zona de pizarrón propiamente, aplicar una azotada con hidrófugo(ceresita), posteriormente minación luego de la cantidad de alizado necesarios.

3- Aplicar sellador o fijador plàstico, posteriormente aplicar tres manos de pintura sintética para pizarrón color verde pizarra, en el marco y portatiza luego del mismo proseso pintura sitéticas color gris.

OBSERVACIONES

ALTURA A RESPETAR PARA LA UBICACION DEL PIZARRON

1- Para escuela	2- Para colegio
(A) 1.15 mts.	(A) 1.70 mts.
(H) 0.70 mts.	(H) 0.80 mts.

Fabian González Bu
ARQUITECTO
TEL: 0976 683 38

MINISTERIO DE EDUCACION Y CULTURA

DIRECCION DE INFRAESTRUCTURA

PROYECTO	2 aulas de 5,80 x 6,80 con techo de tejas	13
	Detalle de Pizarròn sin escala	

Detalle de Encadenados de H° A°

DETALLE DE ENCADENADO INFERIOR Y SUPERIOR
DE 0.17 x 0.27 PARA MURO DE 0.30

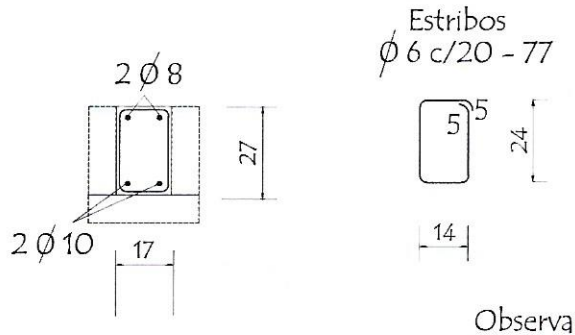

Observación:
Los encadenados superior y inferior serán ubicados respecto al eje de la mamposteria de nivelación y elevación

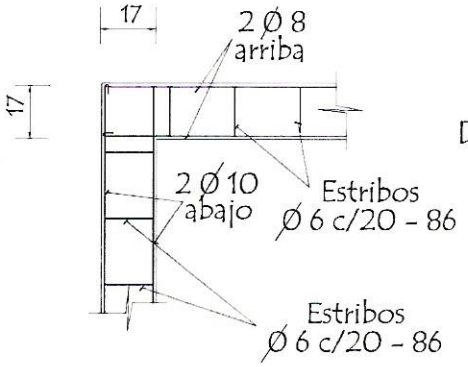

DETALLE DE ENCADENADO INFERIOR Y SUPERIOR
DE 0.13 x 0.27 PARA MURO DE 0.15

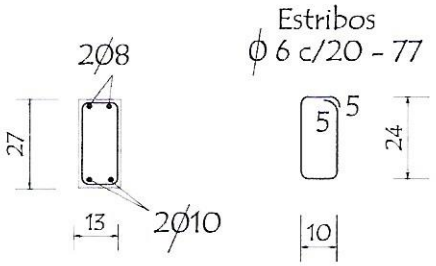

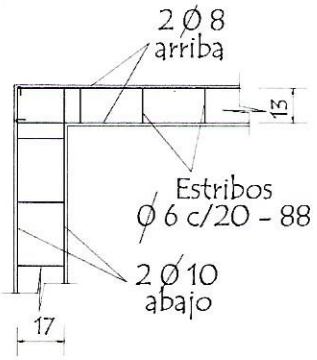

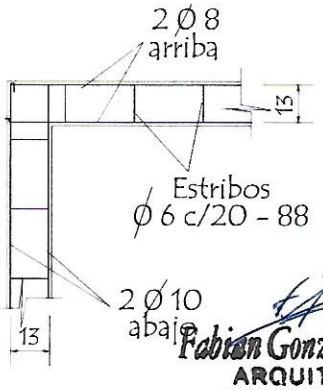

Fabian González Duarte.
ARQUITECTO
TEL: 0975 683 305

MINISTERIO DE EDUCACION Y CULTURA DIRECCION DE INFRAESTRUCTURA		
PROYECTO	2 aulas de 5,80 x 6,80 con techo de tejas	14
Detalle de Encadenado	sin escala	

Detalle de Capitel

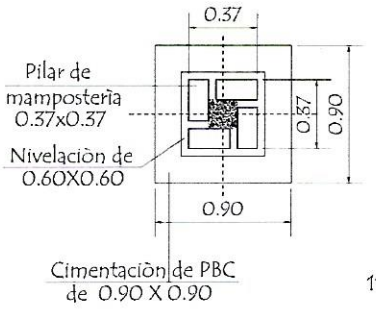

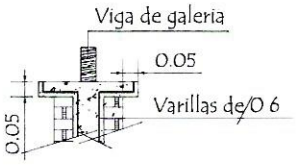

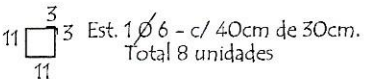

Detalle (A)

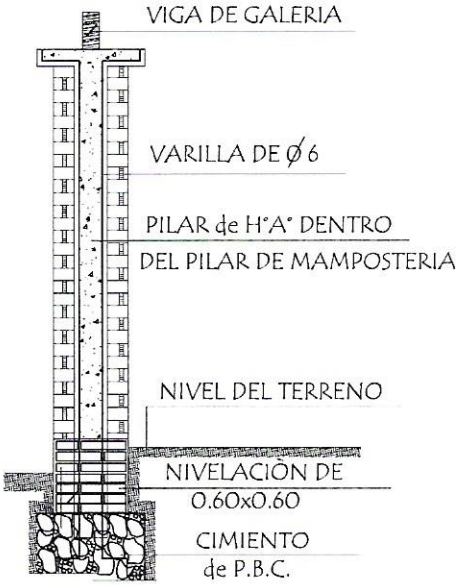

Corte Transversal

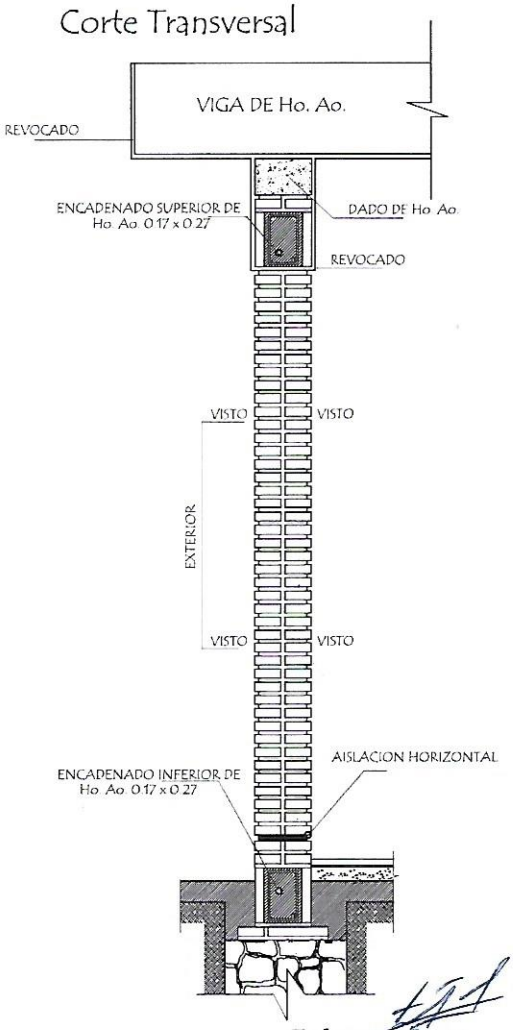

Dado de H° A° 0.20 x 0.60

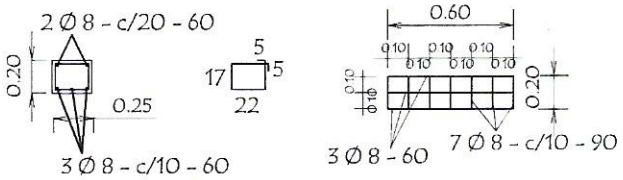

Observaciónes :

1.- EN LOS CASOS DE QUE EL AULA SEA CONSTRUIDA COMO ULTIMA DEL BLOQUE LA PARED EXTERIOR LLEVARA LOS LADRILLOS CON JUNTAS A LA VISTA HASTA LA ALTURA DE TECHO, LA VIGA Y EL DADO DE Ho. Ao. SERAN REVOCADOS.

2.- SI EL AULA A CONSTRUIR ES ANEXA LA PARED TRANSVERSAL SERA CON JUNTAS A LA VISTA A AMBOS LADOS HASTA EL ENCADENADO SUPERIOR Y REVOCADO HASTA EL TECHO, TAMBIEN LA VIGA Y EL DADO.

Fabian González Bove.
ARQUITECTO
TEL: 0975 683 365

MINISTERIO DE EDUCACION Y CULTURA DIRECCION DE INFRAESTRUCTURA		
PROYECTO	2 aulas de 5,80 x 6,80 con techo de tejas	15
Detalle de Pilares y Dado de H° A°	sin escala	

Viga Cumbrera de H° A° 0.20 x 0.45

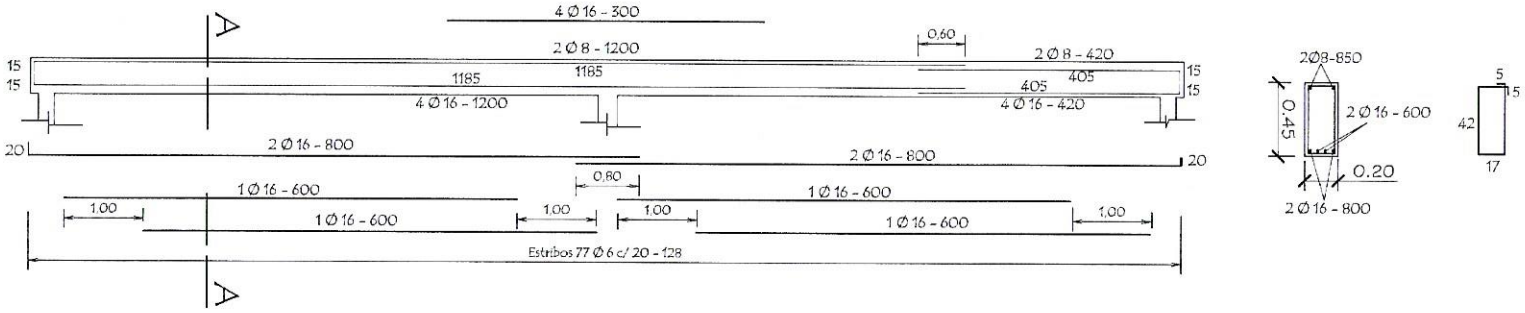

Viga galería de H° A° 0.20 x 0.25

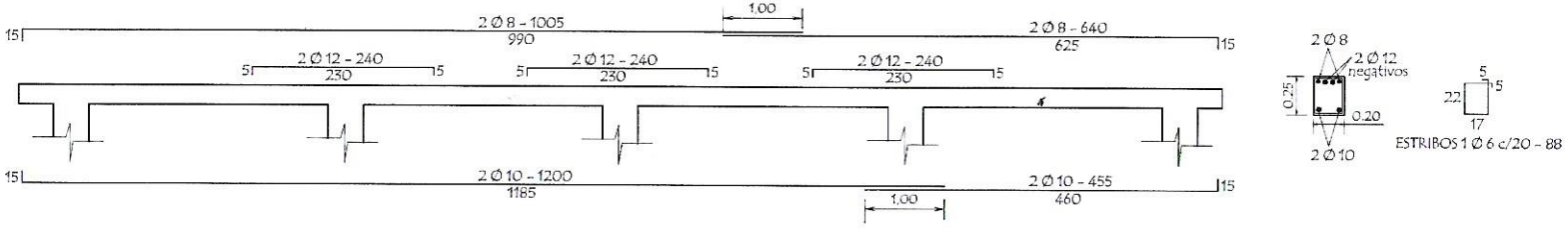

LOSA DE H° A° SOBRE PUERTA

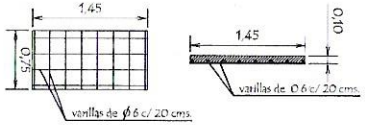

TIRANTE DE H°A° DE 2" x 6"

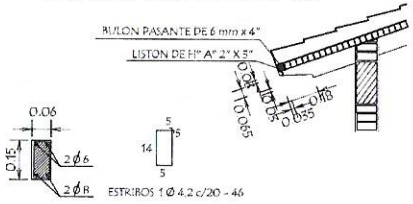

Nota :
En la viga de hormigon armado dejar brotes de arranque para futura contrucción

MINISTERIO DE EDUCACION Y CULTURA
DIRECCION DE INFRAESTRUCTURA

PROYECTO: 2 aulas de 5,80 x 6,80 con techo de tejas

Detalle varios

sin escala

16

Fabián González Hauser
ARQUITECTO
TEL: 0973 233 396

Planchuela de Sujeciòn de Ventilador a Tirante de H° A°

Ubicaciòn de ventilador

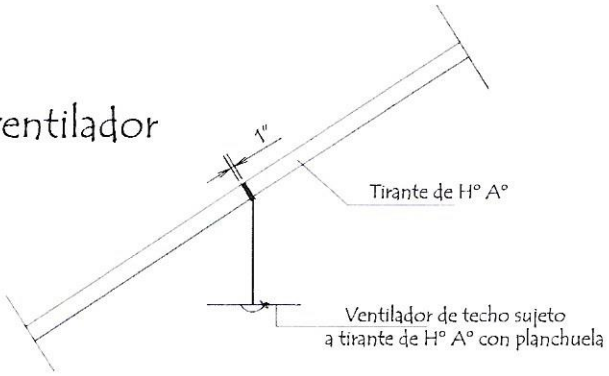

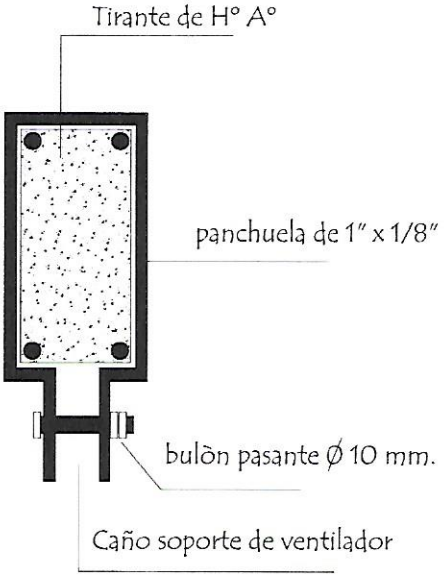

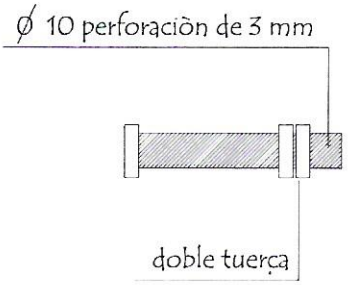

Detalle de bulòn

Detalle de planchuela

Fabian González Bower
ARQUITECTO
TEL: 0975 683 385

MINISTERIO DE EDUCACION Y CULTURA DIRECCION DE INFRAESTRUCTURA		
PROYECTO	2 aulas de 5,80 x 6,80 con techo de tejas	17
Detalle de Planchuela para Ventilador sin escala		