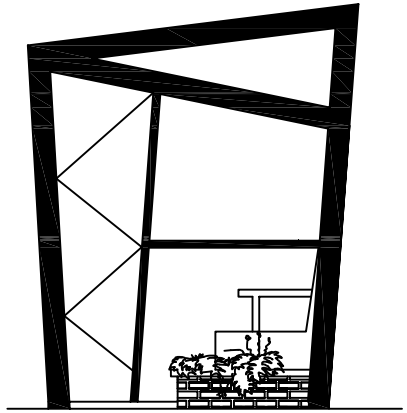

FACHADA LATERAL

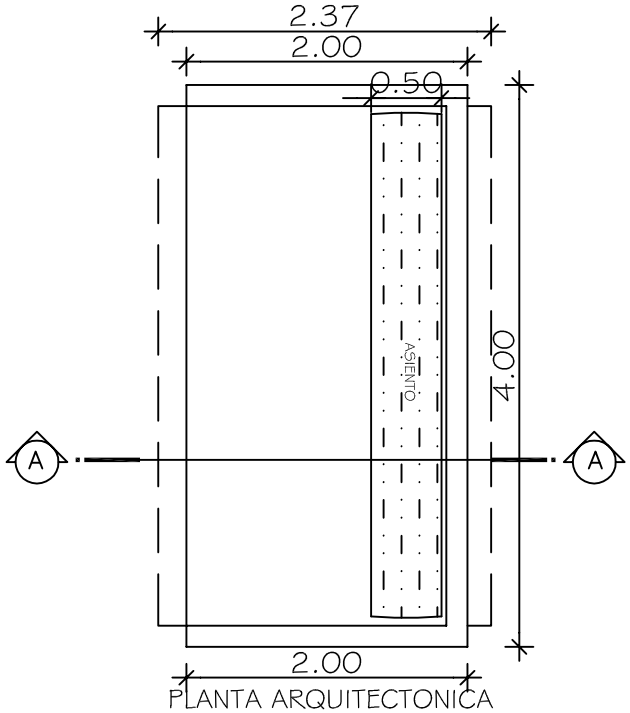

PLANTA ARQUITECTONICA

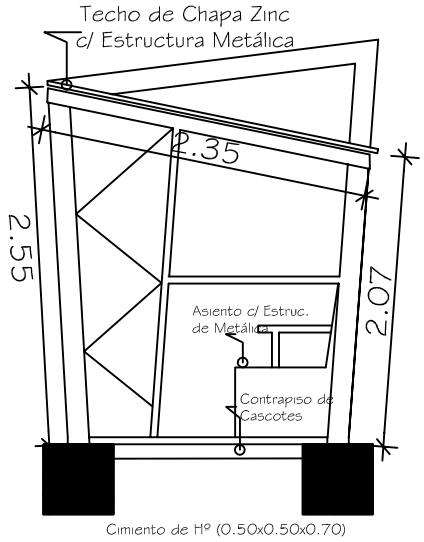

CORTE A-A

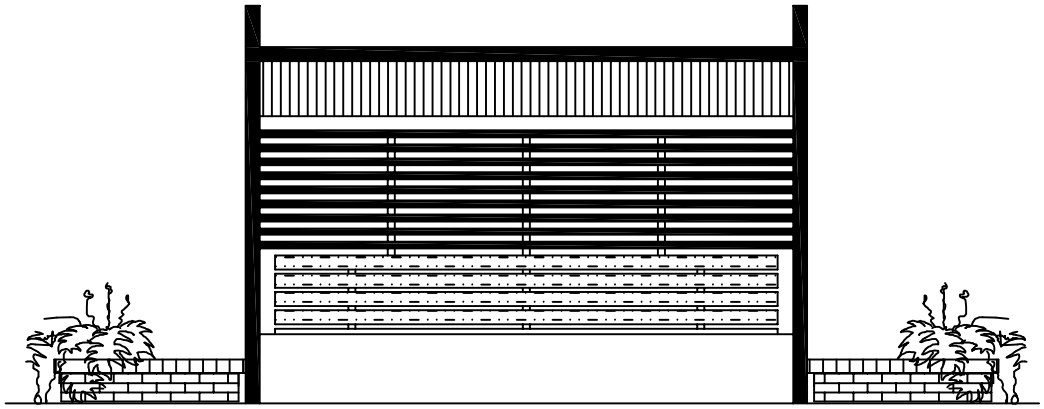

FACHADA PRINCIPAL

MUNICIPALIDAD de VILLA CURUGUATY

INTENDENTE: Abog. Ramón Vega Barreto

PROYECTO : Construccion de Caseta
para Parada de Omnibus

Distrito de Villa Curuguaty -Canindeyú