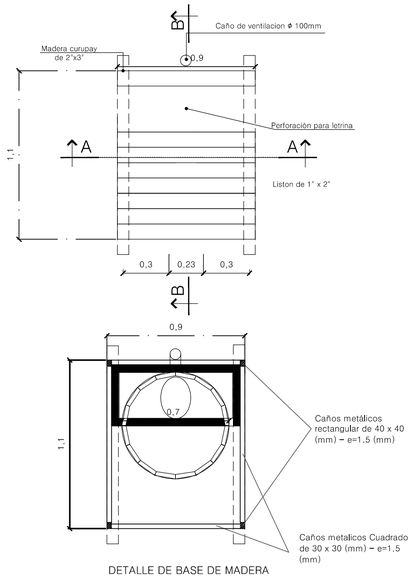


DETALLE DE BASE DE MADERA
escala 1/20

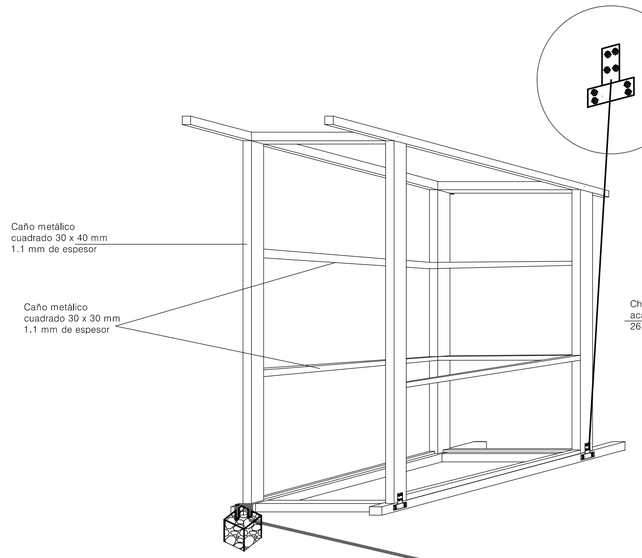


ESTRUCTURA DE CAÑO METALICO

Sin escala

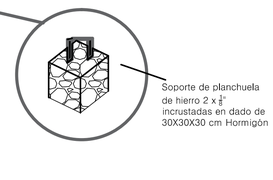


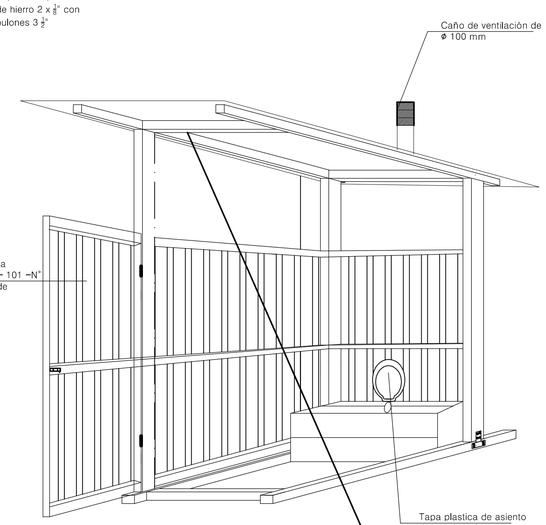


PERSPECTIVA

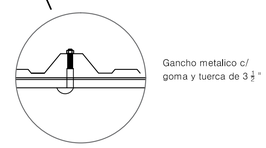


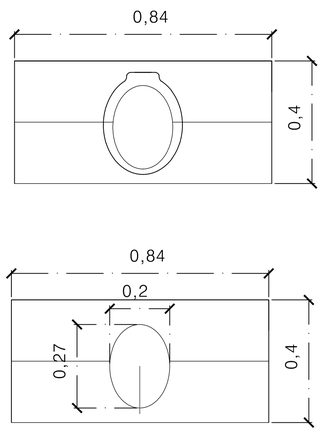


ASIENTO DE LETRINA
escala 1/10

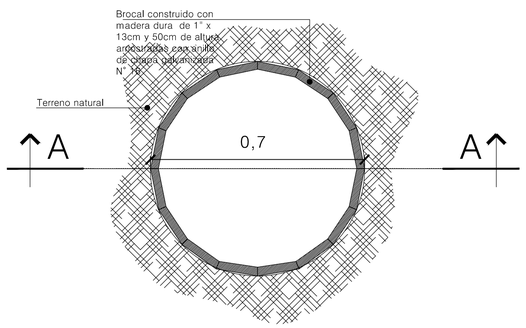


DETALLE DE FOSA
escala 1/10

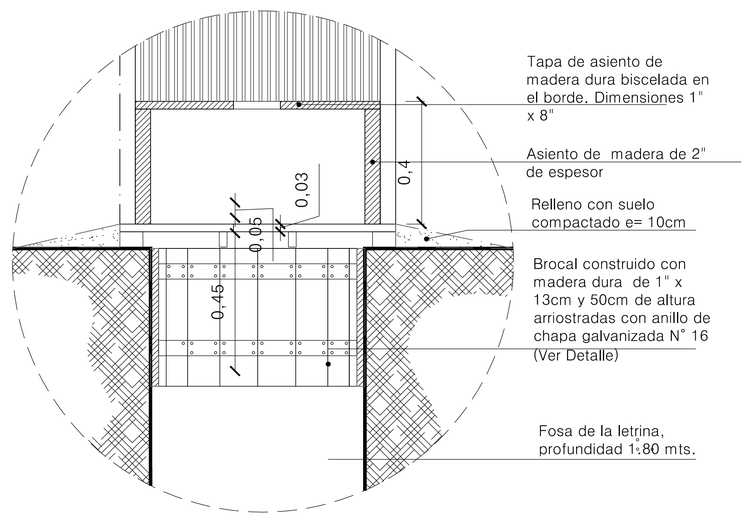


"Programa de Saneamiento y Agua Potable para el Chaco y Ciudades Intermedias de la Región Orientaldel Paraguay"

**SOLUCIONES INDIVIDUALES DE SANEAMIENTO**

**LETRINAS VENTILADAS**

ESCALAS
Indicadas

**LAMINA 1 - 2**

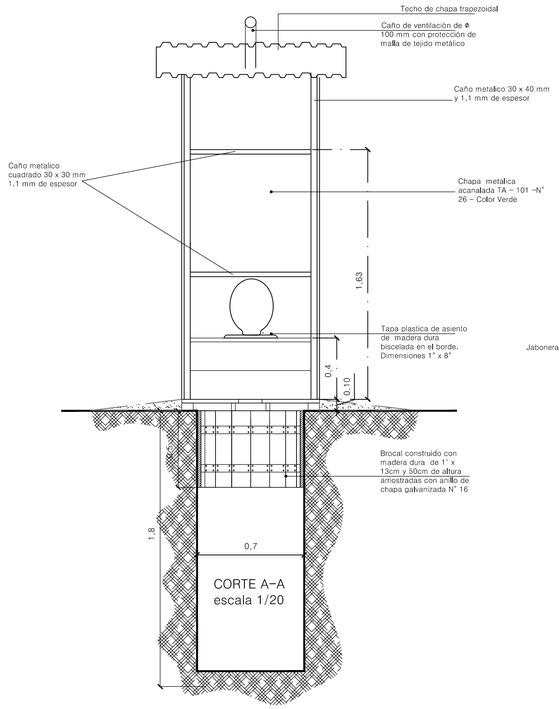


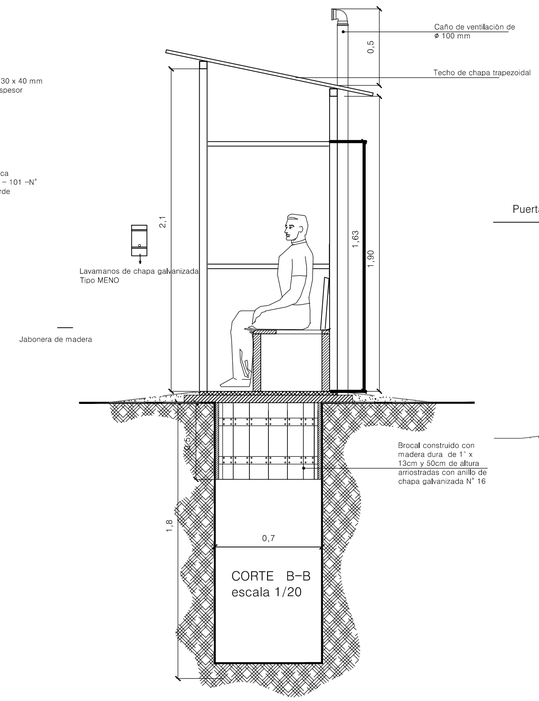


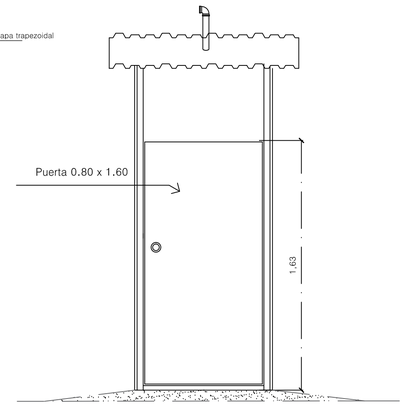


"Programa de Saneamiento y Agua Potable para el Chaco y Ciudades Intermedias de la Región Orientaldel Paraguay"

**SOLUCIONES INDIVIDUALES DE SANEAMIENTO**

**LETRINAS VENTILADAS**

ESCALAS
Indicadas

**LAMINA 2 - 2**