MUNICIPALIDAD DE NUEVA LONDRES

PROYECTO: CONSTRUCCION DE AULA

AULA TIPO 5.80 x 6.80 CON TECHO DE TEJAS

ESCUELA BASICA Nº 140 LEON CADOGAN

CIUDAD DE NUEVA LONDRES

MUNICIPALIDAD DE NUEVA LONDRES

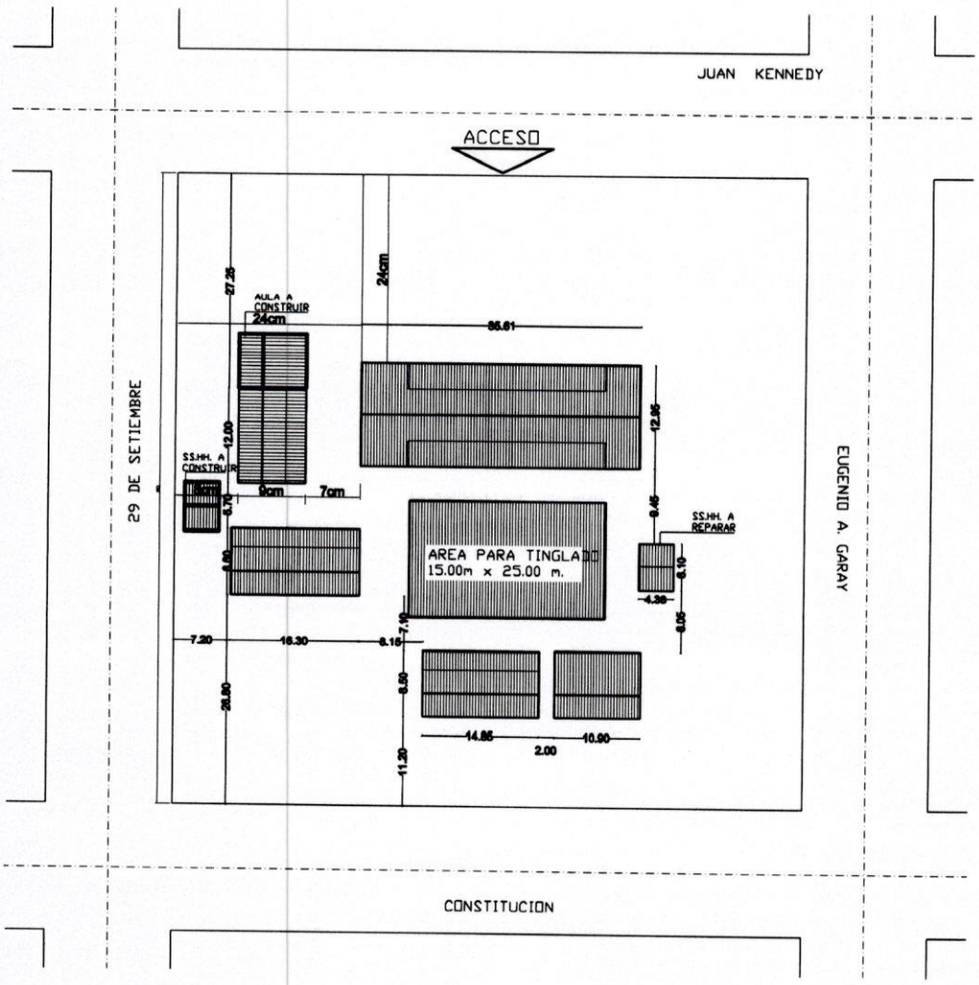

PLANTA DE UBICACION

PROYECTO: CONSTRUCCION DE SANITARIO SEXADO

SANITARIO TIPO 6.15 X 4.40 CON TECHO DE TEJAS

ESCUELA BASICA Nº 140 LEON CADOGAN

CIUDAD DE NUEVA LONDRES

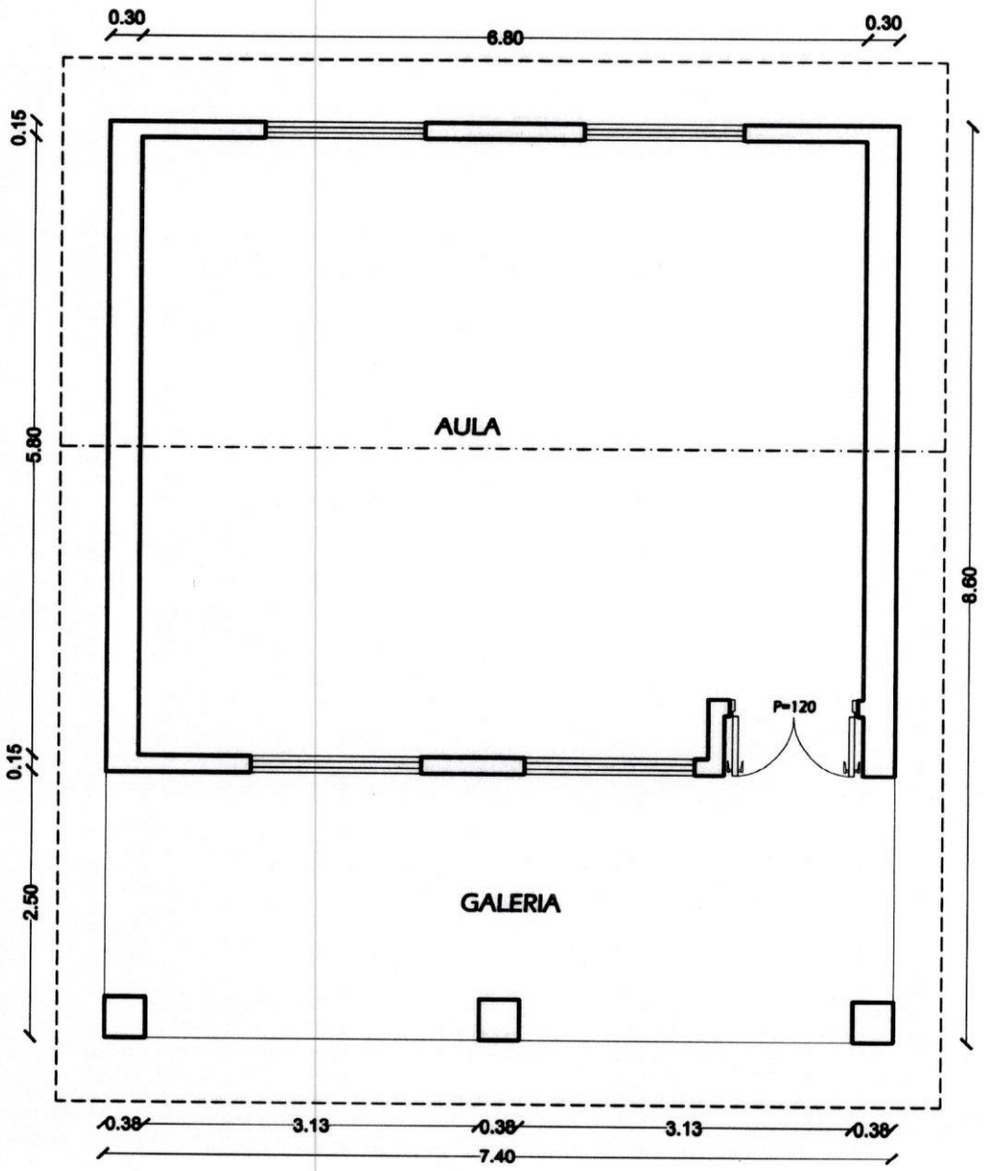

PROYECTO: CONSTRUCCION DE AULA

ESCUELA BASICA Nº 140 LEON CADOGAN	MUNICIPALIDAD DE NUEVA LONDERES

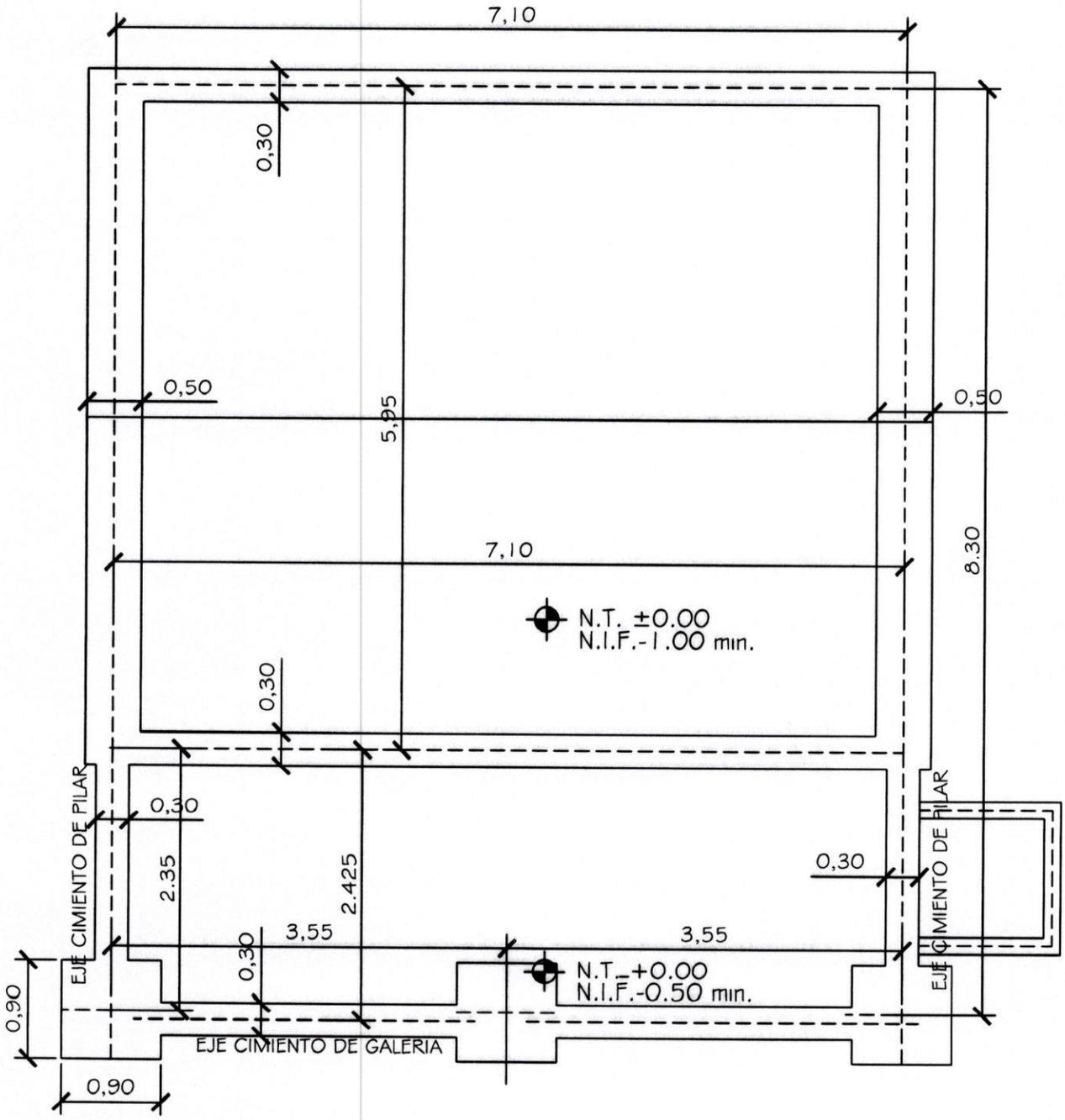

MINISTERIO DE EDUCACION Y CULTURA DIRECCIÓN DE INFRAESTRUCTURA		02
Aula tipo 5.80 x 6.80 con techo de tejas	PLANTA CIMENTACION	Esc.: 1/100

OJO:encadenado superior en las paredes de 0.30 y en las paredes de 0.15

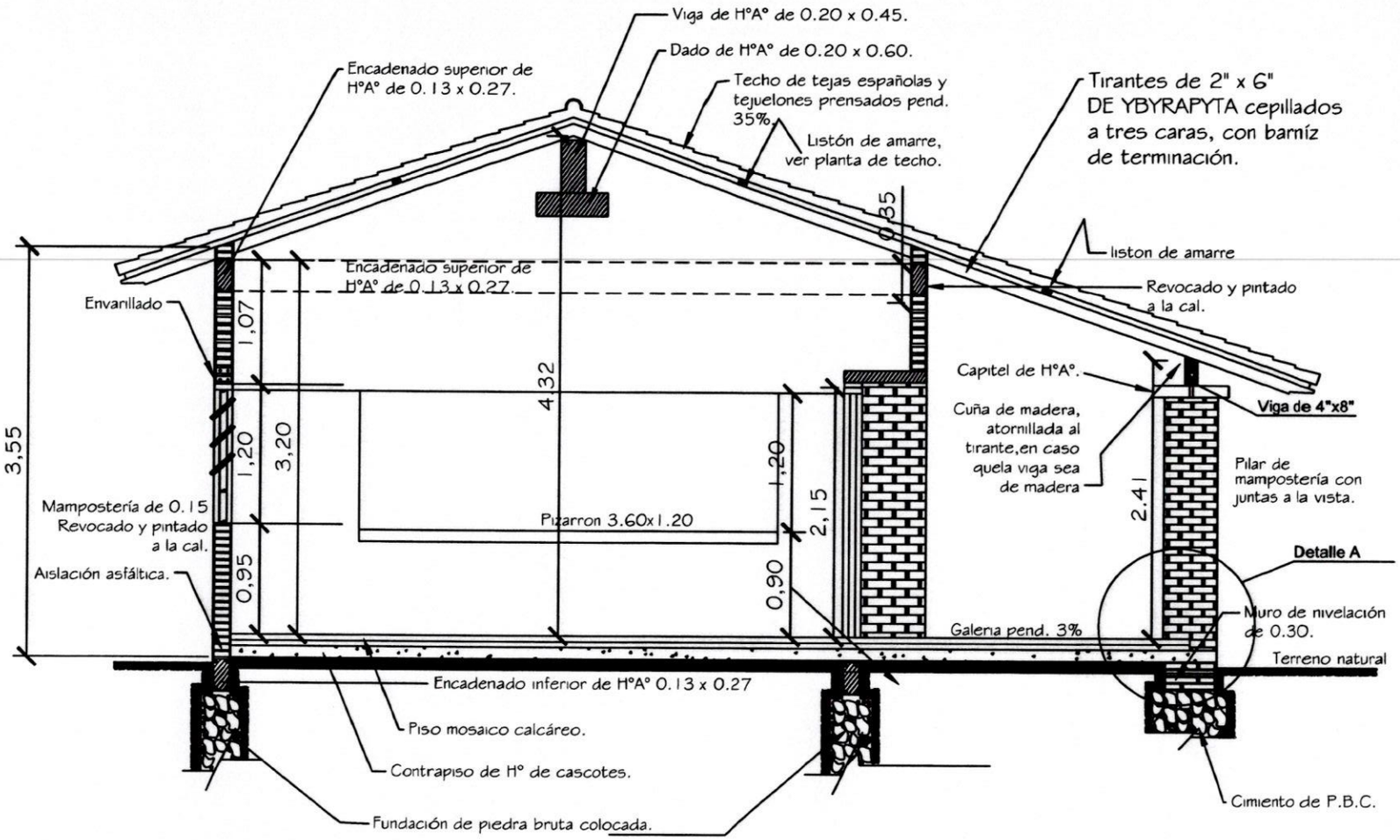

CORTE A - A

Obs. Los balacines deberán ser colocados en el proceso de construcción de los muros de elevación y pilares, siguiendo el eje de la viga de encadenado superior.

MINISTERIO DE EDUCACION Y CULTURA

DIRECCIÓN DE INFRAESTRUCTURA

Aula tipo 5.80 x 6.80 con techo de tejas

CORTE TRANSVERSAL

03

Esc.: 1/100

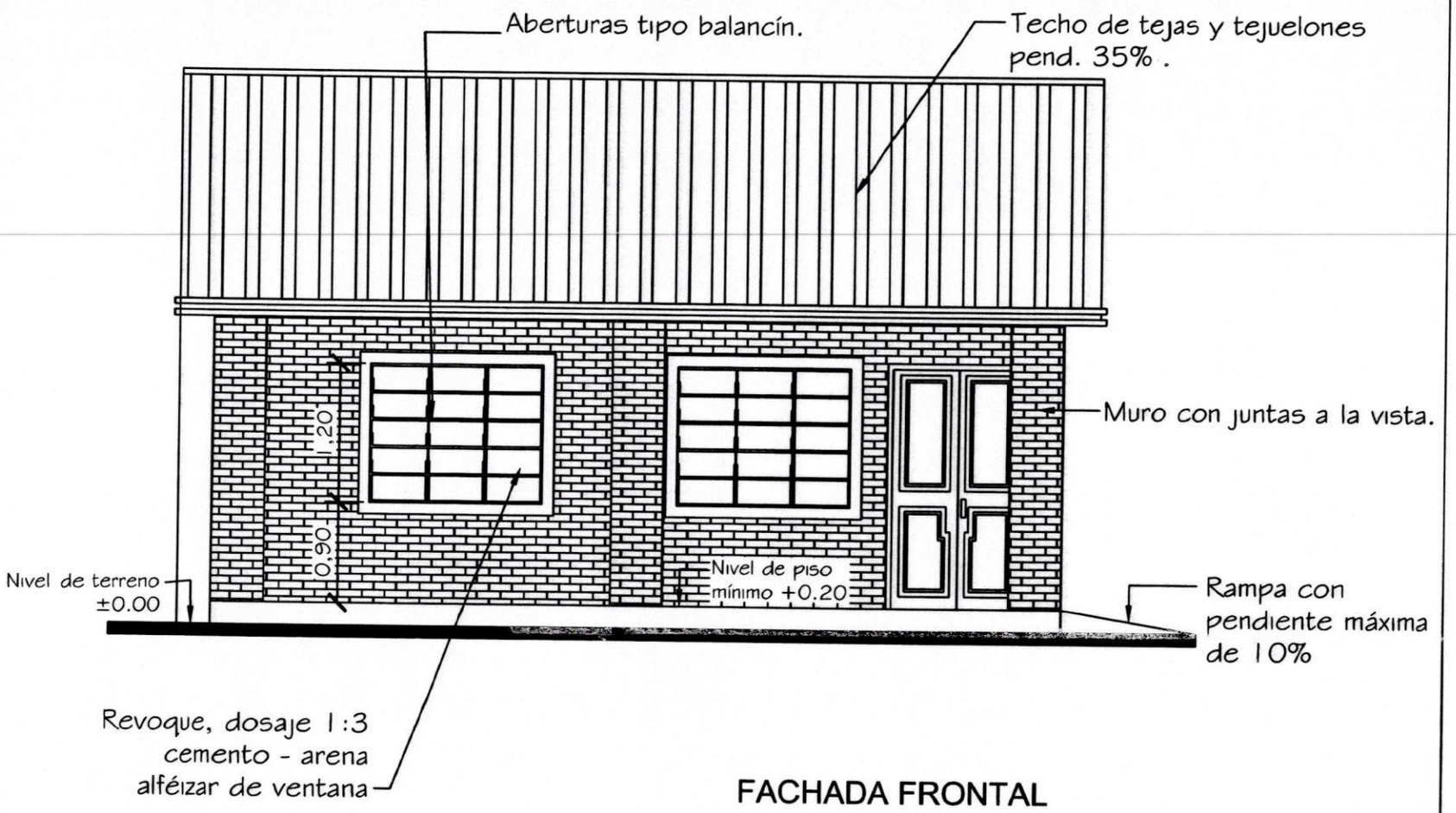

FACHADA FRONTAL

MINISTERIO DE EDUCACION Y CULTURA

DIRECCIÓN DE INFRAESTRUCTURA

Aula tipo 5.80 x 6.80 con techo de tejas

FACHADA FRONTAL

04

Esc.: 1/100

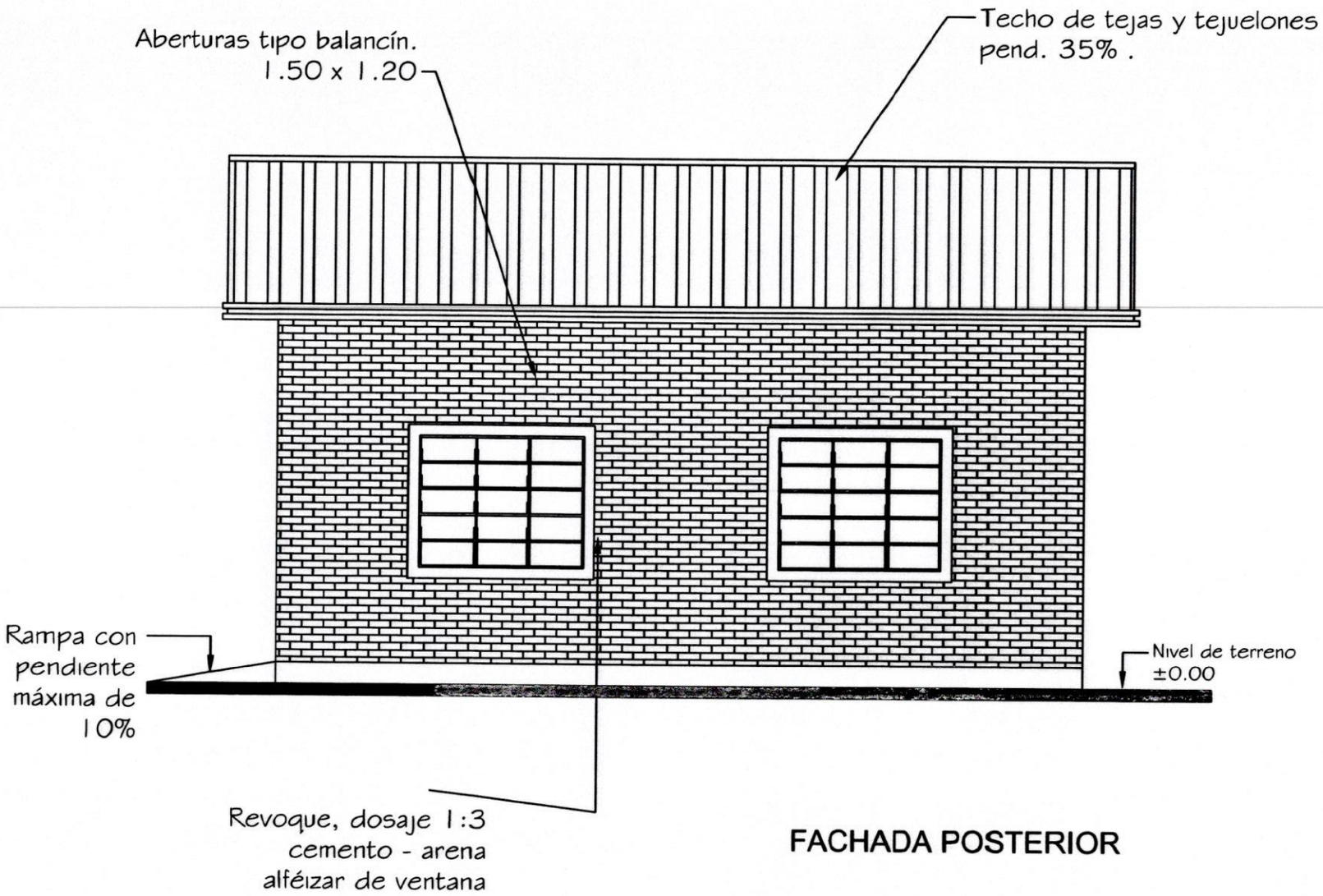

FACHADA POSTERIOR

MINISTERIO DE EDUCACION Y CULTURA

DIRECCIÓN DE INFRAESTRUCTURA

Aula tipo 5.80 x 6.80 con techo de tejas

FACHADA POSTERIOR

05

Esc.: 1/100

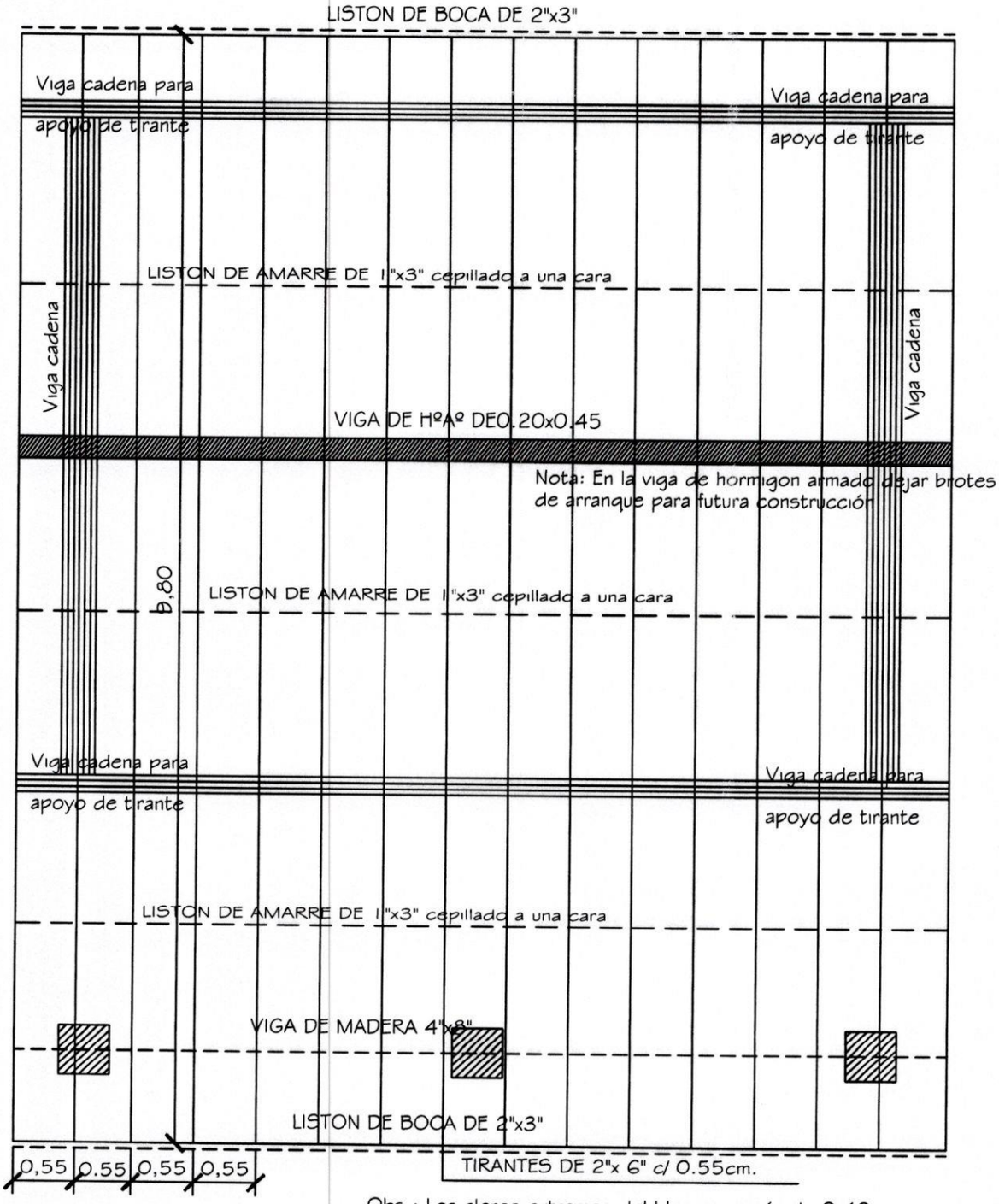

Obs.: Los aleros extremos del bloques serán de 0.40m. y los aleros longitudinales del bloque serán de 0.70m., contados del lado de la galeria apartir de la viga de apoyo del tirante, y en el opuesto apartir del muro.

MINISTERIO DE EDUCACION Y CULTURA DIRECCIÓN DE INFRAESTRUCTURA		06
Aula tipo 5.80 x 6.80 con techo de tejas	PLANTA ESTRUCTURA DE TECHO	Esc.: 1/100

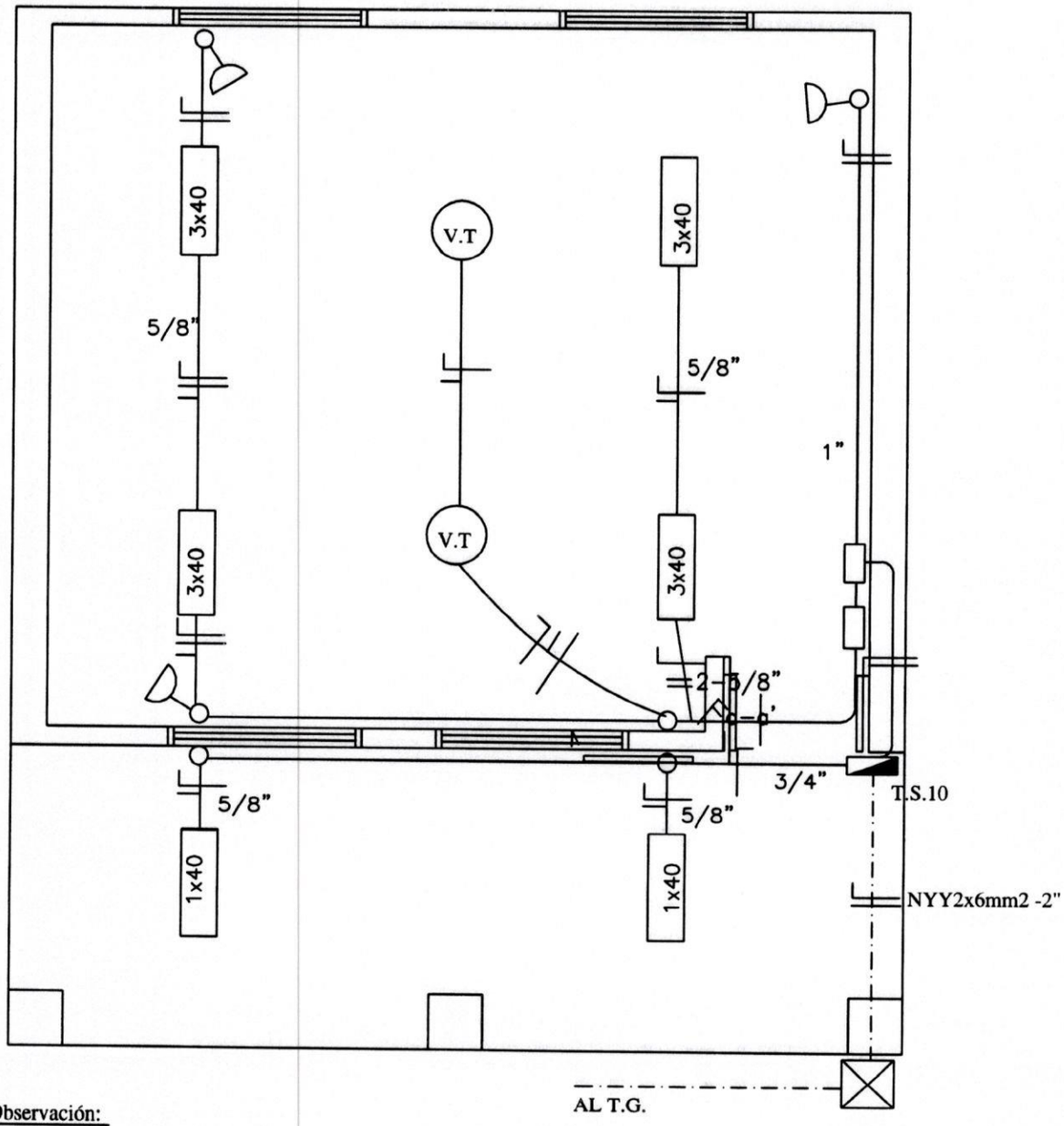

Observación:

*Los artefactos fluorescente son de 3x40W.
*Los artefactos fluorescentes deben ir colgados.
*Los condutores no acotados son de 2mm2.
*Los fluorescentes deben tener capacitores.
*Los TC son tableros de comando de luces y tomas.
*Los TCV son tableros de comando de ventiladores.

MINISTERIO DE EDUCACION Y CULTURA DIRECCIÓN DE INFRAESTRUCTURA		07
Aula tipo 5.80 x 6.80 con techo de tejas	PLANTA INSTALACION ELECTRICA	Esc.: 1/100

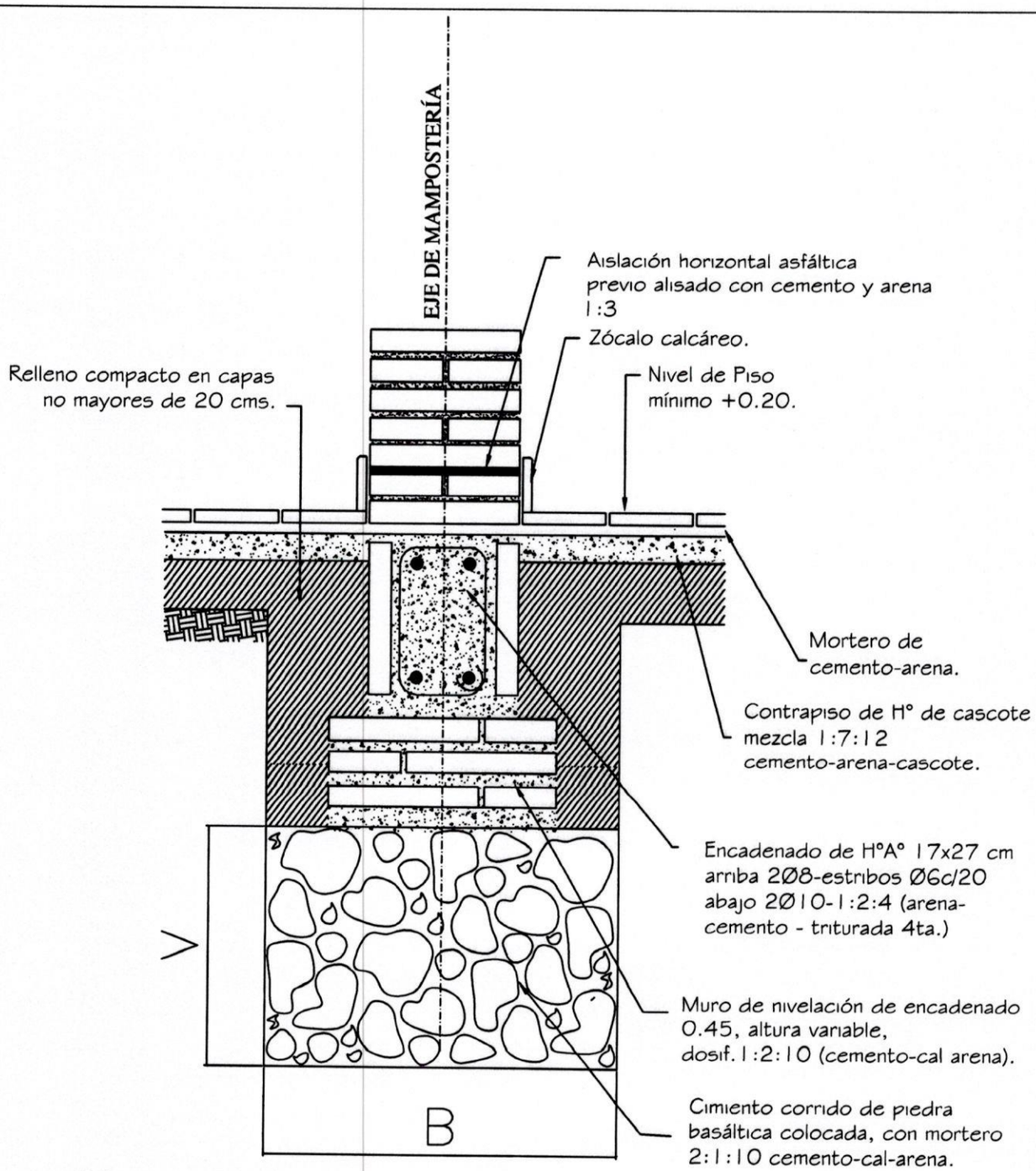

Obs.:

V = variable

B = ancho de cimentación

MINISTERIO DE EDUCACION Y CULTURA DIRECCIÓN DE INFRAESTRUCTURA		08
Aula tipo 5.80 x 6.80 con techo de tejas	DETALLE DE CIMENTACION	Sin Escala

Encadenado Superior e Inferior para muro de 0.15

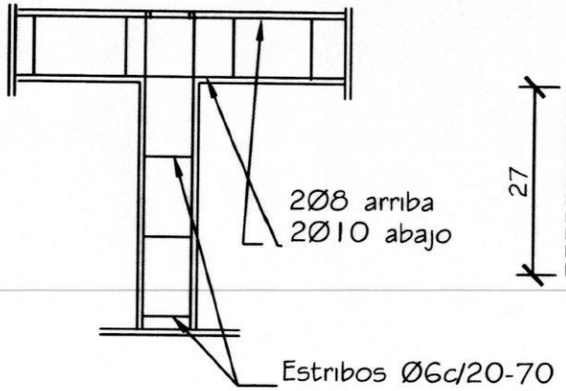

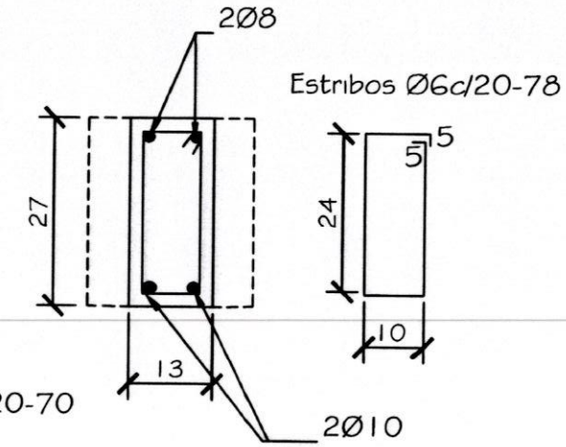

Dado de H°0.20x0.60

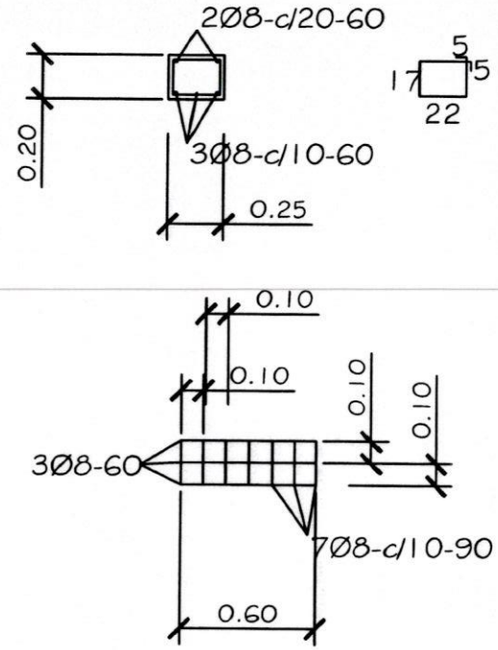

Viga H°A° 0.20x0.45

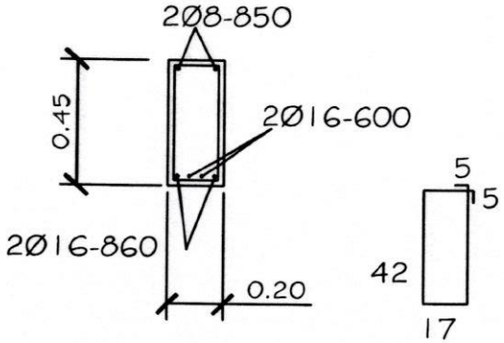

Viga de H°A° 0.20x0.45

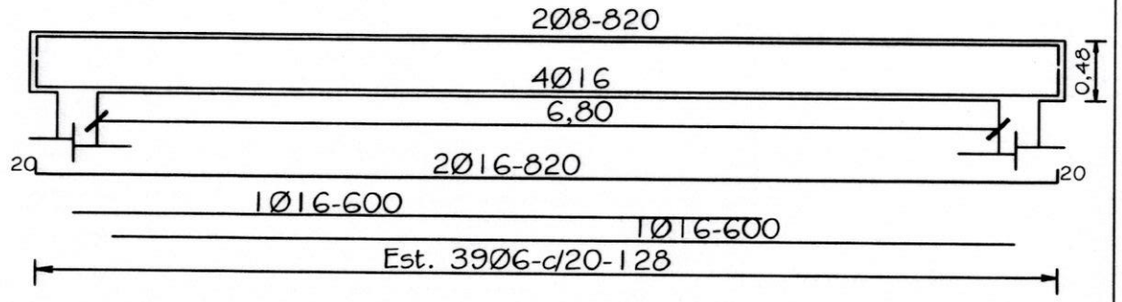

MINISTERIO DE EDUCACION Y CULTURA

DIRECCIÓN DE INFRAESTRUCTURA

Aula tipo 5.80 x 6.80 con techo de tejas

DETALLES DE ESTRUCTURAS DE H°A°

09

Sin Escala

DETALLE DE CUÑA

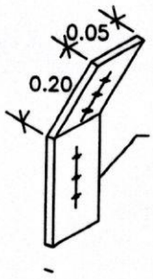

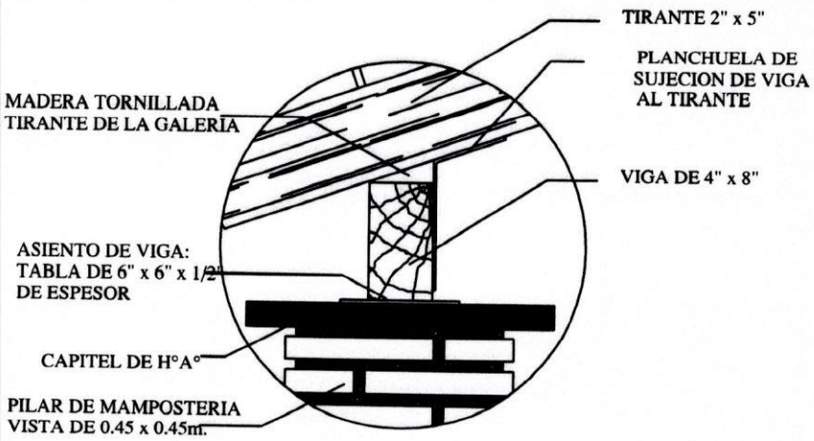

Obs.: Para todas las aulas en los apoyos de los tirantes sobre las vigas de galerias, dichos tirantes deberán encuñarse, con cuñas de madera tornilladas y planchuela según detalle, cada tirante intermedio

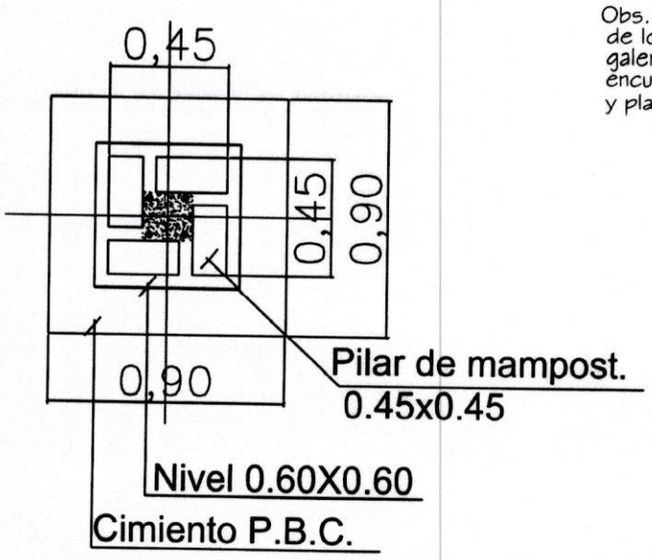

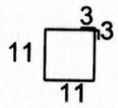

Est. 10ø-c/40cm. - 50cm.

Total 8

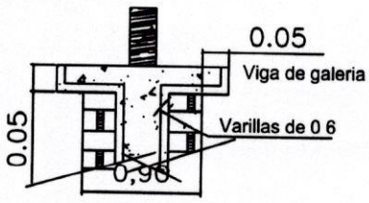

DETALLE CAPITEL

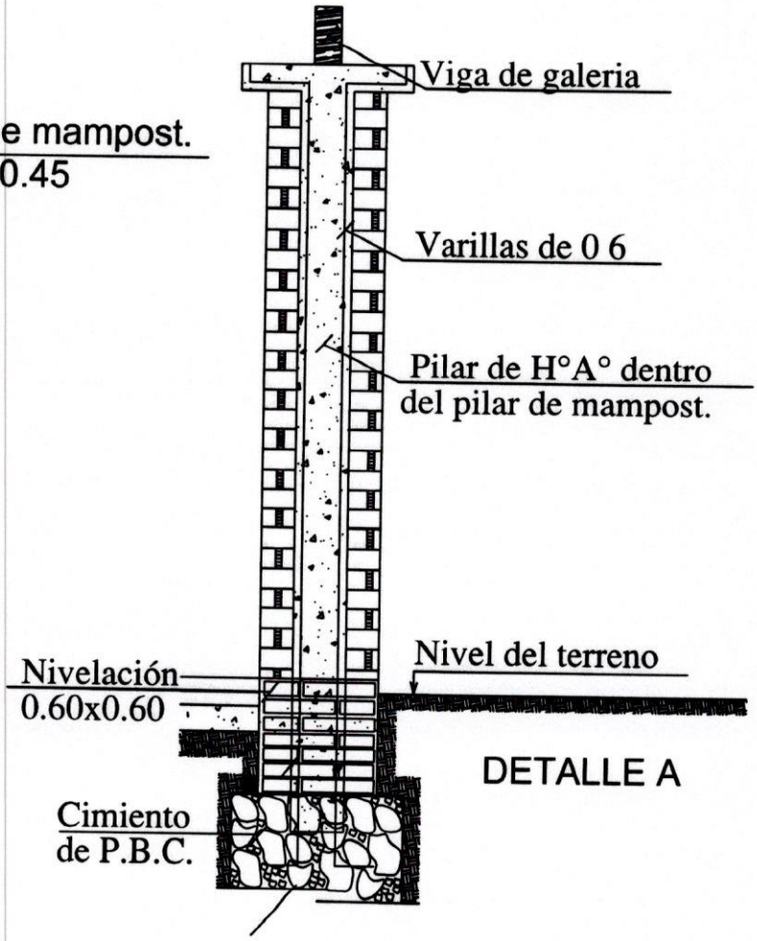

DETALLE A

MINISTERIO DE EDUCACION Y CULTURA DIRECCIÓN DE INFRAESTRUCTURA		10
Aula tipo 5.80 x 6.80 con techo de tejas	DETALLES VARIOS	Sin Escala

DETALLE DADO DE Ho. Ao

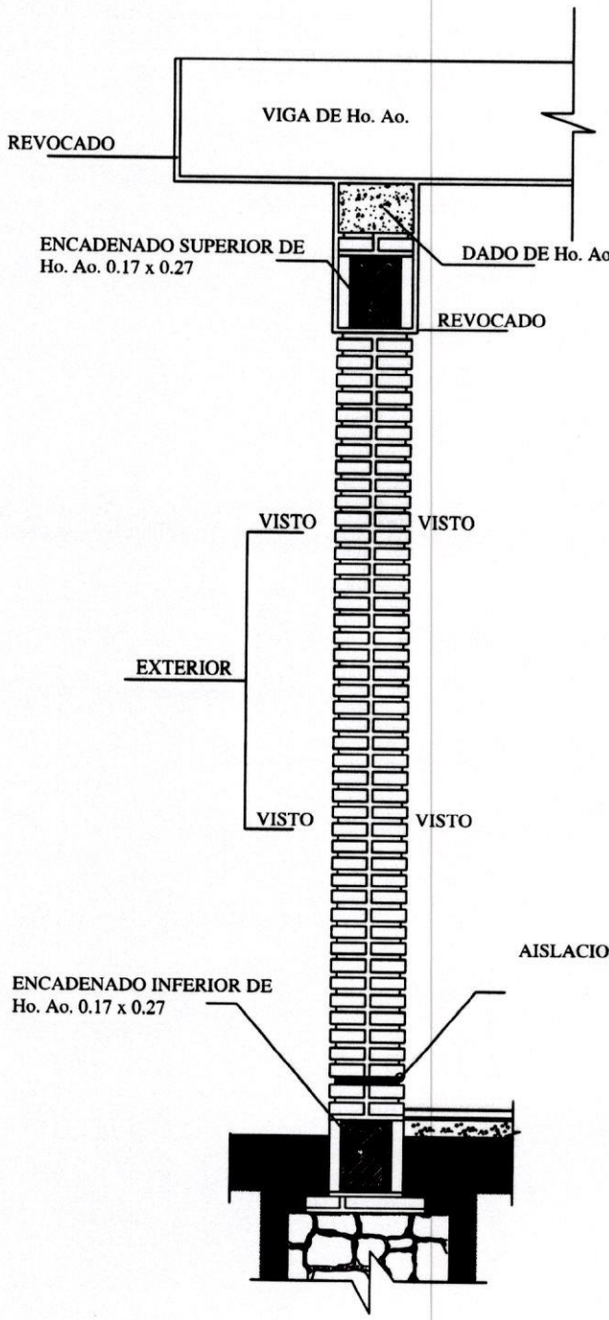

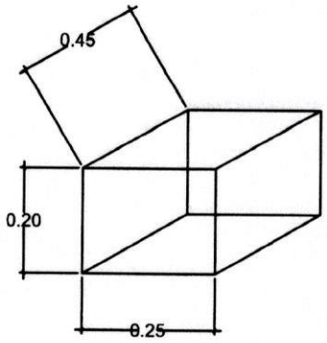

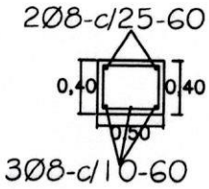

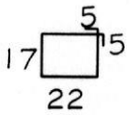

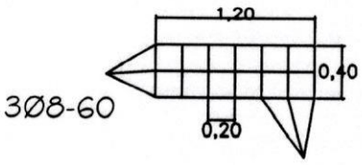

OBS.:

EN LOS CASOS DE QUE EL AULA SEA CONSTRUIDA COMO ULTIMA DEL BLOQUE LA PARED EXTERIOR LLEVARA LOS LADRILLOS CON JUNTAS A LA VISTA HASTA LA ALTURA DE TECHO, LA VIGA Y EL DADO DE Ho. Ao. SERAN REVOCADOS.
SI EL AULA A CONSTRUIR ES ANEXA LA PARED TRANSVERSAL SERA CON JUNTAS A LA VISTA A AMBOS LADOS HASTA EL ENCADENADO SUPERIOR Y REVOCADO HASTA EL TECHO, TAMBIEN LA VIGA Y EL DADO.

MINISTERIO DE EDUCACION Y CULTURA DIRECCIÓN DE INFRAESTRUCTURA		11
Aula tipo 5.80 x 6.80 con techo de tejas	DETALLES VARIOS	Sin Escala

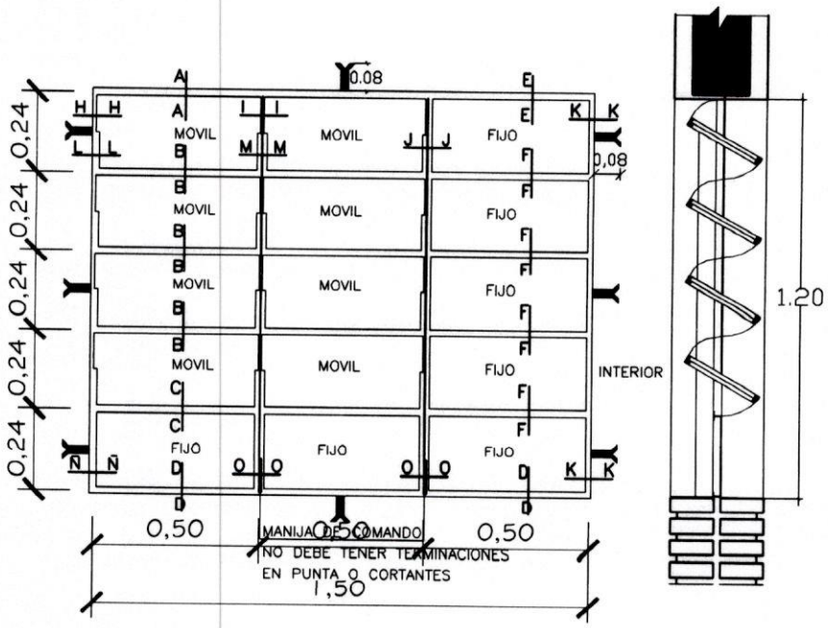

VENTANA BALANCIN

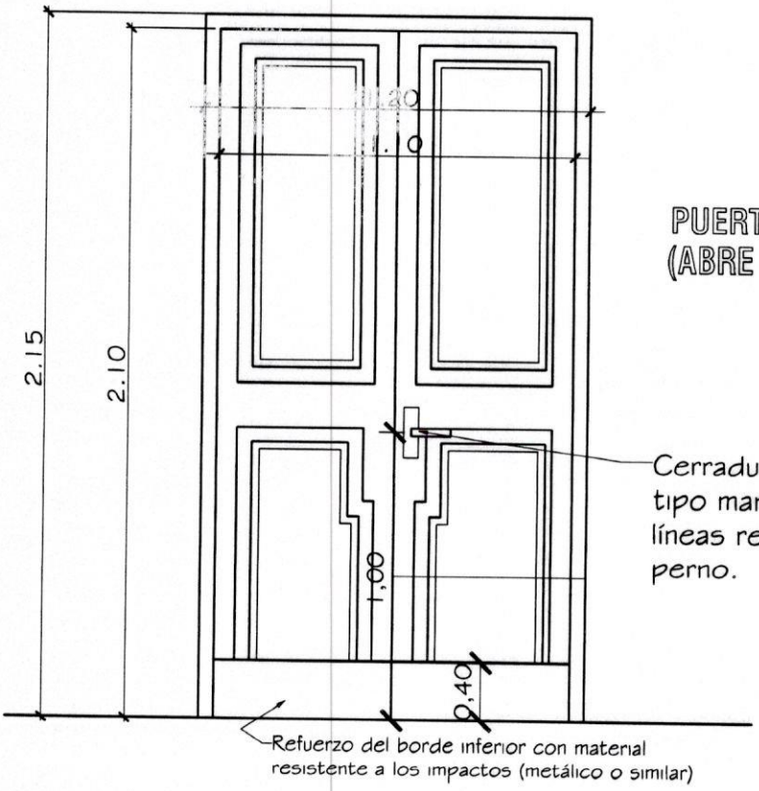

PUERTA DE ACCESO - TABLERO (ABRE HACIA AFUERA)

Observaciones:

* El modelo de la puerta tablero puede variar, lo importante es respetar las medidas indicadas.
* Se debe eliminar el uso del sistema tambor circular en las cerraduras.

MINISTERIO DE EDUCACION Y CULTURA DIRECCIÓN DE INFRAESTRUCTURA		12
Aula tipo 5.80 x 6.80 con techo de tejas	DETALLE DE ABERTURAS	Sin Escala

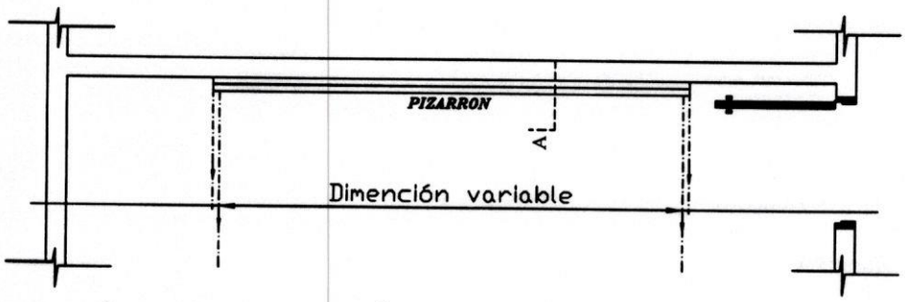

UBICACIÓN DEL PIZARRÓN

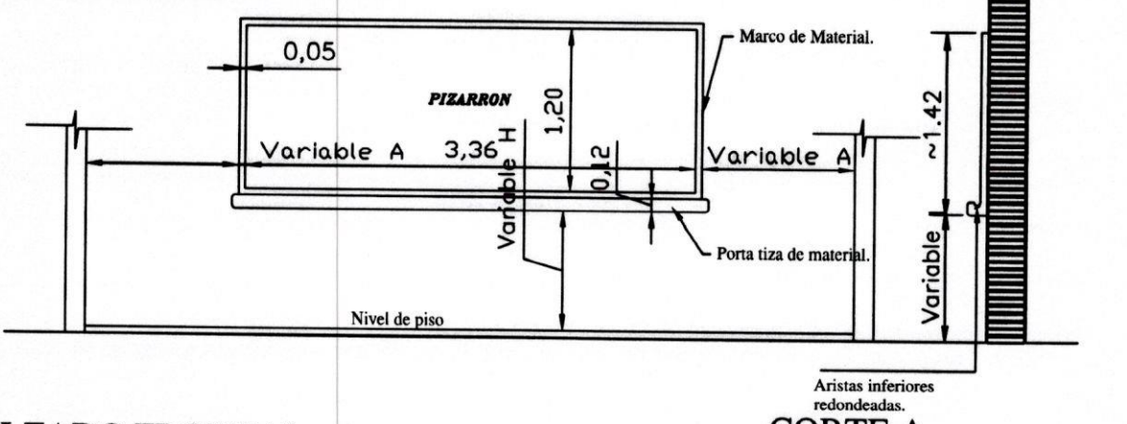

ALZADO FRONTAL

CORTE A

CONSTRUCCIÓN DE PIZARRON EMPOTRADO EN MURO

ESPECIFICACIONES TECNICAS

* 1- Sobre el muro de ladrillo marcar las dimenciones recomendadas preparar el marco de material y portatiza con ladrillos empotrados, revocados posteriormente con mortero, cemento-arena(1:3), dándole una terminación redondeada en las aristas interiores.

* 2- En la zona de pizarrón propiamente, aplicar una azotada con hidrófugo(ceresita), posteriormente revoque con mortero cemento-arena(1:3), y aplicación de tres manos de enduido plástico, con textura de terminación luego de la cantidad de alisado necesarios.

* 3- Aplicar sellador o fijador plástico, posteriormente aplicar tres manos de pintura sintética para pizarrón color verde pizarra, en el marco y portatiza luego del mismo proceso pintura sintéticas color gris.

OBSERVACION

* 1- PARA ESCUELA	* 2- PARA COLEGIO
(A) 1.15 mts.	(A) 1.70 mts.
(H) 0.70 mts.	(H) 0.80 mts.

MINISTERIO DE EDUCACION Y CULTURA DIRECCIÓN DE INFRAESTRUCTURA		13
Aula tipo 5.80 x 6.80 con techo de tejas	DETALLE DE PIZARRON EMPOTRADO	Sin Escala

MUNICIPALIDAD DE NUEVA LONDRES
PROYECTO: CONSTRUCCION DE AULA - AULA TIPO DE 5,80 X 6,80
ESCUELA BASICA Nº 140 LEON CADOGAN

Nº	RUBRO	UNIDAD	CANTIDAD	P. UNITARIO	P. TOTAL
1	Preparación de la obra				
	a- Limpieza y preparación del terreno.	M2	61		
	b- Replanteo	M2	61		
2	Excavación y carga de cimiento con PBC	M3	10,8		
3	Estructura de H' A'				
	a- Dado de H' A'	M3	0,72		
	b- Encadenados y viga superior sobre paredes de H' A'	M3	1,76		
4	Muros de nivelación				
	a- De 0,45 cm	M2	2,6		
	b- De 0,30 cm	M2	7,5		
	c- De 0,60 cm	M2	0,38		
7	Relleno y apisonado de interiores	M3	17,05		
8	Aislación asfáltica				
	a- De paredes	M2	12,5		
9	Muros de elevación				
	b- De 0,15 para revocar	M2	5,4		
	c- De 0,30 visto ambas caras de ladrillos comunes	M2	36,6		
	d- De 0,30 revocado ambas caras de ladrillos comunes	M2	7		
	e- De 0,15 visto a una cara de ladrillos comunes	M2	36,55		
	f- Envarillado bajo aberturas 2 Ø 8 por hilada (2 hiladas)	ML	12		
10	Pilares				
	b- De 0,45 x 0,45 visto para corredor	ML	7,2		
12	Techo				
	a- De tejas tipo española sobre tiranterias de HºAº y tejuelones , incluye vigas principales HºAº	M2	85		
13	Revoques				
	a- De paredes interior y exterior a una capa	M2	61,53		
	c- De viga cumbrera de H' A'	M2	7,55		
14	Contrapiso de H' de cascotes	M2	56,8		
15	Piso de tipo baldosa roja	M2	56,8		
16	Zócalo de baldosa roja	ML	34		
17	Aberturas de madera				
	b- Puerta madera, incluidos marcos contramarcos y herrajes, de 1,20 x 2,10	UN	1		
18	Aberturas metálicas				
	a- Ventanas tipo balancines (160*110)	M2	7,2		
19	Alfeizar de ventanas				
	c- De revoque 1:3 (cemento-arena)	ML	21,6		
20	Pinturas				
	a- De paredes Al latex	M2	61,3		
	b- De pilares vistos con latex	M2	13,2		
	c- De viga cumbrera al latex	M2	7,55		
	d- De aberturas metálicas con pinturas sintética	M2	7,2		
	e- De ladrillos vistos con latex	M2	112,6		
	f- Pintura de tiranterias al latex	M2	85		
	g- De pinturas canaleta	Ml	28,8		
	h De abertura de madera con barniz	M2	5,16		
21	Vidrios dobles	M2	7,2		
22	Desagüe Pluvial				
	a- Canaleta y caño de bajada Nº 26 – desarrollo 33 cms	ML	28,8		
23	Instalación eléctrica	GL	1		
24	Artefactos eléctricos	GL	1		
25	Mobiliarios				
	a-Pizarron de material	UN	1		
26	Limpieza final	M2	61		
TOTAL GENERAL					