PRODUCIDO POR UN PRODUCTO EDUCATIVO DE AUTODESK

TRANSFORMADOR DE 400 KVA LABORATORIOS

ESQUEMA ELECTRICO

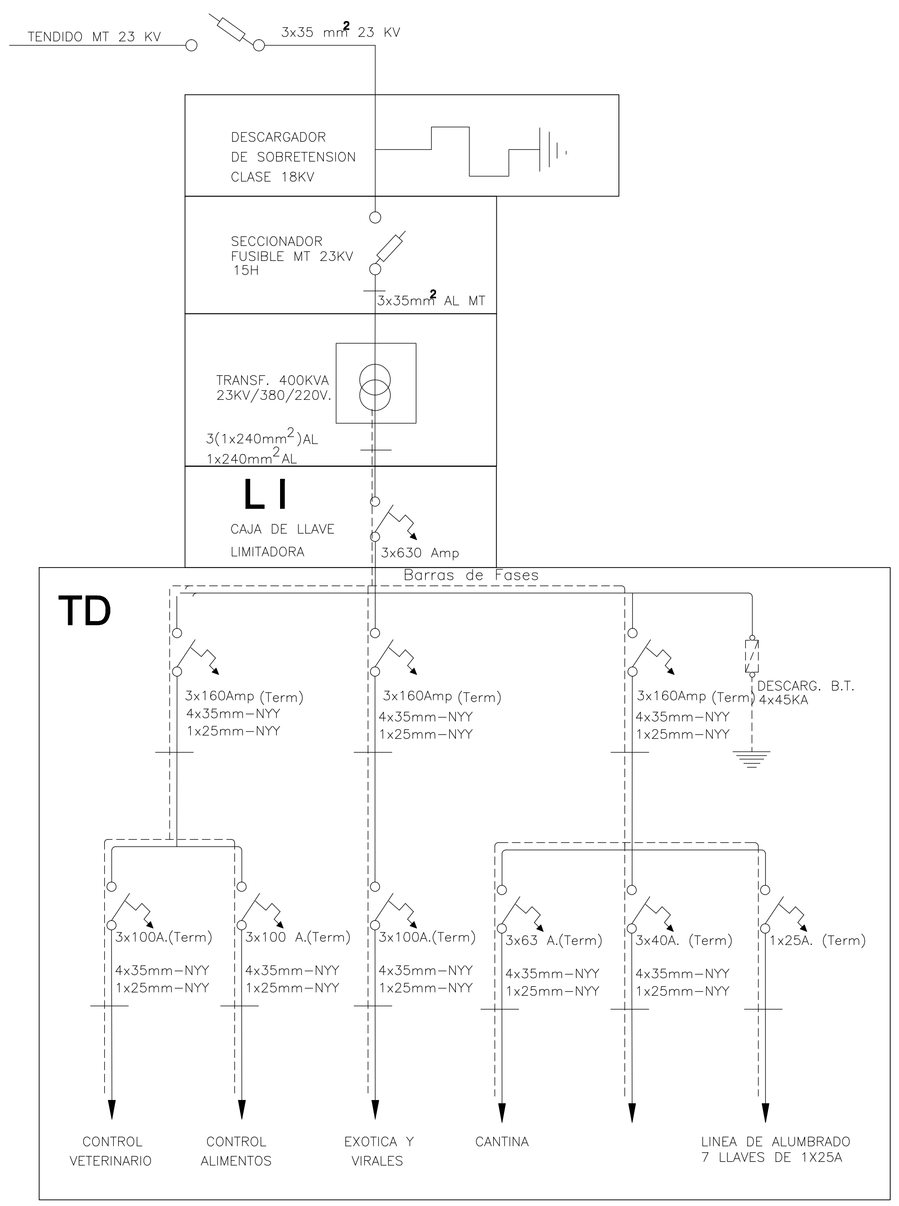

VISTA - B-B

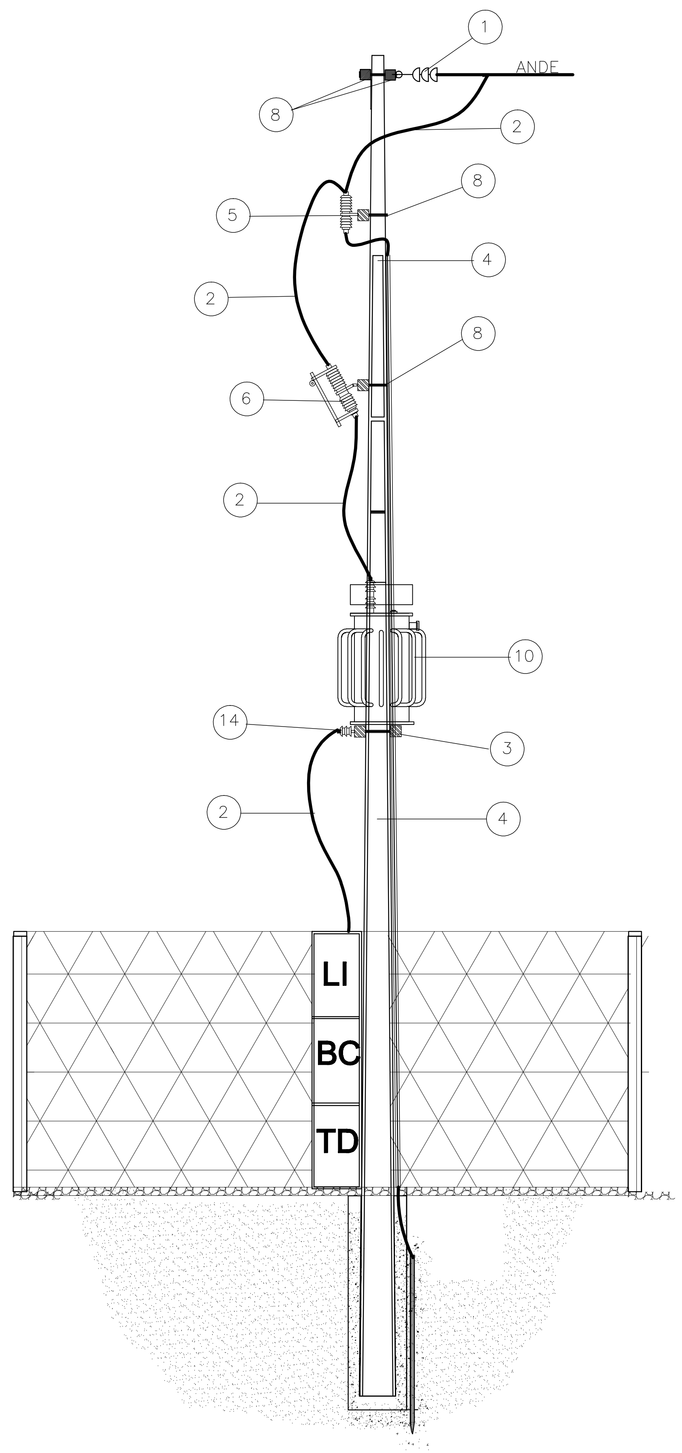

VISTA - A-A

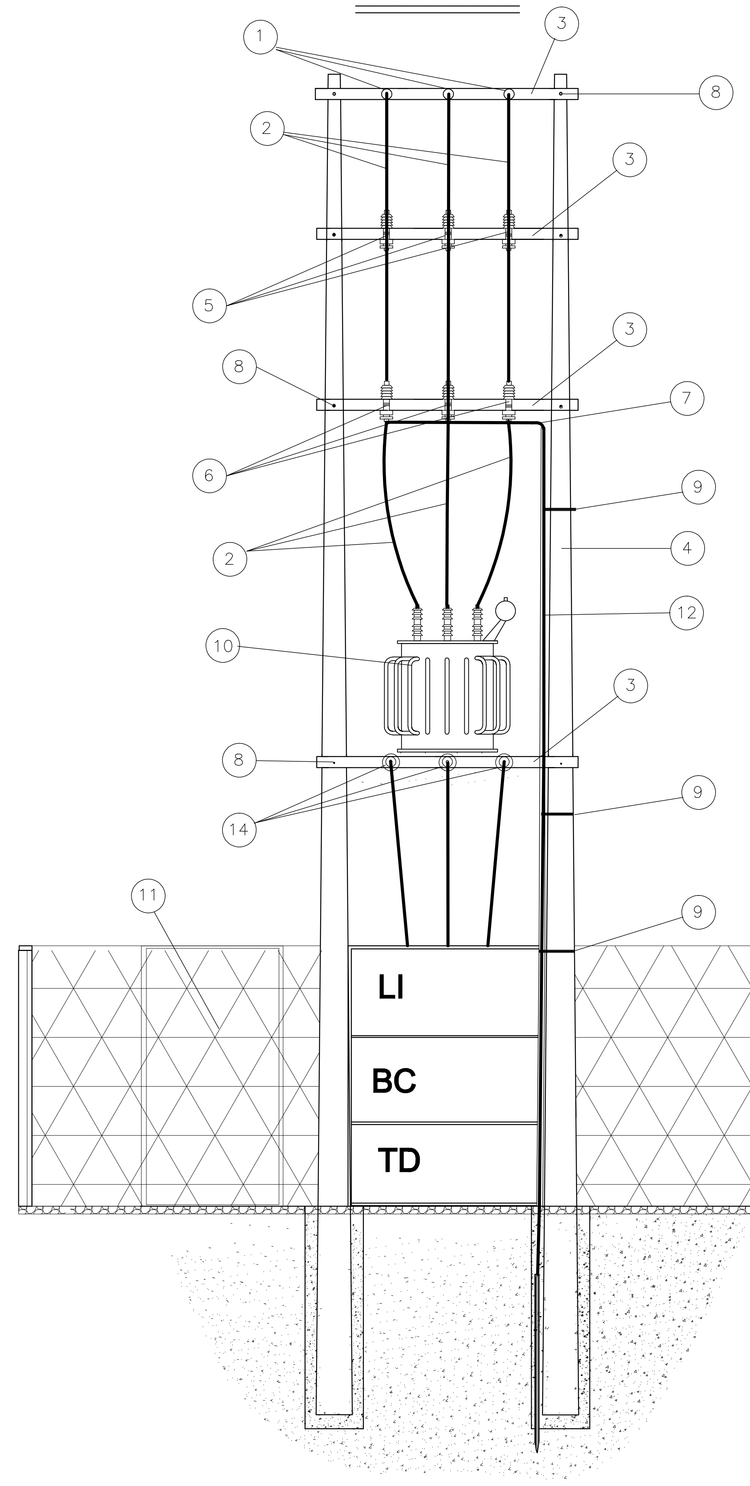

REFERENCIAS

1. AISLADOR DE RETENCION POLIMERICO
2. CONDUCTOR DE ALUMINIO DE 35 mm^2 M.T.
3. CRUCETA DE MADERA DE 3"x4"x 2,4 m.
4. COLUMNA DE HORMIGON ARMADO
5. DESCARGADOR DE SOBRETENSION M.T.
6. SECCIONADOR FUSIBLE DE M.T.
7. CONDUCTOR DE COBRE DE 35 mm^2 P/ PUESTA A TIERRA
8. BULONES PASANTES P/ SOPORTE DE CRUCETA
9. ZUNCHO METALICO DE SUJECION DE RIEL PARA GRAMPA
10. TRANSFORMADOR DE POTENCIA DE DE 400KVA/23KV./220-400V/50Hz
11. VALLA DE PROTECCION DE TEJIDO DE ALAMBRE
12. CAÑO PVC 5/8" -PROTECION CABLE DE PUESTA A TIERRA
13. PLATAFORMA DE HORMIGON ARMADO
14. AISLADOR TRIPLE CAMPANA DE MEDIA TENSION

BC BANCO DE CAPASITORES

LI. CAJA DE LLAVE LIMITADORA

TD. TABLERO DE DISTRIBUCION

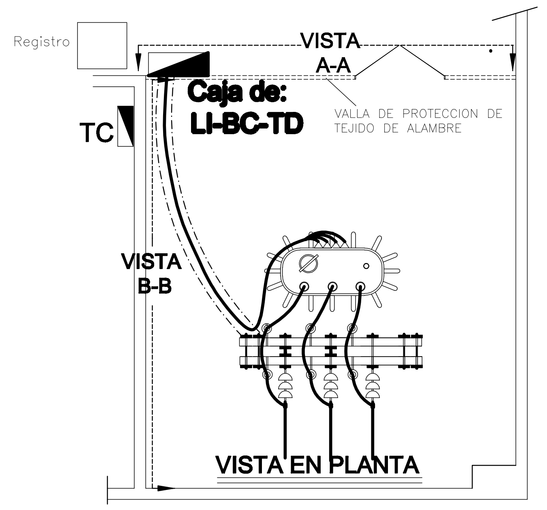

PRODUCIDO POR UN PRODUCTO EDUCATIVO DE AUTODESK

PRODUCIDO POR UN PRODUCTO EDUCATIVO DE AUTODESK

PRODUCIDO POR UN PRODUCTO EDUCATIVO DE AUTODESK