CAH
CREDITO AGRICOLA DE HABILITACION

GOBIERNO NACIONAL

Paraguay de la gente

DEPARTAMENTO DE CONTRATACIONES
CARIOS 362 ESQ. WILLIAM RICHARDSON
TEL. 021 5690 264/265 E-mail: uoc@cah.gov.py

ADENDA N° 01

El Departamento de Contrataciones del Crédito Agrícola de Habilitación, en base a la resolución DNCP N° 805/09, comunica la modificación de algunos puntos del llamado LPN N° 04/2018 – CONSTRUCCION DE VARIOS CENTRO DE ATENCION AL CLIENTE ID N° 352.804.

PRIMERO: Se modifica la fecha entrega de sobres y apertura de ofertas en el SICP

SEGUNDO: Se agrega algunas informaciones y/o aclaraciones en la Sección III Alcance de las obras, que son las siguientes:

- Techo:
  - ✓ El techo tiene una pendiente de 20%
  - ✓ La chapa del techo debe ser Nº 27 y el espesor del Isopor h=50mm
  - ✓ Para el techo se debe tener en cuenta que tiene un vuelo de 50cm y en los extremos termina con un parapeto y en los precios referenciales ya están incluida las estructuras metálicas (se adjunta plano de planta de techo)

- Puerta de placa:
  - ✓ Las puertas de placa debe ser de eucalipto
  - ✓ Los contramarcos de paraíso
  - ✓ Ancho de 4.5mm
    Maderas de reforestación

- Detalle de carpintería metálica y de aluminio:
  - ✓ La carpintería metálica son rejas que deben ir en cada abertura que da con el interior de la oficina, se utilizan caños cuadrados, par el recuadro 30x50 pared 1.8, para el cerramiento caño cuadrado 25x25 pared 1,8 en forma horizontal c/15cm (se adjunta planilla de aberturas)

Lic. Fredy Ibáñez Mendoza
Gerencia Administrativa
Crédito Agrícola de Habilitación

JUAN D. CÁCERES Z.
Director
Departamento de Contrataciones

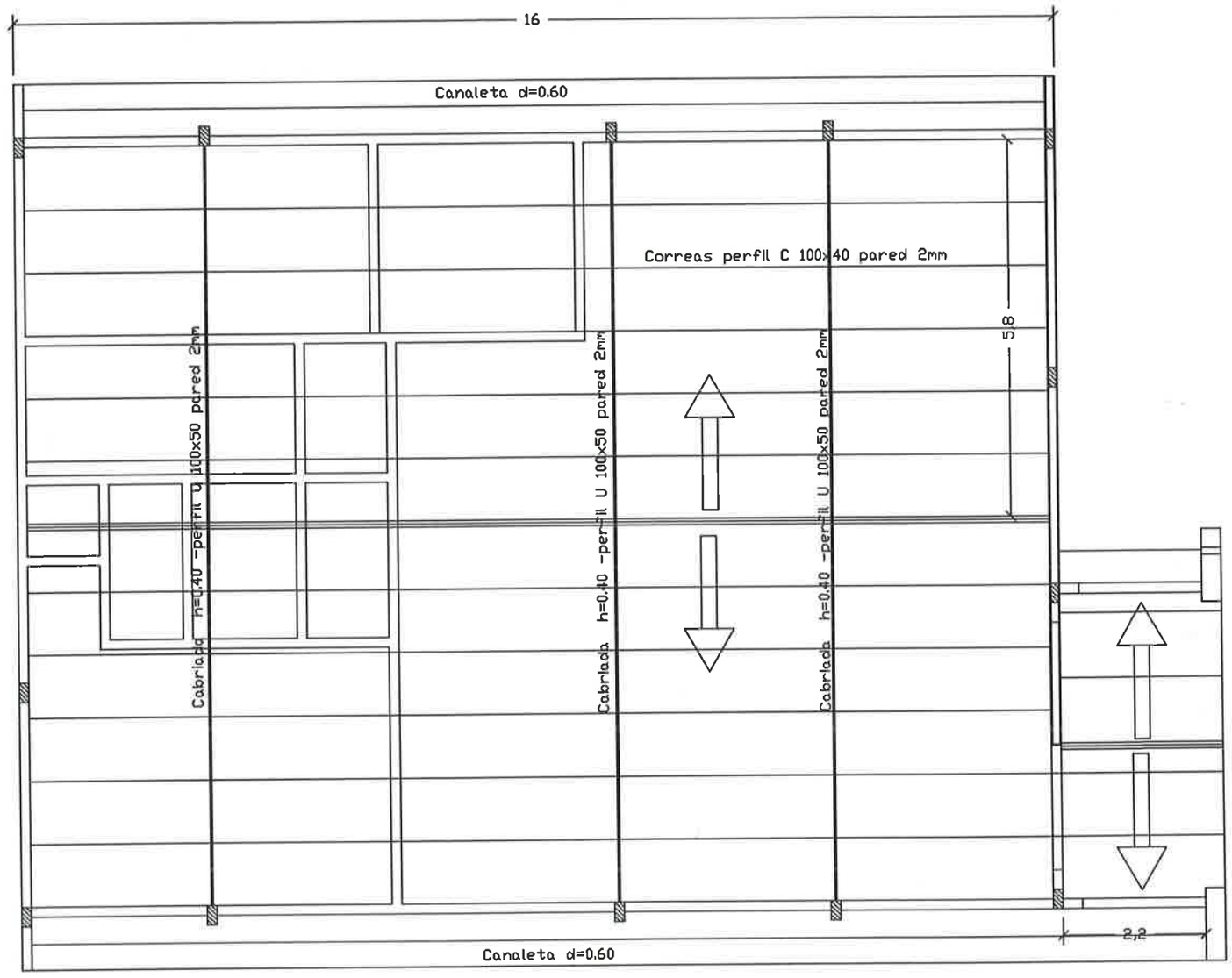

PLANTA DE TECHO

Arq. NORMA MEZA
Unidad de Obras, Mant. y Soporte
Crédito Agrícola de Habitación

PLANILLA DE ABERTURAS

ABERTURAS DE ALUMINIO

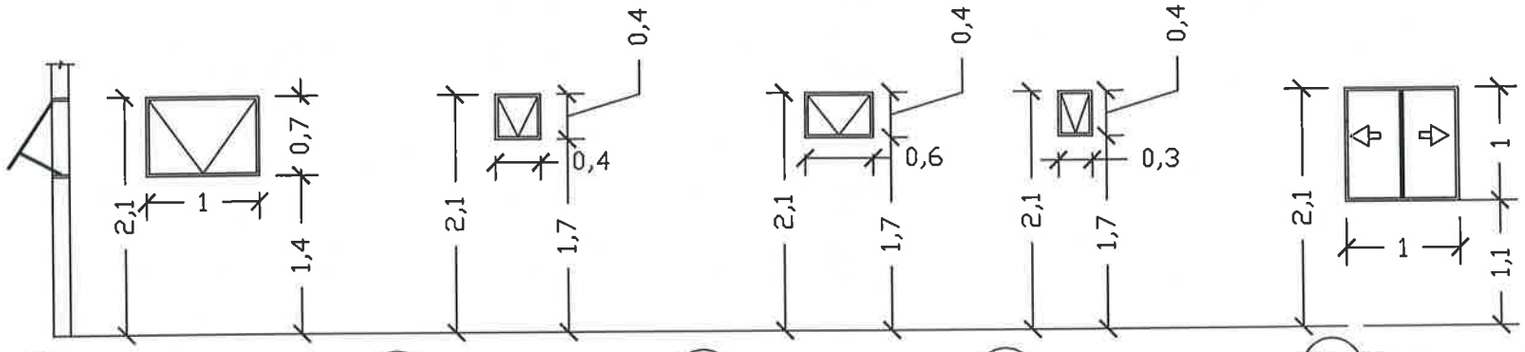

Vb VENTANA PROYEC. CANT 5

Vd VENTANA PROYEC CANT 1

Ve VENTANA PROYEC CANT 2

Vf VENTANA PROYEC CANT 1

Vb VENTANA PROYEC CANT 3

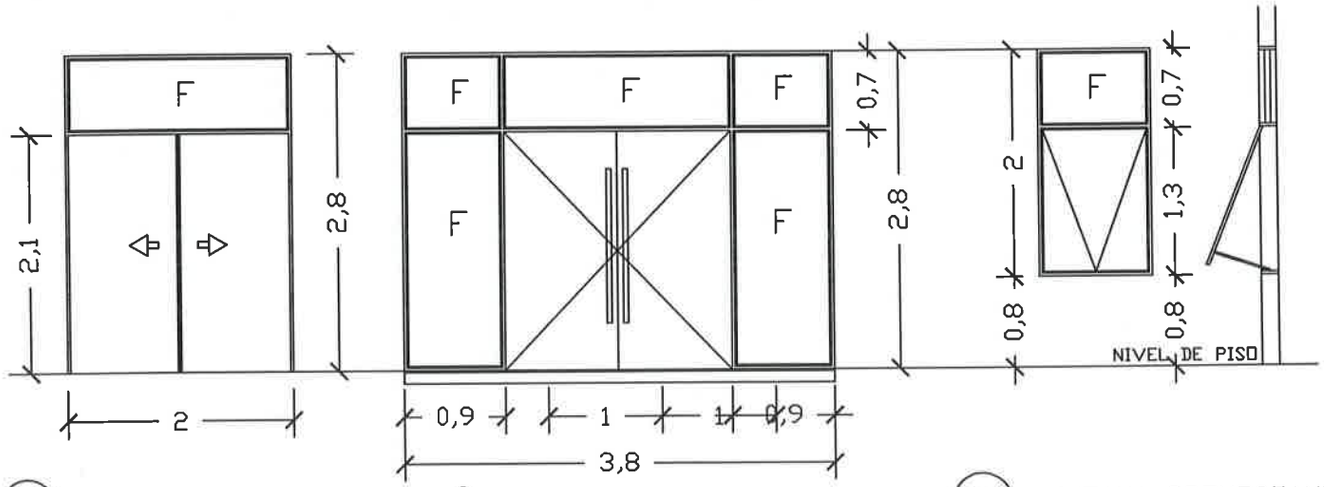

Pac PUERTA CORREDIZA
CANT 1
1 PAÑO FIJO

Pa PUERTA BATIENTE
CANT. 2
5 PAÑOS FIJOS

Pap VENTANA PROYECTANTE
CANT 6
1 PAÑO FIJO

Arq. NORMA MEZA
Unidad de Obras, Mant. y Soporte
Crédito Agrícola de Habilitación