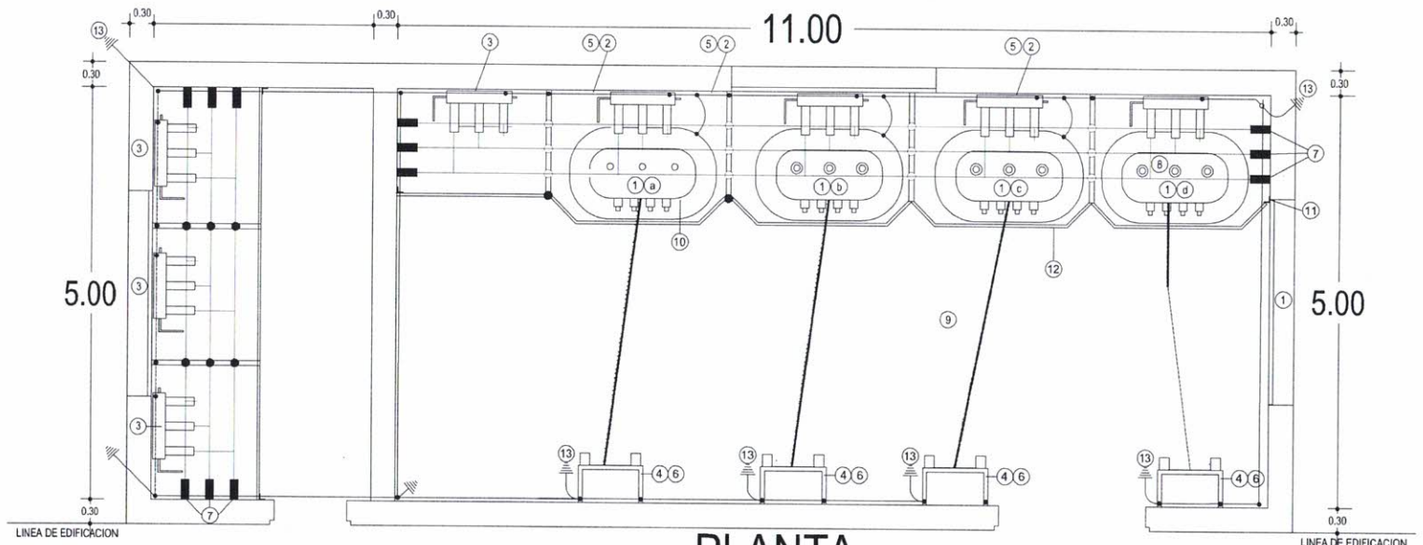

PLANTA

DESCRIPCIÓN DE MATERIALES Y EQUIPOS

1.- TRANSF. DE DISTRIB. 23/.380-.220 kV a)1000 kVA b)1000 kVA c)1000 kVA d)1000 kVA.
2.- SECCIONADOR TRIPOLAR FUSIBLE INCORPORADO 23 kV
3.- SECCIONADOR TRIPOLAR BAJO CARGA 23 kV / 400 A.
4.- SECCIONADOR TRIP. FUSIBLE INCORP. 630 A BT.
5.- CARTUCHO FUSIBLE 23 kV (a) 25 A (b) 25 A.
6.- TABLERO DE BT PARA 4 SALIDAS
7.- AISLADOR PORTABARRA 23 kV
8.- BARRA DE COBRE 30 x 5 mm.
9.- CABLE Cu AISLADO P/BT 3 x 2 x 240 + 1 x 240 mm2.
10.- HIERRO PERFIL "U" 65 mm.
11.- HIERRO ÁNGULO 3/16" x 2" x 2"
12.- MAMPARO DE PROTECCIÓN
13.- SISTEMA DE ATERRAMIENTO

ESQUEMA ELECTRICO

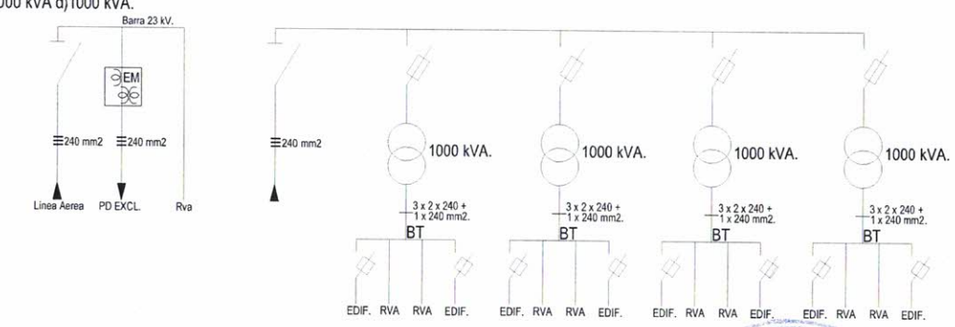

TERMINAL DE BUS CDE

OBRA ELECTROMECANICA.

CIUDAD DEL ESTE	**PROYECTO:** CONSTRUCCIÓN DE LINEA TIPO ANDE DESDE LA SUBESTACIÓN MICROCENTRO CDE PARA EL FUNCIONAMIENTO DE LOS BUSES ELÉCTRICOS	**DIRECTOR:** FLAMINIO MEDINA **DIVISION :** PLANIFICACION Y PROYECTOS **JEFE :** ARQ. RICHARD FERNANDEZ	**DIBUJANTE:** ING. ARNALDO RAMIREZ **FECHA:** SEPTIEMBRE 2022 **ESCALA:** S/C	DIBUJANTE ING. ARNALDO RAMIREZ · JEFE DE PLANIFICACION ARQ. RICHARD FERNANDEZ · DIR. AREA URBANA FLAMINIO MEDINA · LAMINA°