PROYECTO: EQUIPAMIENTO DE PLAZAS CON JUEGOS INFANTILES

PLANTA DE LOCALIZACIÓN

Coordenadas: −25.367994242939847
−57.38523256033659

PLAZA SAN MIGUEL- MBOCAYATY NORTE

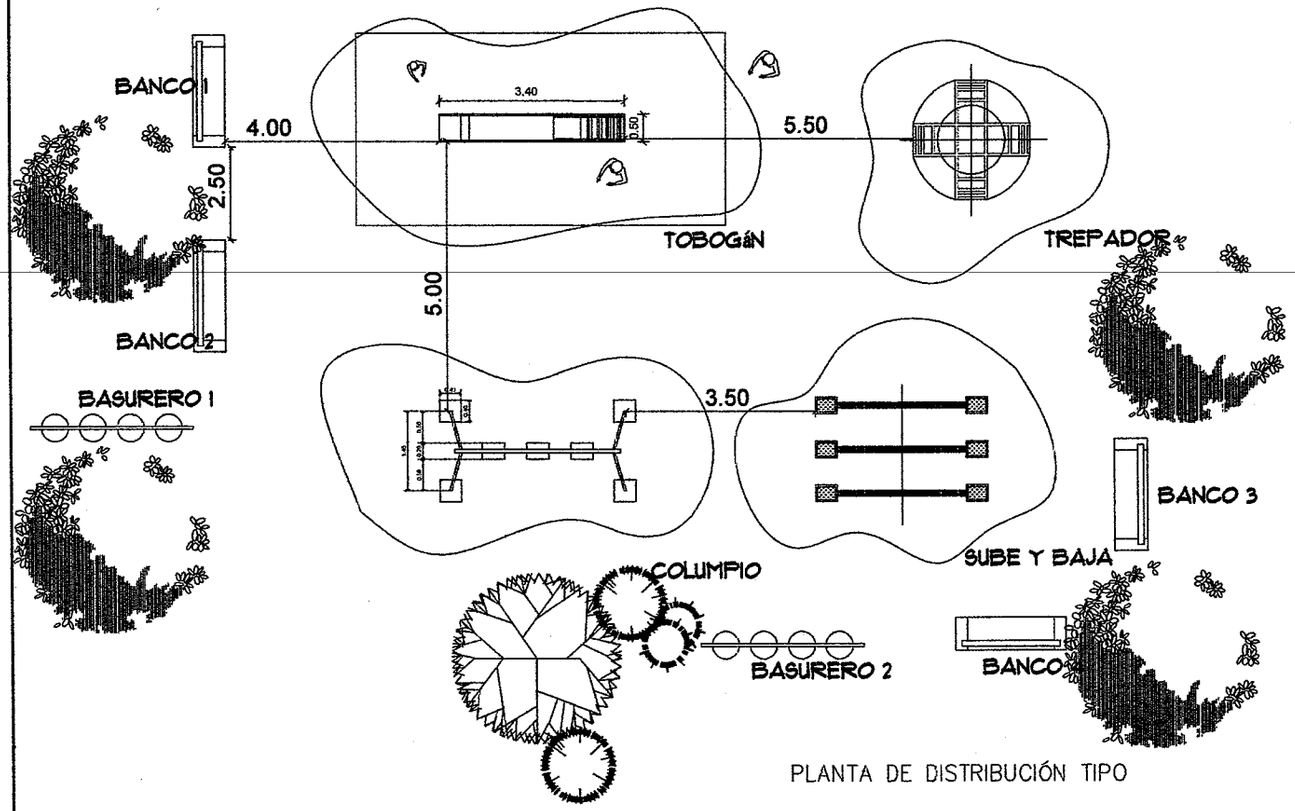

PLANTA DE DISTRIBUCIÓN TIPO

Juntos por Itauguá
GOBIERNO MUNICIPAL
2015-2020

Dirección: Defensores del Chaco N° 170 c/ Caballero Alvarez y Tte A. Martinez
Teléfac: 0294 220 252 - 0294 220 353
Email: contactos@municipalidaddeitagua.gov.py

Obra: Equipamiento de plazas con juegos infantiles

Lugar: San Miguel- Mbocayaty Norte

Responsable: Departamento de Obras- Municipalidad de Itauguá

Planta:
1- Tobogán
1- Columpio
1- Sube y baja
1- Trepador
2- Basureros
2- Bancos

MUNICIPALIDAD DE ITAUGUÁ · DEPARTAMENTO DE OBRAS

Arq. Floria L. Piris
Reg. Prof. N° 253
Directora de Obras

PROYECTO: EQUIPAMIENTO DE PLAZAS CON JUEGOS INFANTILES

PLANTA DE LOCALIZACIÓN

Coordenadas: −25.4051123283, −57.3395984214

PLAZA SAGRADA FAMILIA-GUASUVIRA

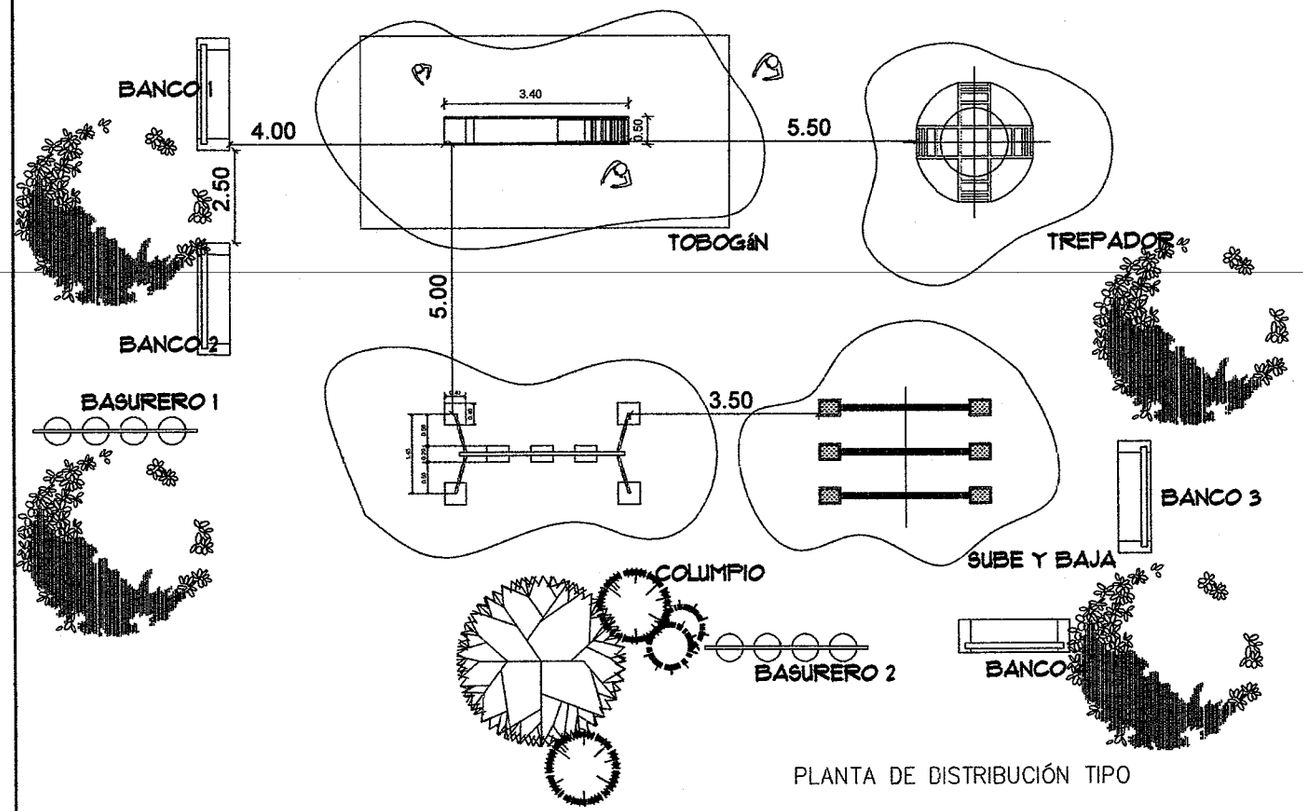

PLANTA DE DISTRIBUCIÓN TIPO

Juntos por Itauguá
GOBIERNO MUNICIPAL
2015-2020

Dirección: Defensores del Chaco N° 170 c/ Cabañero Alvarez y Tte A. Martinez.
Teléfax: 0294 220 252 - 0294 220 358
Email: contactos@municipalidaddeitagua.gov.py

Obra: Equipamiento de plazas con juegos infantiles

Lugar: Sagrada familia- Guasuvira

Responsable: Departamento de Obras- Municipalidad de Itauguá

Planta:
1- Tobogán
1- Columpio
1- Sube y baja
1- Trepador
2- Basureros
2- Bancos

MUNICIPALIDAD DE ITAUGUÁ · DEPARTAMENTO DE OBRAS

Arq. Floria L. Piris
Reg. Prof. N° 253
Directora de Obras

PROYECTO: EQUIPAMIENTO DE PLAZAS CON JUEGOS INFANTILES

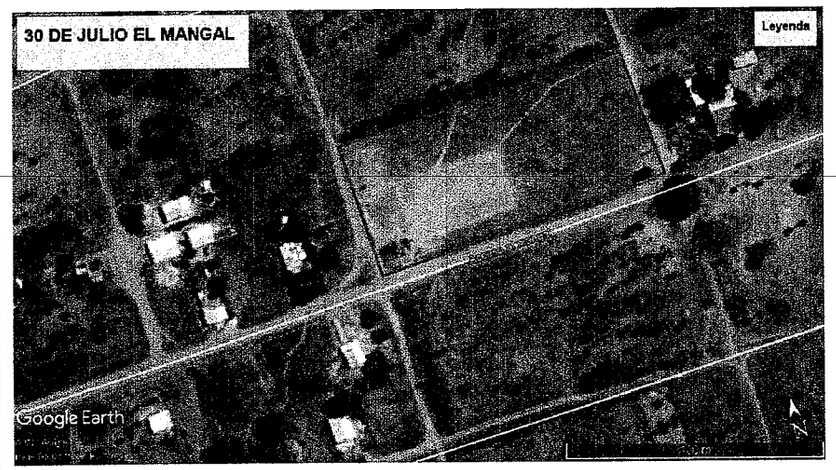

PLANTA DE LOCALIZACIÓN

Coordenadas: −25.4400171957, −57.3570260262

PLAZA 30 DE JULIO- ITAUGUA GUASU

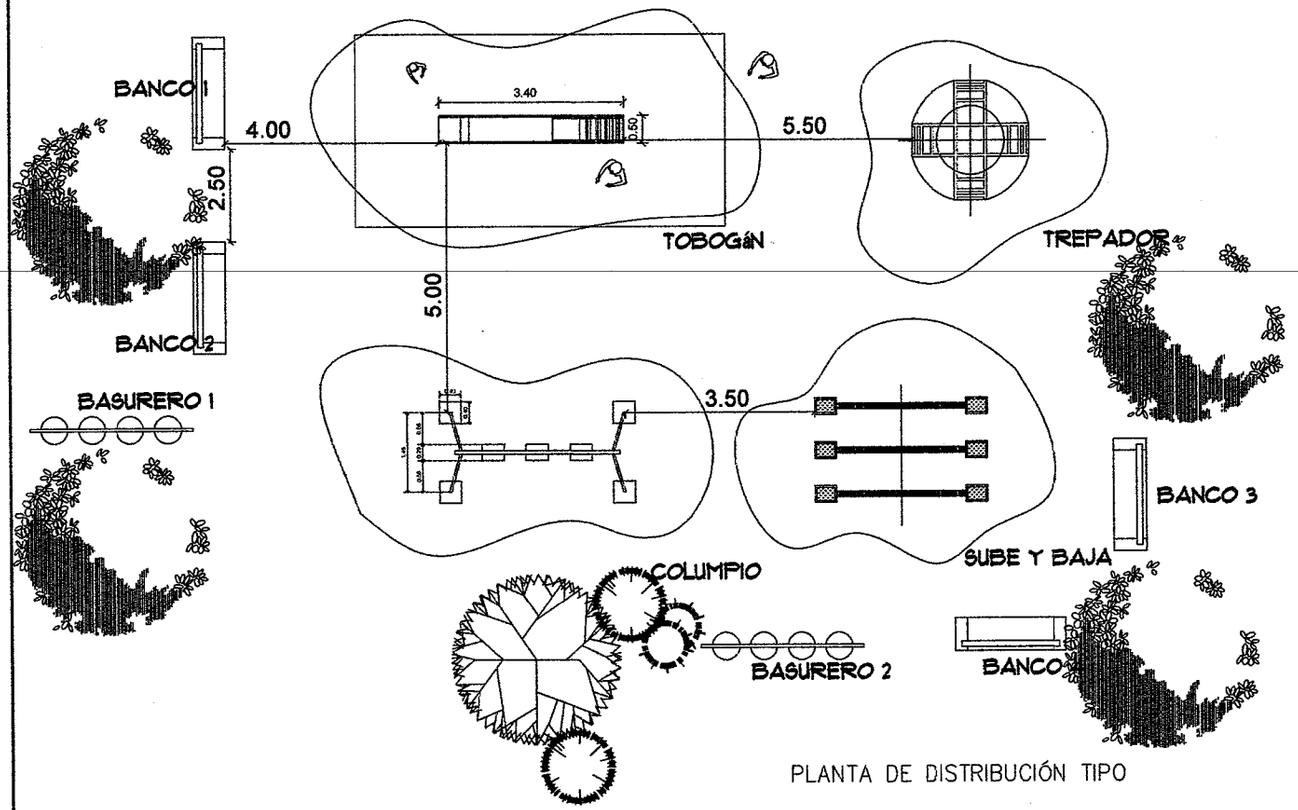

PLANTA DE DISTRIBUCIÓN TIPO

Juntos por Itauguá
GOBIERNO MUNICIPAL
2015-2020

Direccion: Defensores del Chaco N° 170 c/ Caballero Alvarez y Tte A. Martinez
Telefax: 0294 220 252 - 0294 220 358
Email: contactos@municipalidaddeitagua.gov.py

Obra: Equipamiento de plazas con juegos infantiles

Lugar: Plaza 30 de julio- Itauguá guasu

Responsable: Departamento de Obras- Municipalidad de Itauguá

Planta:
- 1- Tobogán
- 1- Columpio
- 1- Sube y baja
- 1- Trepador
- 2- Basureros
- 2- Bancos

MUNICIPALIDAD DE ITAUGUÁ · DEPARTAMENTO DE OBRAS ·

Arq. Floria L. Piris
Reg. Prof. N° 253
Directora de Obras

PROYECTO: EQUIPAMIENTO DE PLAZAS CON JUEGOS INFANTILES

PLANTA DE LOCALIZACIÓN

Coordenadas: −25.3959871859, −57.358842341

PLAZA FELIX FERNANDEZ

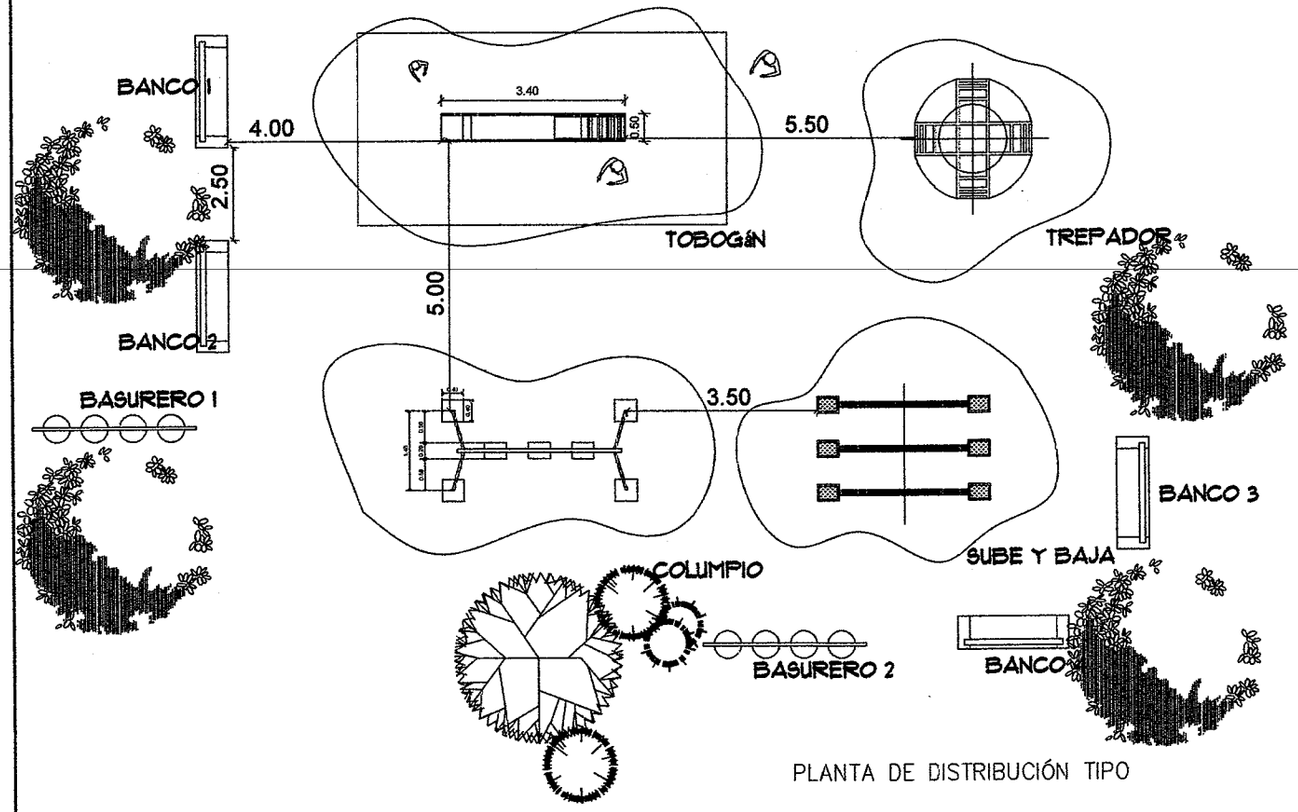

PLANTA DE DISTRIBUCIÓN TIPO

Juntos por Itauguá
GOBIERNO MUNICIPAL
2015-2020

Dirección: Defensores del Chaco N° 170 c/ Caballero Alvarez y Tte A. Martinez
Teléfac: 0294 220 252 - 0294 220 358
Email: contactos@municipalidaddeitagua.gov.py

Obra: Equipamiento de plazas con juegos infantiles

Lugar: Felix Fernandez- Ycua Naranja

Responsable: Departamento de Obras- Municipalidad de Itauguá

Planta:
- 1- Tobogán
- 1- Columpio
- 1- Sube y baja
- 1- Trepador
- 2- Basureros
- 2- Bancos

MUNICIPALIDAD DE ITAUGUÁ · DEPARTAMENTO DE OBRAS

Arq. Floria L. Piris
Reg. Prof. N° 253
Directora de Obras

PROYECTO: EQUIPAMIENTO DE PLAZAS CON JUEGOS INFANTILES

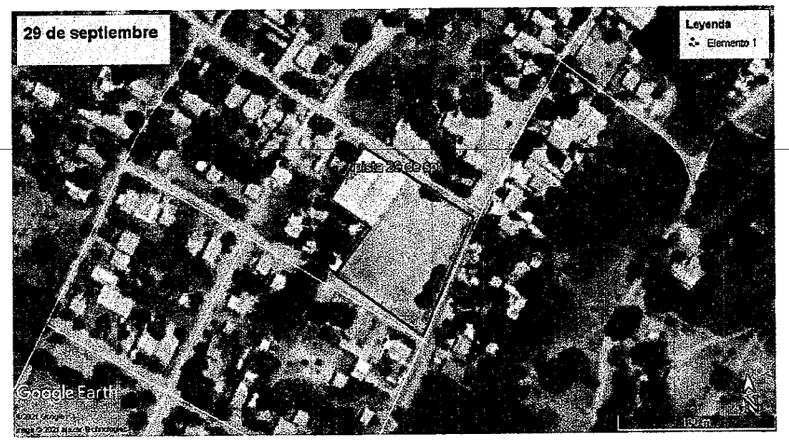

PLANTA DE LOCALIZACIÓN

Coordenadas: −25.3906, −57.3235611111

CLUB 29 DE SEPTIEMBRE

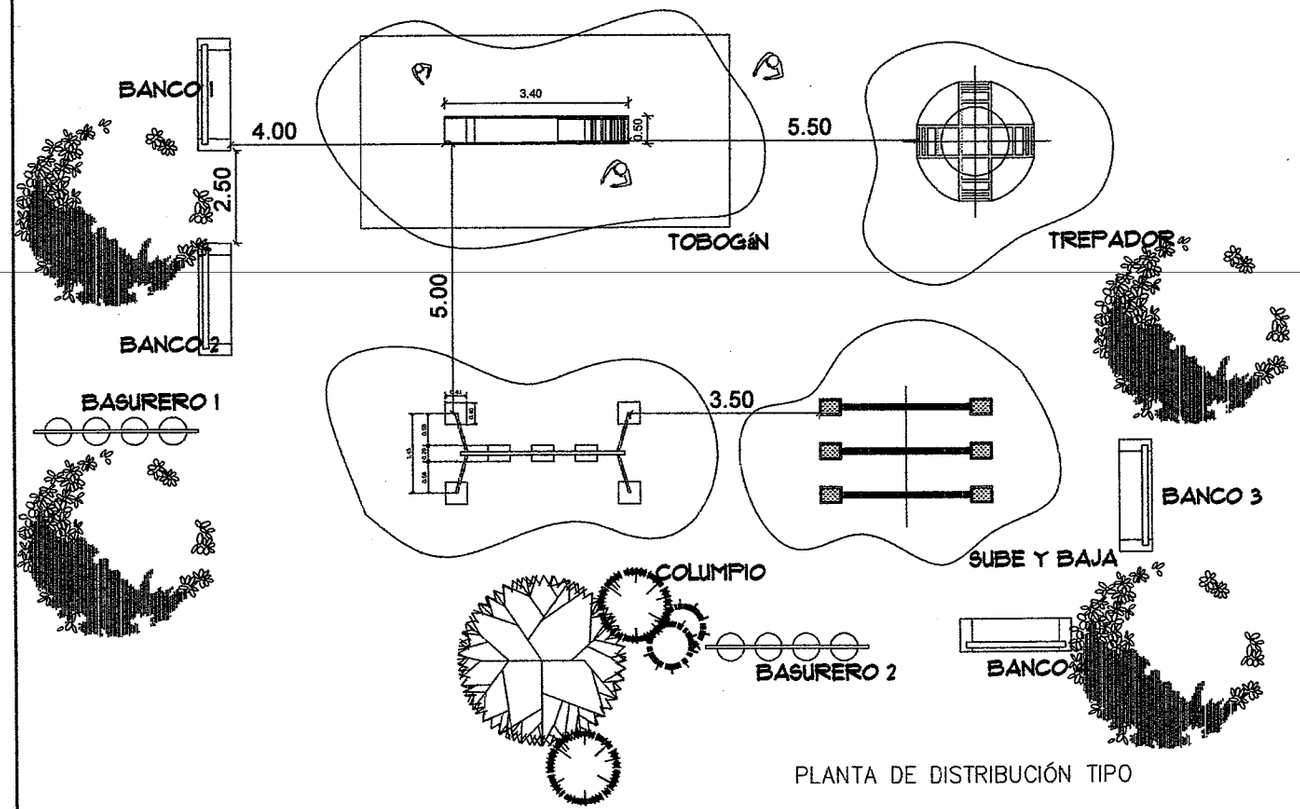

PLANTA DE DISTRIBUCIÓN TIPO

Juntos por Itauguá
GOBIERNO MUNICIPAL
2015-2020

Dirección: Defensores del Chaco N° 170 c/ Caballero Alvarez y Tte A. Martinez
Teléfax: 0294 220 252 - 0294 220 358
Email: contactos@municipalidaddeitagua.gov.py

Obra: Equipamiento de plazas con juegos infantiles

Lugar: 29 de septiembre- Yvyraty

Responsable: Departamento de Obras- Municipalidad de Itauguá

Planta:
- 1- Tobogán
- 1- Columpio
- 1- Sube y baja
- 1- Trepador
- 2- Basureros
- 2- Bancos

MUNICIPALIDAD DE ITAUGUÁ · DEPARTAMENTO DE OBRAS

Arq. Flora L. Piris
Reg. Prof. N° 253
Directora de Obras

PROYECTO: EQUIPAMIENTO DE PLAZAS CON JUEGOS INFANTILES

PLANTA DE LOCALIZACIÓN

Coordenadas: −25.3870141398, −57.3829678217

UNION GUARANI

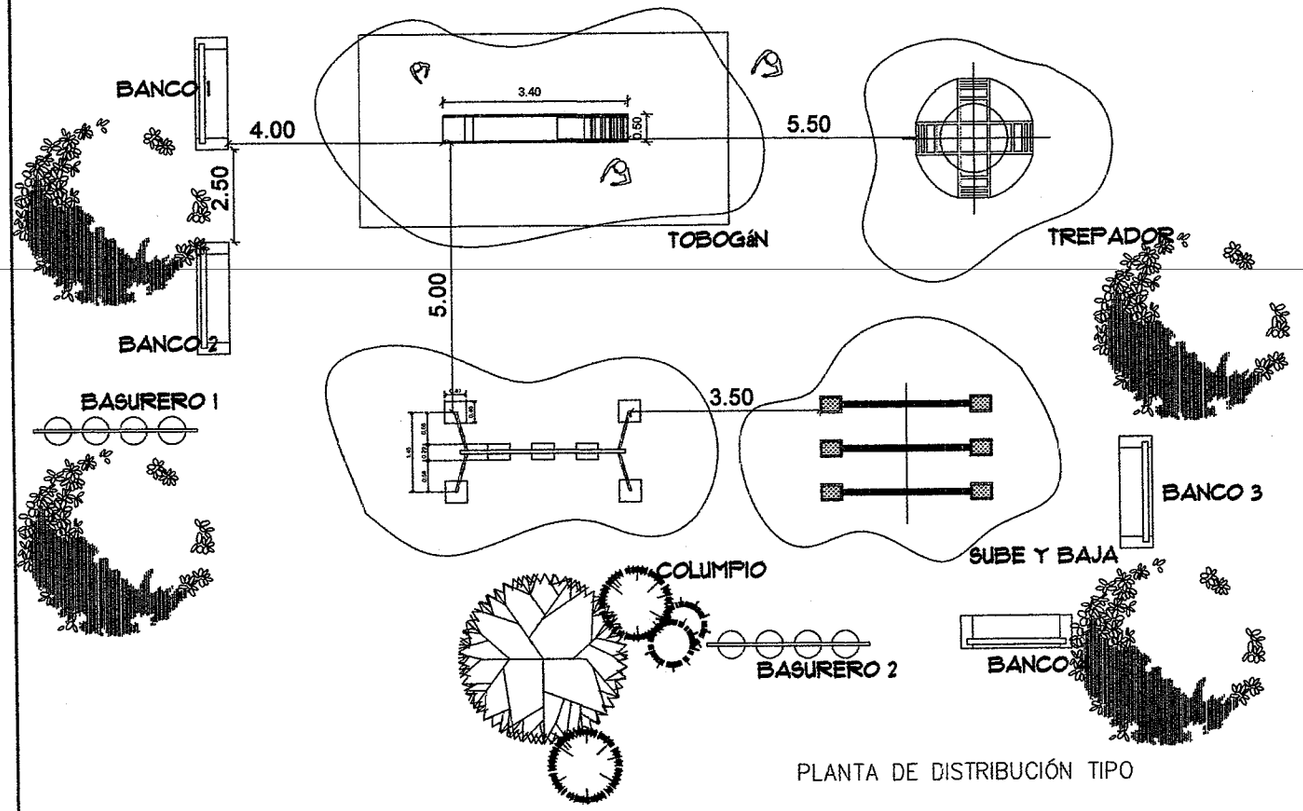

PLANTA DE DISTRIBUCIÓN TIPO

Juntos por Itauguá
GOBIERNO MUNICIPAL
2015-2020

Dirección: Defensores del Chaco Nº 170 c/ Caballero Alvarez y Tte A. Martínez
Teléfax: 0294 220 252 - 0294 220 358
Email: contactos@municipalidadde.itagua.gov.py

Obra: Equipamiento de plazas con juegos infantiles

Lugar: UNIÓN GUARANI- MBOCAYATY SUR
Responsable: Departamento de Obras- Municipalidad de Itauguá

Planta:
1- Tobogán
1- Columpio
1- Sube y baja
1- Trepador
2- Basureros
2- Bancos

MUNICIPALIDAD DE ITAUGUÁ · DEPARTAMENTO DE OBRAS ·

Arq. Floria L. Piris
Reg. Prof. N° 253
Directora de Obras

PROYECTO: EQUIPAMIENTO DE PLAZAS CON JUEGOS INFANTILES

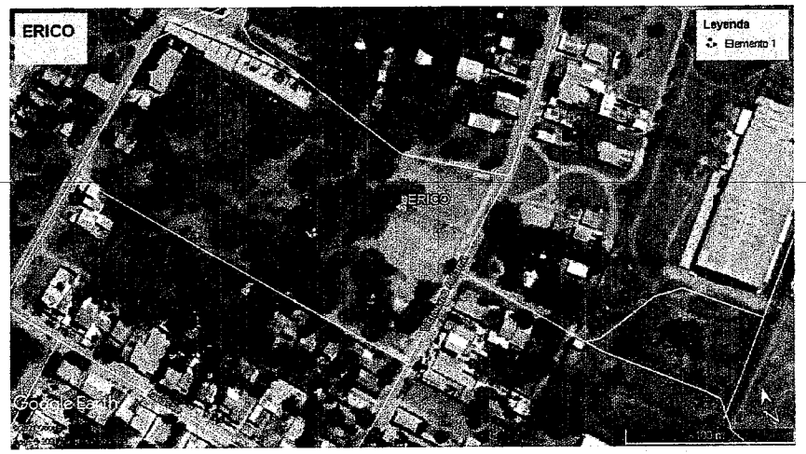

PLANTA DE LOCALIZACIÓN

Coordenadas: −25.3894884386, −57.3454669207

PLAZA ARSENIO ERICO

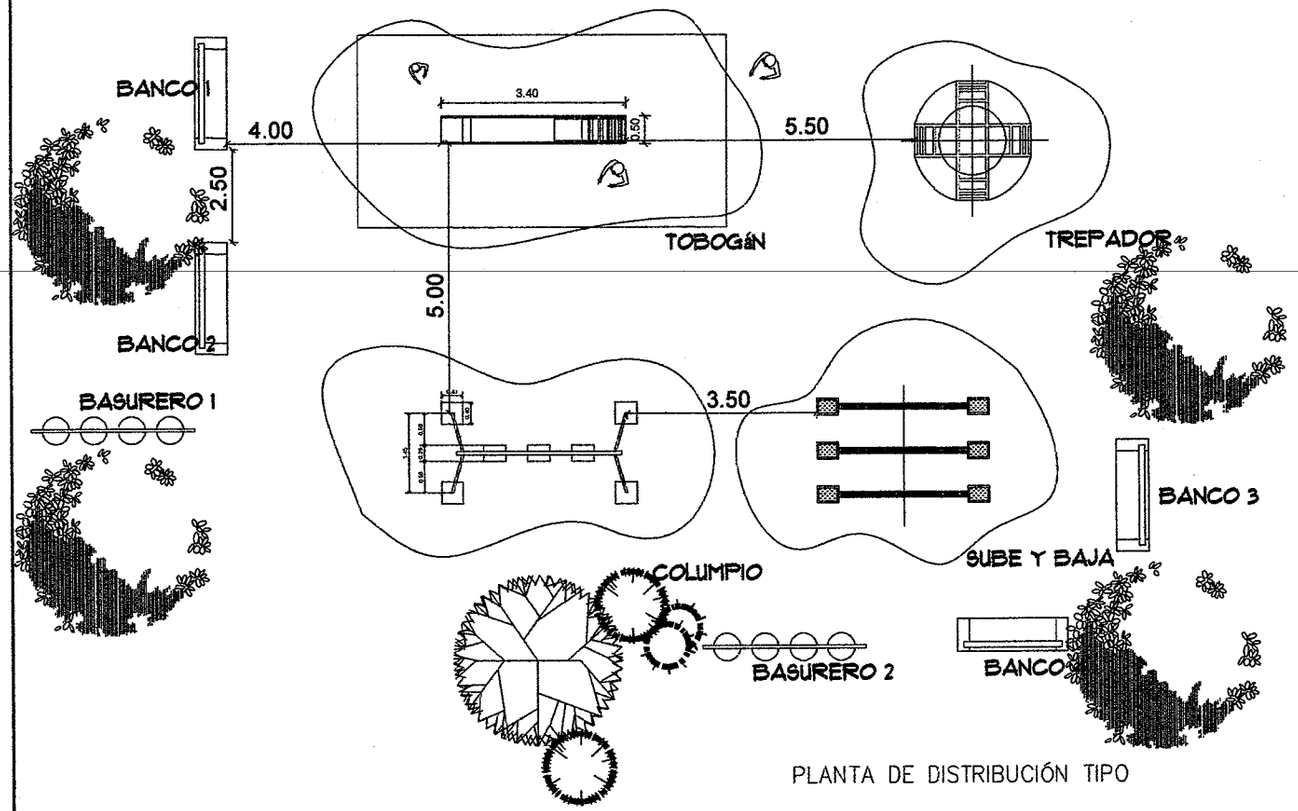

PLANTA DE DISTRIBUCIÓN TIPO

Juntos por Itauguá
GOBIERNO MUNICIPAL
2015-2020

Dirección: Defensores del Chaco N° 170 c/ Caballero Alvarez y Tte A. Martinez
Teléfac: 0294 220 252 - 0294 220 358
Email: contactos@municipalidaddeitagua.gov.py

Obra: Equipamiento de plazas con juegos infantiles

Lugar: PLAZA ARSENIO ERICO

Responsable: Departamento de Obras-Municipalidad de Itauguá

Planta:
- 1- Tobogán
- 1- Columpio
- 1- Sube y baja
- 1- Trepador
- 2- Basureros
- 2- Bancos

MUNICIPALIDAD DE ITAUGUÁ · DEPARTAMENTO DE OBRAS

Arq. Flora L. Piris
Reg. Prof. N° 253
Directora de Obras

PROYECTO: EQUIPAMIENTO DE PLAZAS CON JUEGOS INFANTILES

PLANTA DE LOCALIZACIÓN

Coordenadas: −25.4267306217, −57.3961310177

LAUREANA VEGA

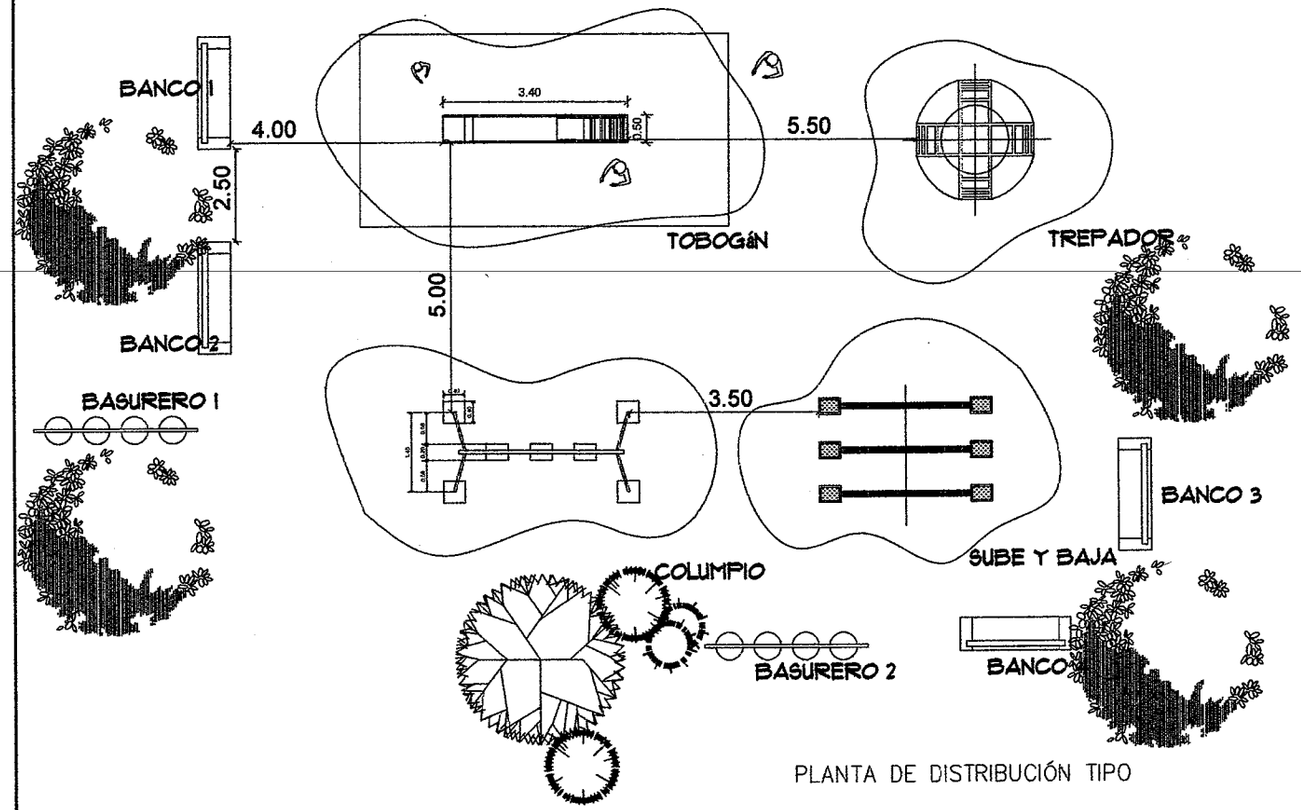

PLANTA DE DISTRIBUCIÓN TIPO

Juntos por Itauguá
GOBIERNO MUNICIPAL
2015-2020

Dirección, Defensores del Chaco N° 170 c/ Caballero Alvarez y Tte A. Martinez
Teléfax: 0294 220 252 - 0294 220 358
Email: catastros@municipalidaddeitagua.gov.py

Obra: Equipamiento de plazas con juegos infantiles

Lugar: LAUREANA VEGA

Responsable: Departamento de Obras-
Municipalidad de Itauguá

Planta:
1- Tobogán
1- Columpio
1- Sube y baja
1- Trepador
2- Basureros
2- Bancos

MUNICIPALIDAD DE ITAUGUÁ · DEPARTAMENTO DE OBRAS ·

Arq. Floria L. Piris
Reg. Prof. N° 253
Directora de Obras

PROYECTO: EQUIPAMIENTO DE PLAZAS CON JUEGOS INFANTILES

PLANTA DE LOCALIZACIÓN

Coordenadas: −25.3561554907, −57.374254024

EL PORTAL DE GUAYAIBITY

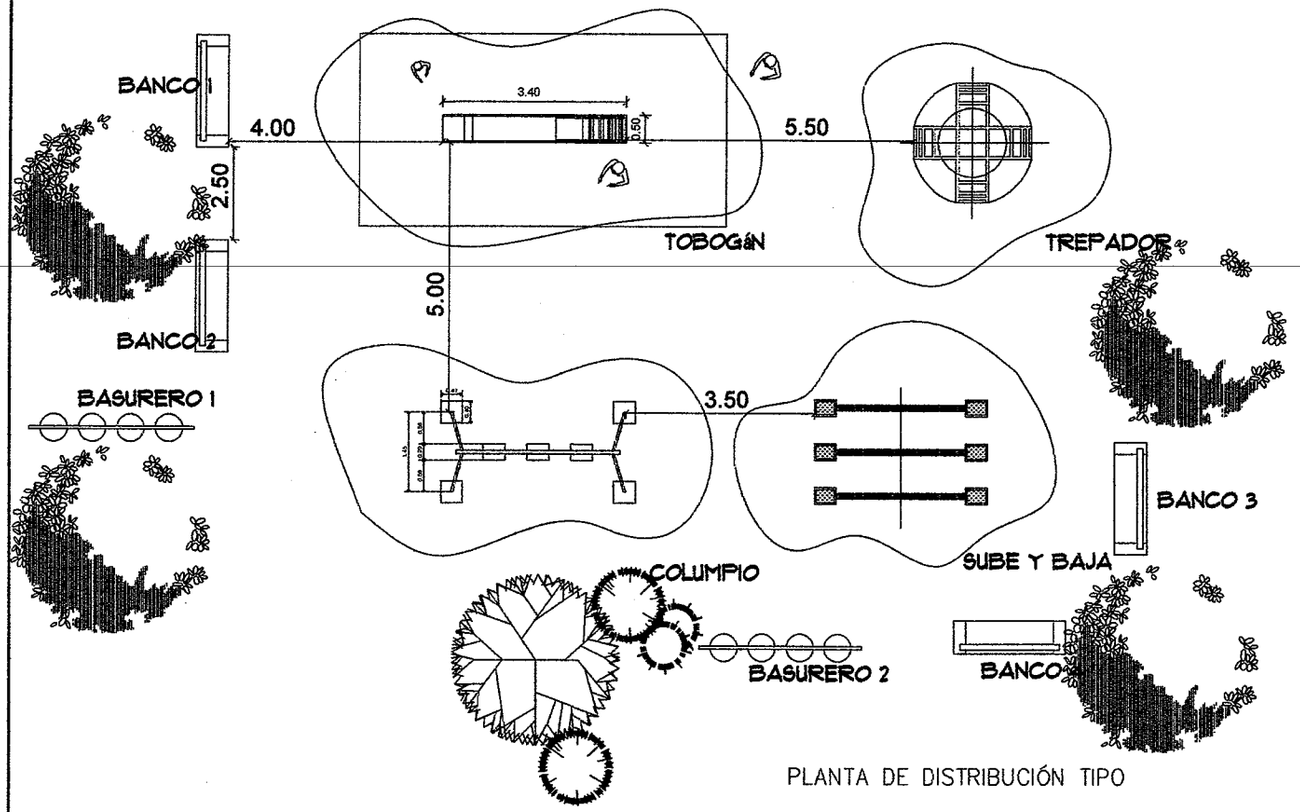

PLANTA DE DISTRIBUCIÓN TIPO

Juntos por Itauguá
GOBIERNO MUNICIPAL
2015-2020

Dirección: Defensores del Chaco N° 170 c/ Caballero Alvarez y Tte A. Martínez
Teléfax: 0294 220 252 - 0294 220 358
Email: contactos@municipalidaddeitagua.gov.py

Obra: Equipamiento de plazas con juegos infantiles

Lugar: EL PORTAL- GUAYAIBITY

Responsable: Departamento de Obras- Municipalidad de Itauguá

Planta:
- **1- Tobogán**
- **1- Columpio**
- **1- Sube y baja**
- **1- Trepador**
- **2- Basureros**
- **2- Bancos**

MUNICIPALIDAD DE ITAUGUÁ "DEPARTAMENTO DE OBRAS"

Arq. Flora L. G.
Reg. Prof. N° 253
Directora de Obras

PROYECTO: EQUIPAMIENTO DE PLAZAS CON JUEGOS INFANTILES

PLANTA DE LOCALIZACIÓN

Coordenadas: –25.3672624, –57.348545

MADAME LYNCH

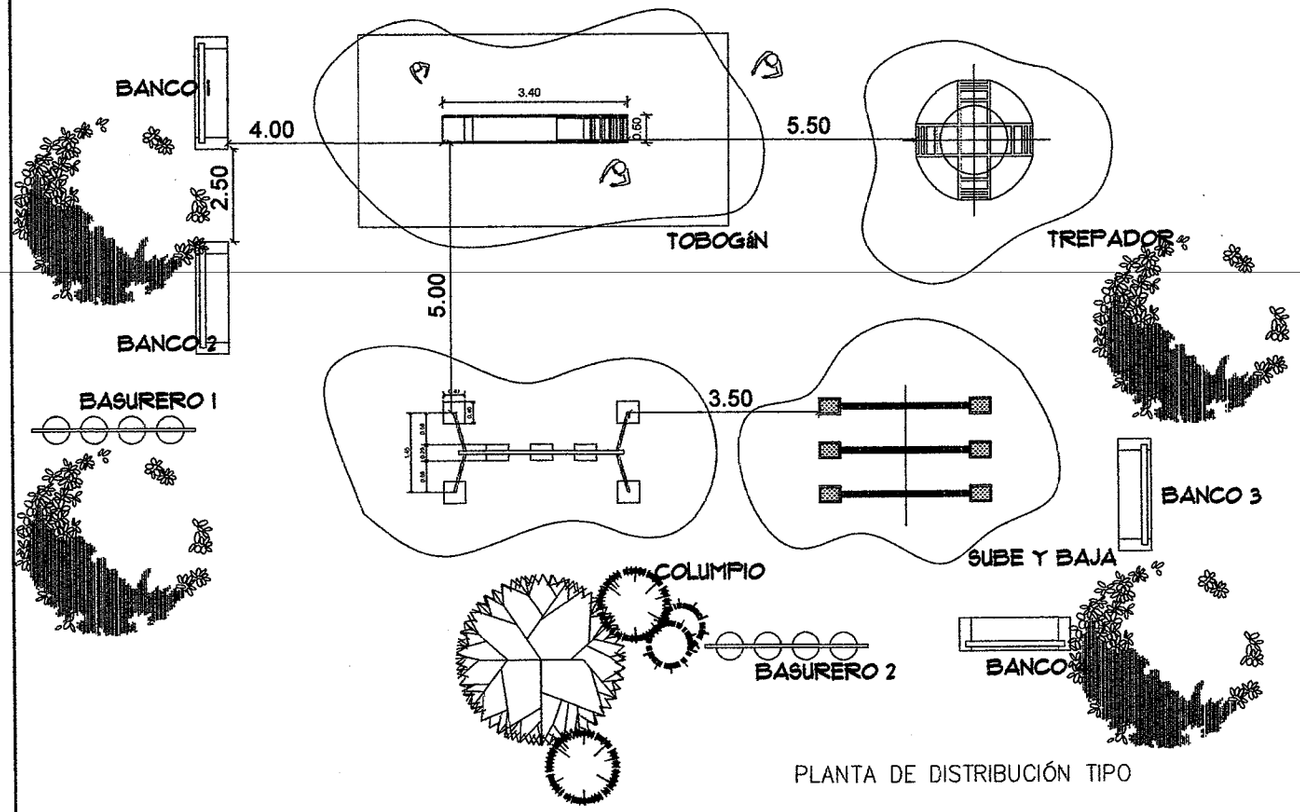

PLANTA DE DISTRIBUCIÓN TIPO

Juntos por Itauguá
GOBIERNO MUNICIPAL
2015-2020

Dirección: Defensores del Chaco N° 170 c/ Caballero Alvarez y Tte A. Martinez
Teléfax: 0294 220 252 - 0294 220 358
Email: contactos@municipalidaddeitaugua.gov.py

Obra: Equipamiento de plazas con juegos infantiles

Lugar: MADAME LYNCH- PATIÑO
Responsable: Departamento de Obras- Municipalidad de Itauguá

Planta:
1- Tobogán
1- Columpio
1- Sube y baja
1- Trepador
2- Basureros
2- Bancos

MUNICIPALIDAD DE ITAUGUÁ • DEPARTAMENTO DE OBRAS •

Arq. Flora L. Piris
Reg. Prof. N° 253
Directora de Obras

PROYECTO: EQUIPAMIENTO DE PLAZAS CON JUEGOS INFANTILES

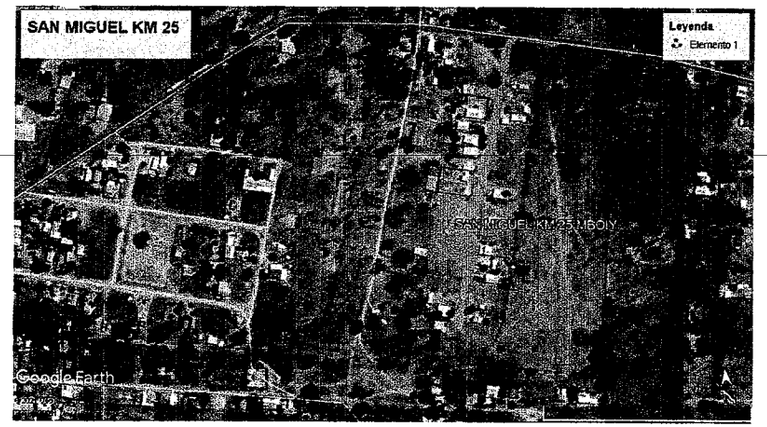

PLANTA DE LOCALIZACIÓN

Coordenadas: −25.3660494454, −57.3932971498

SAN MIGUEL- MBOIY KM 25

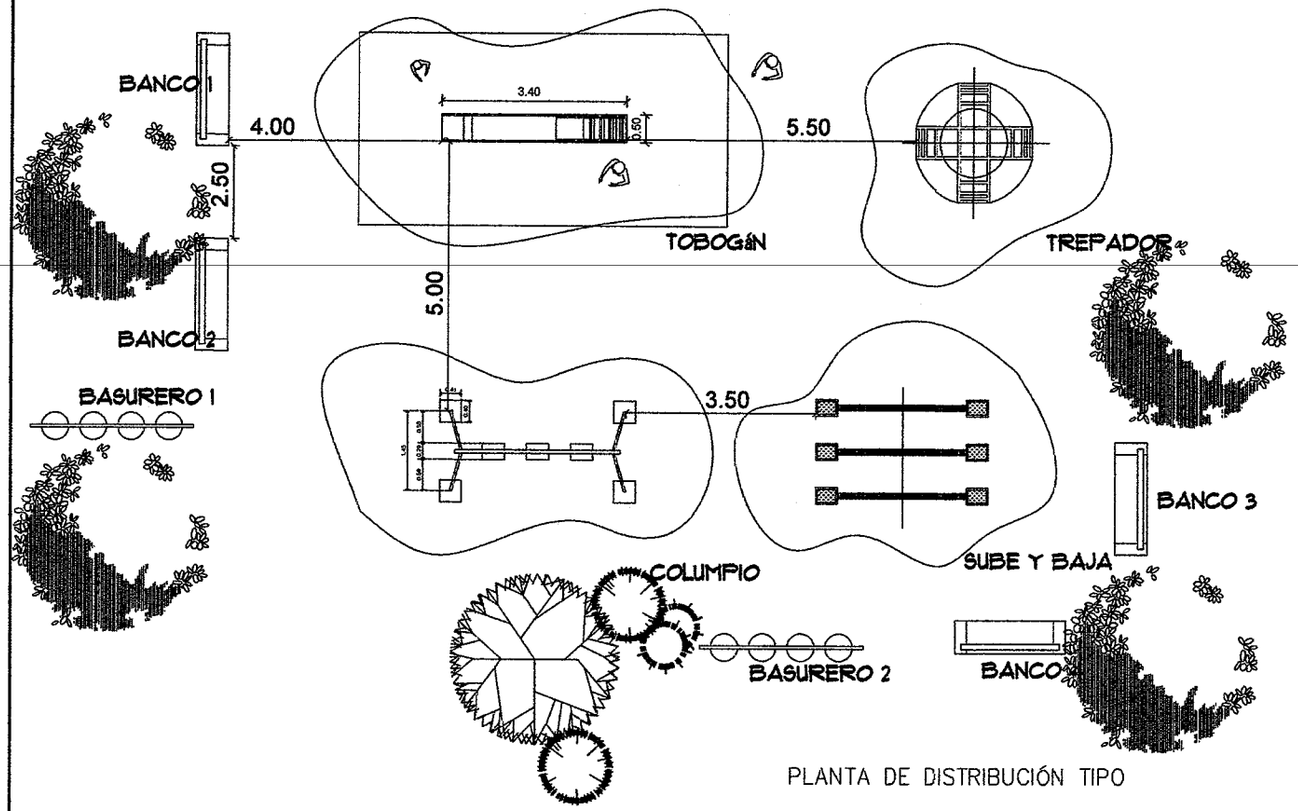

PLANTA DE DISTRIBUCIÓN TIPO

Juntos por Itauguá
GOBIERNO MUNICIPAL
2015-2020

Dirección: Defensores del Chaco N° 170 c/ Caballero Alvarez y Tte A. Martinez
Teléfac: 0294 220 252 - 0294 220 358
Email
contactos@municipalidaddeitaugua.gov.py

Obra: Equipamiento de plazas con juegos infantiles

Lugar: SAN MIGUEL- MBOIY

Responsable: Departamento de Obras- Municipalidad de Itauguá

Planta:
1- Tobogán
1- Columpio
1- Sube y baja
1- Trepador
2- Basureros
2- Bancos

MUNICIPALIDAD DE ITAUGUÁ - DEPARTAMENTO DE OBRAS -

Arq. Floria L. Piris
Reg. Prof. N° 253
Directora de Obras

PROYECTO: EQUIPAMIENTO DE PLAZAS CON JUEGOS INFANTILES

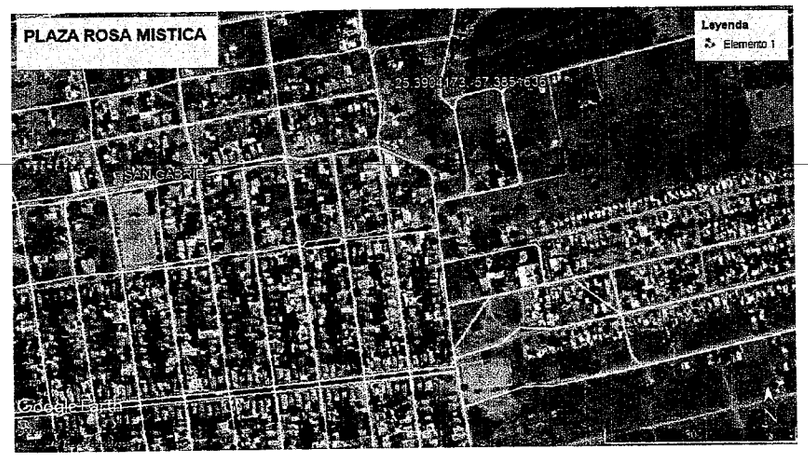

PLANTA DE LOCALIZACIÓN

Coordenadas: −25.3904173,−57.3851636

PLAZA ROSA MISTICA MBOIY KM 25

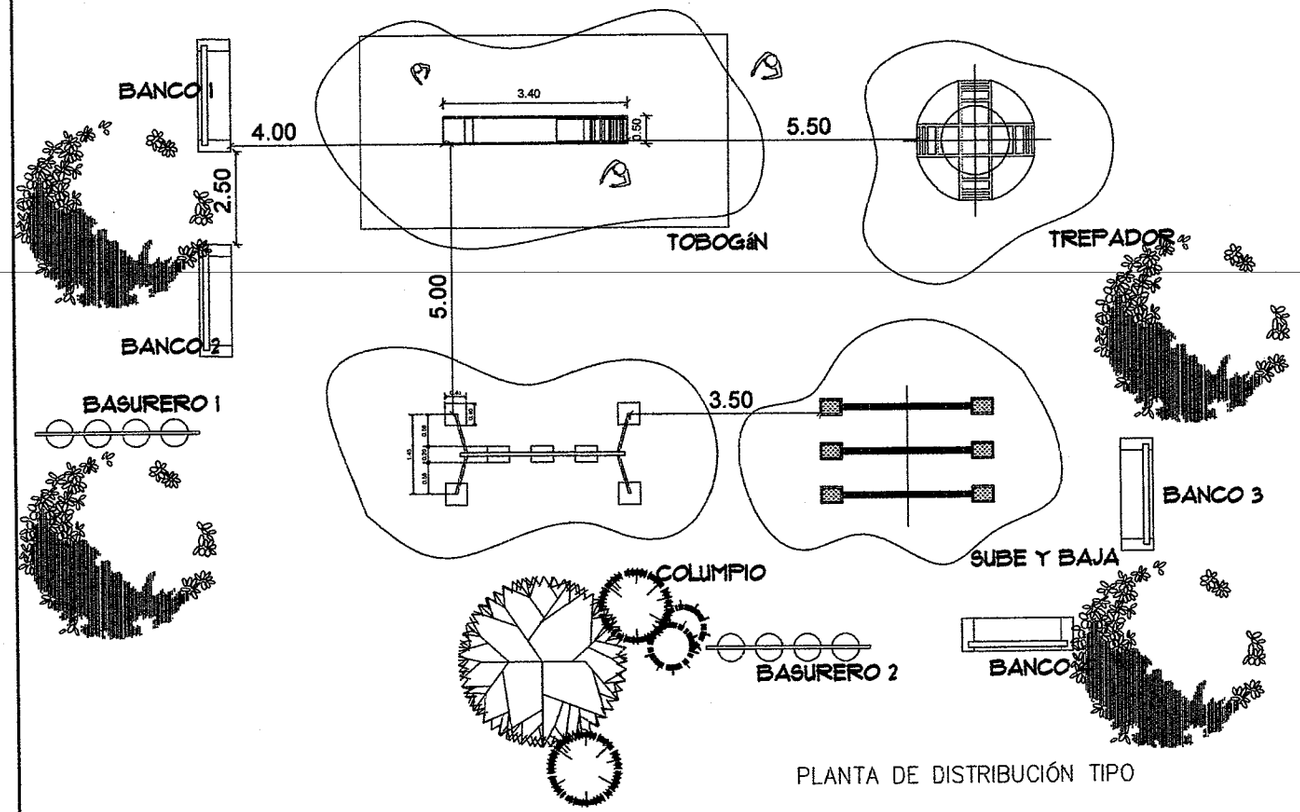

PLANTA DE DISTRIBUCIÓN TIPO

Juntos por Itauguá
GOBIERNO MUNICIPAL
2015-2020

Dirección: Defensores del Chaco Nº 170 c/ Caballero Alvarez y Tte A. Martinez
Teléfac: 0294 220 252 - 0294 220 368
Email: contactos@municipalidadde-itagua.gov.py

Obra: Equipamiento de plazas con juegos infantiles

Lugar: ROSA MISTICA KM 25- MBOIY

Responsable: Departamento de Obras- Municipalidad de Itauguá

Planta:
- 1- Tobogán
- 1- Columpio
- 1- Sube y baja
- 1- Trepador
- 2- Basureros
- 2- Bancos

MUNICIPALIDAD DE ITAUGUÁ · DEPARTAMENTO DE OBRAS ·

Arq. Fiona L. Pin...
Reg. Prof. N° 253
Directora de Obras