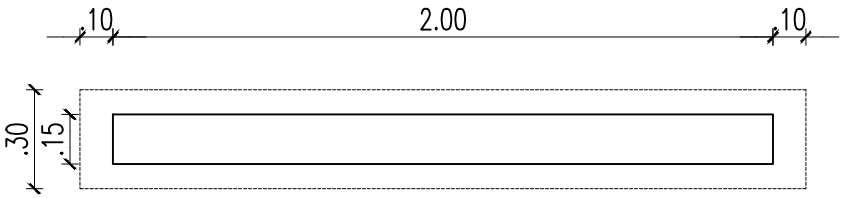

PLANTA– TOPE DE ESTACIONAMIENTO

Escala 1/25

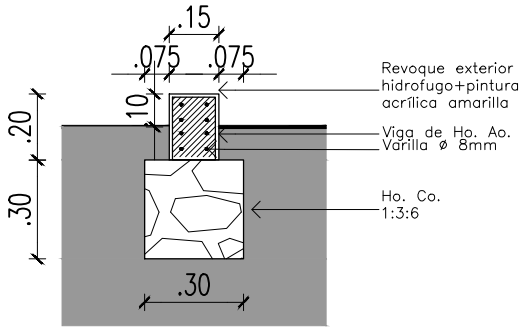

CORTE TRANSVERSAL– TOPE DE ESTACIONAMIENTO

Escala 1/25

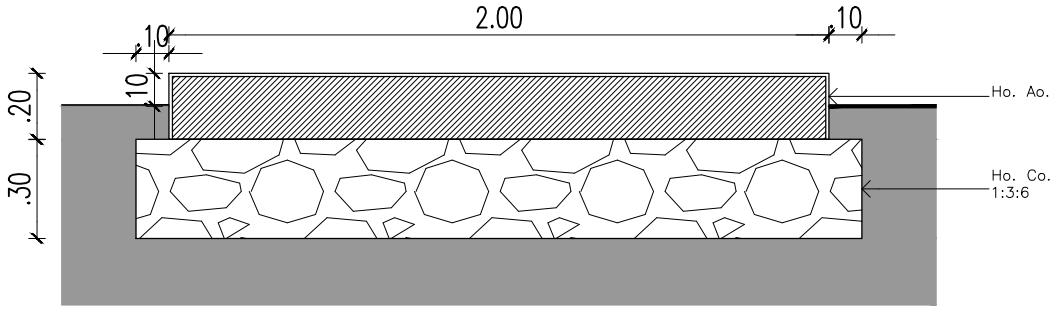

CORTE LONGITUDINAL– TOPE DE ESTACIONAMIENTO

Escala 1/25

PODER JUDICIAL CORTE SUPREMA DE JUSTICIA DIRECCION DE INFRAESTRUCTURA FISICA	LOCAL: ESTACIONAMIENTO DE LA CORTE SUPREMA DE JUSTICIA	PROYECTO	FECHA
	PLANO: DETALLE DE TOPE DE ESTACIONAMIENTO	Departamento de Obras y Proyectos DIRECCIÓN DE INFRAESTRUCTURA FÍSICA	ABRIL 2020